REV.	ECN NO.	DATE	SIGN	DESCRIPTION
B	LE3-850093	2008/05/14	Rex	LED Pin Add Shrink Tube
C	LEN-930477	2009/03/04	ZhaoRongFu	Add Waterproof Rate

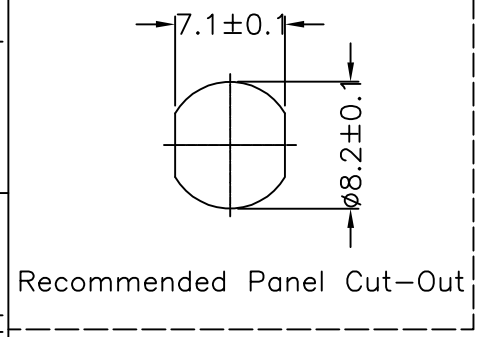

ALTW CONFIDENTIAL 2009.03.04 R&D DEPT.

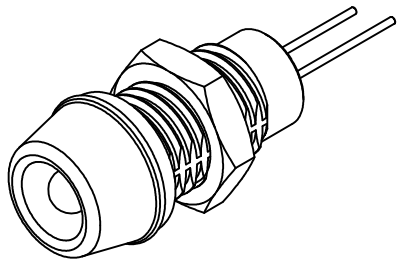

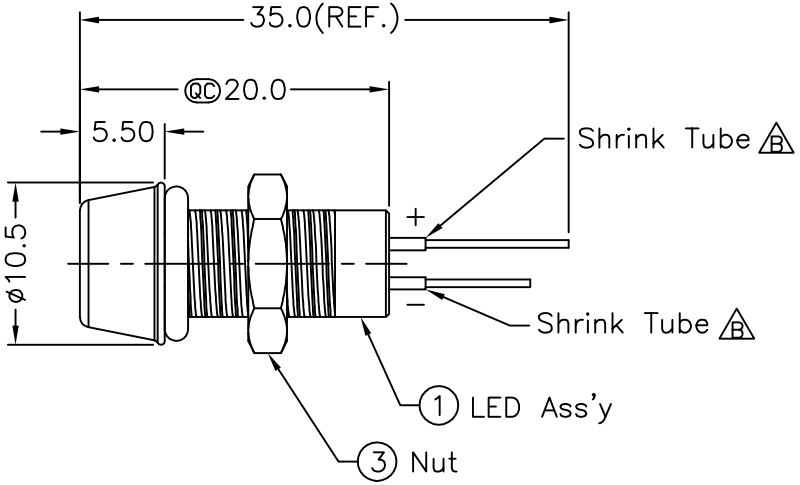

Notes:
* QC Important Dimension To Check
* C Waterproof Rate: IP67
* LED Holder:Brass, Nickel Plating
* LED: ø3 mm,White (高亮度)
* Gasket:EPDM,Black
* Screw Nut:Brass, Nickel Plating
* Operating Voltage: DC 4V
* Operating Temperature:−40~+80°C
* For Panel Thickness 6.5mm Max.

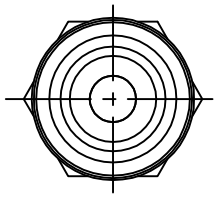

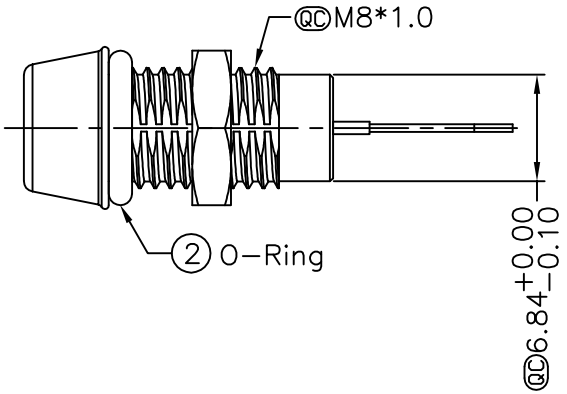

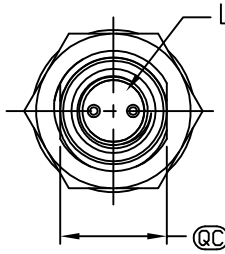

ALTW DCC. DEPT. CONFIDENTIAL 2009.03.12 ISSUED

UNIT:mm	TITLE: Waterproof Led (ø3mm) White,Solder Type	Amphenol LTW 安費諾亮泰企業股份有限公司	ITEM NO: L08-01WAAS-MR7001	DRAWN BY: Zhao Rong Fu	DATE: 2009/03/04
TOLERANCE: .X ±0.25, .XX ±0.1, .XXX ±0.05, ANGLES ±1°	SCALE: Free / SHEET: 1 OF 1		DWG NO: L08-01WAAS-MR7001	CHECKED BY: Prune	DATE: 2009/03/05
	REV.: C / SIZE: A4 / QC :Inspection Item		CUSTOMER: ALTW	APPROVED BY: LUKE	DATE: 2009/03/05

THIS DOCUMENT IS SUBJECT TO CHANGE WITHOUT NOTICE. IT IS CONFIDENTIAL AND A PROPERTY OF Amphenol LTW. DISCLOSURE TO THIRD PARTY HAS TO BE AUTHORIZED BY Amphenol LTW.

Мы молодая и активно развивающаяся компания в области поставок электронных компонентов. Мы поставляем электронные компоненты отечественного и импортного производства напрямую от производителей и с крупнейших складов мира.

Благодаря сотрудничеству с мировыми поставщиками мы осуществляем комплексные и плановые поставки широчайшего спектра электронных компонентов.

Собственная эффективная логистика и склад в обеспечивает надежную поставку продукции в точно указанные сроки по всей России.

Мы осуществляем техническую поддержку нашим клиентам и предпродажную проверку качества продукции. На все поставляемые продукты мы предоставляем гарантию .

Осуществляем поставки продукции под контролем ВП МО РФ на предприятия военно-промышленного комплекса России , а также работаем в рамках 275 ФЗ с открытием отдельных счетов в уполномоченном банке. Система менеджмента качества компании соответствует требованиям ГОСТ ISO 9001.

Минимальные сроки поставки, гибкие цены, неограниченный ассортимент и индивидуальный подход к клиентам являются основой для выстраивания долгосрочного и эффективного сотрудничества с предприятиями радиоэлектронной промышленности, предприятиями ВПК и научно-исследовательскими институтами России.

С нами вы становитесь еще успешнее!

Наши контакты:

Телефон: +7 812 627 14 35

Электронная почта: sales@st-electron.ru

Адрес: 198099, Санкт-Петербург, Промышленная ул, дом № 19, литера Н, помещение 100-Н Офис 331