THIS DRAWING IS UNPUBLISHED. RELEASED FOR PUBLICATION -,- .
© COPYRIGHT - By - ALL RIGHTS RESERVED.

LOC	DIST
GP	00

REVISIONS

P	LTR	DESCRIPTION	DATE	DWN	APVD
	N1	REVISED PER ECO-11-004835	11MAR11	RK	HMR

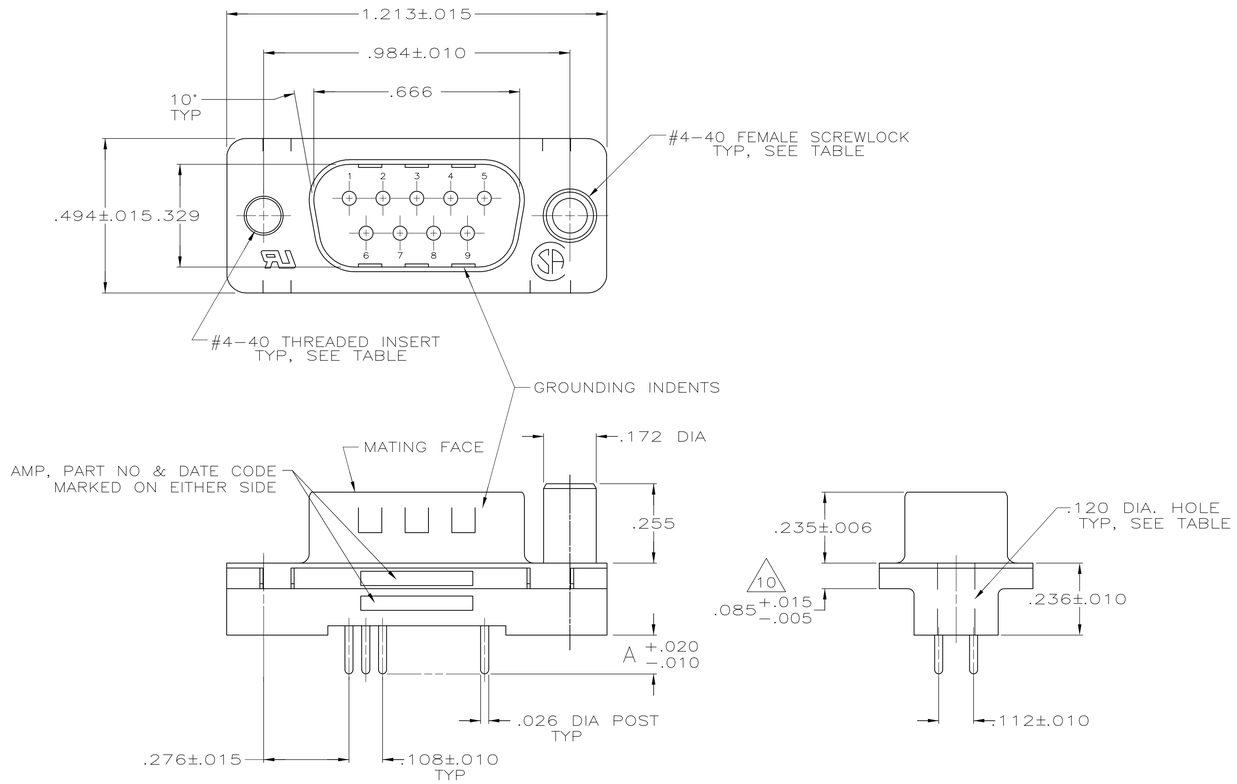

1. NOTE DELETED.

2. HOUSING: FLAME RETARDANT 94V-O RATED THERMOPLASTIC, BLACK
SHELLS: CARBON STEEL
CONTACTS: BRASS
INSERTS: BRASS
SCREWLOCKS: ZINC

3. SHELLS: .000200 MIN TIN OVER .000100 MIN COPPER.
INSERTS: UNPLATED.
SCREWLOCKS: UNPLATED.
CONTACTS: SEE TABLE.

4. GOLD PLATED FOR A LENGTH OF .150 MIN FROM MATING END, GOLD FLASH IN MATED AREA, .000100 MIN TIN OR TIN-LEAD FOR A LENGTH OF DIMENSION A FROM OPPOSITE END, ALL OVER .000050 MIN NICKEL.

5. GOLD PLATED FOR A LENGTH OF .150 FROM MATING END, .000030 MIN GOLD IN MATED AREA, .000100 MIN TIN OR TIN-LEAD FOR A LENGTH OF DIMENSION A FROM OPPOSITE END, ALL OVER .000050 MIN NICKEL.
-OR-
GOLD FLASH OVER PALLADIUM NICKEL PLATED FOR LENGTH OF .150 FROM MATING END, .000030 MIN PALLADIUM NICKEL IN MATED AREA, .000100 MIN TIN OR TIN-LEAD FOR A LENGTH OF DIMENSION A FROM OPPOSITE END, ALL OVER .000050 MIN NICKEL.

6. NOTE DELETED.

7. HOUSING APPLICATION TEMPERATURE: 215°C MAXIMUM FOR 120 SECONDS MAXIMUM.

8. DATUMS AND BASIC DIMENSIONS ESTABLISHED BY CUSTOMERS.

9. NOTE DELETED.

10. .110 MAX IN SHELL TAB CLINCH AREAS.

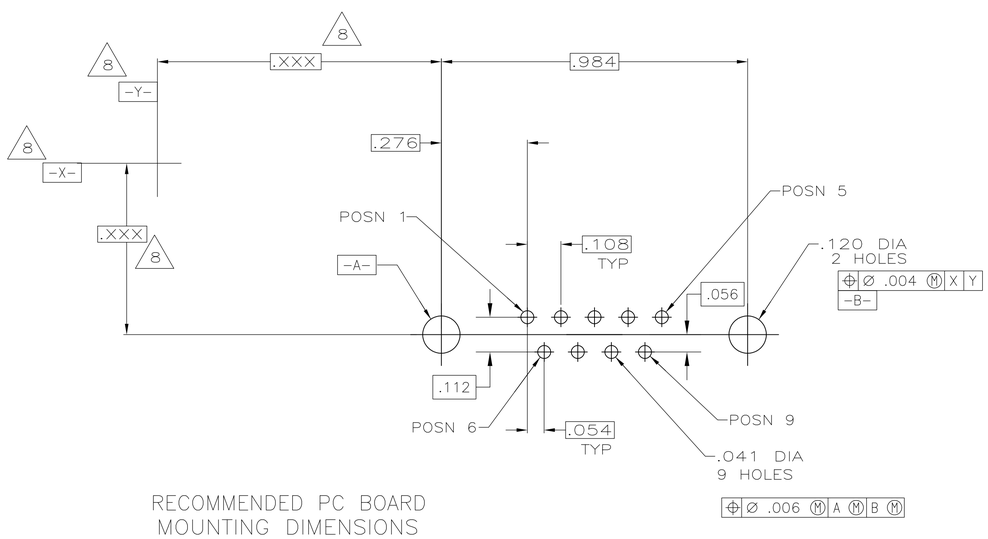

RECOMMENDED PC BOARD MOUNTING DIMENSIONS

	REMARKS	CONTACT FINISH	DIM A	PART NUMBER
OBSOLETE	.120 DIA HOLE	4	.125	1-747871-9
OBSOLETE	WITH FEMALE SCREWLOCKS	5	.250	1-747871-8
OBSOLETE		4	.250	1-747871-7
		5	.170	1-747871-6
OBSOLETE		4	.170	1-747871-5
		5	.125	1-747871-4
OBSOLETE		4	.125	1-747871-3
OBSOLETE	WITH THREADED INSERTS	5	.250	1-747871-2
OBSOLETE		4	.250	1-747871-1
OBSOLETE		5	.170	1-747871-0
OBSOLETE		4	.170	747871-9
		5	.125	747871-8
OBSOLETE		4	.125	747871-7
OBSOLETE	WITH .120 DIA. HOLE	5	.250	747871-6
OBSOLETE		4	.250	747871-5
		5	.170	747871-4
SUPSD BY 747871-4		4	.170	747871-3
		5	.125	747871-2
SUPSD BY 747871-2		4	.125	747871-1

THIS DRAWING IS A CONTROLLED DOCUMENT.

DIMENSIONS: INCHES

TOLERANCES UNLESS OTHERWISE SPECIFIED:
0 PLC ± -
1 PLC ± -
2 PLC ± .005
3 PLC ± -
4 PLC ± -
ANGLES ± 2°

MATERIAL 2 FINISH 3

DWN S. WELDON 11-25-85
CHK C. RICHARD 11-25-85
APVD R. BRANDT 12-02-85

PRODUCT SPEC 108-40025
APPLICATION SPEC 114-40023
WEIGHT -

TE Connectivity

NAME PLUG ASSEMBLY, SIZE 1, 9 POS, VERTICAL, FRONT SHELL, AMPLIMITE™ HDP

SIZE A1 | CAGE CODE 00779 | DRAWING NO C-747871 | RESTRICTED TO -

CUSTOMER DRAWING | SCALE 1:1 | SHEET 1 OF 1 | REV N1

4805 (3/11)

Мы молодая и активно развивающаяся компания в области поставок электронных компонентов. Мы поставляем электронные компоненты отечественного и импортного производства напрямую от производителей и с крупнейших складов мира.

Благодаря сотрудничеству с мировыми поставщиками мы осуществляем комплексные и плановые поставки широчайшего спектра электронных компонентов.

Собственная эффективная логистика и склад в обеспечивает надежную поставку продукции в точно указанные сроки по всей России.

Мы осуществляем техническую поддержку нашим клиентам и предпродажную проверку качества продукции. На все поставляемые продукты мы предоставляем гарантию .

Осуществляем поставки продукции под контролем ВП МО РФ на предприятия военно-промышленного комплекса России , а также работаем в рамках 275 ФЗ с открытием отдельных счетов в уполномоченном банке. Система менеджмента качества компании соответствует требованиям ГОСТ ISO 9001.

Минимальные сроки поставки, гибкие цены, неограниченный ассортимент и индивидуальный подход к клиентам являются основой для выстраивания долгосрочного и эффективного сотрудничества с предприятиями радиоэлектронной промышленности, предприятиями ВПК и научно-исследовательскими институтами России.

С нами вы становитесь еще успешнее!

Наши контакты:

Телефон: +7 812 627 14 35

Электронная почта: sales@st-electron.ru

Адрес: 198099, Санкт-Петербург, Промышленная ул, дом № 19, литера Н, помещение 100-Н Офис 331