This document is the property of Amphenol Corporation and is delivered on the express condition that it is not to be disclosed, reproduced or used, in whole or in part, for manufacture or sale by anyone other than Amphenol Corporation without its prior concert, & that no right is granted to disclose or to use any information in this document.

REVISIONS				
SYM	ECN	DESCRIPTION	DATE	APPROVED
A	HK	INITIAL RELEASE	06/10/02	Y.M.LEE
B	HK#	ADD CHOP OF ROHS	2/04/06	IP

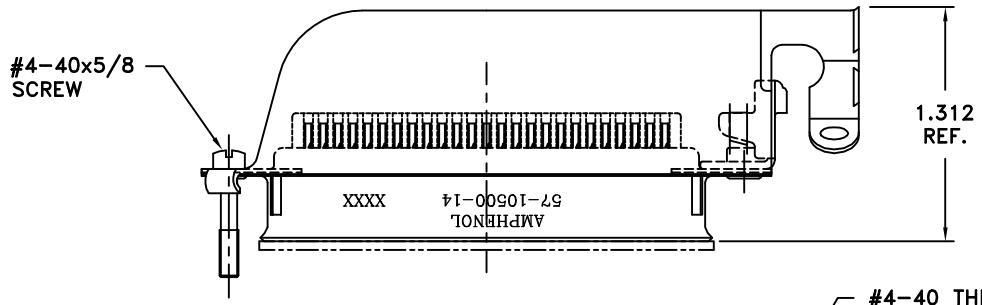

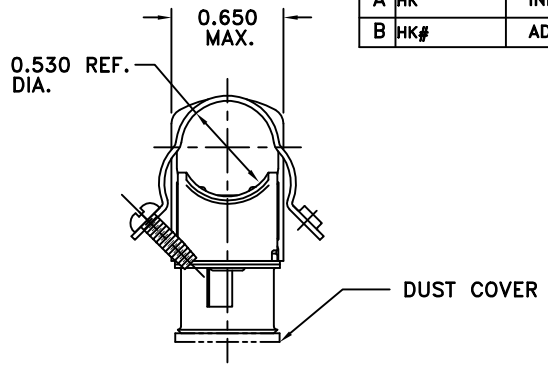

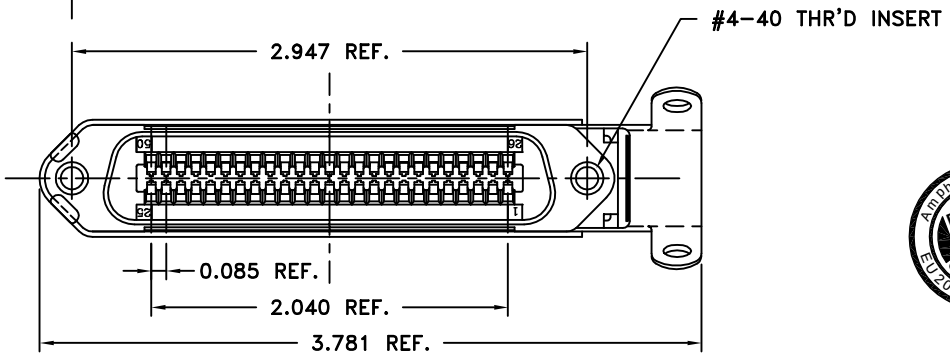

TABLE 1

CONNECTOR SIZES	AVERAGE MATING FORCE (POUNDS)
14	5
24	8
36	12
50	15
64	19

SPECIFICATIONS:

1) SOLDER CUP CONTACT: TO ACCOMMODATE 22-30 AWG SOLID AND 24-30 STRANDED CONNECTOR WIRES.
2) DIELECTRIC: DIALLY-PHTHALATE PER MIL-M-14F TYPE MDG UL-94V0
3) CONTACT MATERIIAL: COPPER ALLOY
4) CONTACT: 20 MICRO-INCHES MIN. GOLD MATING AREA: 3-5 MICRO-INCHES GOLD TERMINAL AREA: 50 MICRO-INCHES MIN. NICKEL UNDERPLATING ALL OVER.
5) SHELL MATERIAL: ZINC PLATED STEEL WITH CLEAR CHROMATE COATING
6) CURRENT CAPACITY: 5 AMPS/CONTACT
7) VOLTAGE RATING: 700 VOLTS D.C. AT SEA LEVEL
   200 VOLTS D.C. AT 70,000 FEET
8) INSULATION RESISTANCE: >5000 M OHM
9) DIELECTRIC WITHSTANDING VOLTAGE: 1200 VAC (RMS) AT SEA LEVEL
10) CONNECTOR MATING FORCE: REFER TO TABLE 1.
11) CONTACT RETENTION FORCE: 2 LBS MAX.
12) DURABILITY: 250 CYCLES MIN.
13) VIBRATION: NO INTERRUPTIONS < 1u SEC.
14) OPERATING TEMPERATURE: -55°C TO +105°C (-67°F TO +221°F)

CUSTOMER INFORMATION DRAWING

ITEM NO	PART OR IDENTIFICATION NO	NOMENCLATURE OR DESCRIPTION	QTY REQ'D

PARTS LIST

UNLESS OTHERWISE SPECIFIED
TOLERANCES
U.S. METRIC
.X +/- 0.020
.XX +/- 0.010
.XXX +/- 0.005
FRACTIONS +/-
ANGLES +/- 1°

FOR MATERIALS AND FINISHES SEE NOTES

REMOVE SHARP EDGES

DIMENSIONS
U.S. — (METRIC) — INCHES — (MM) —

APPROVAL	DATE
DRAWN XS.GUO	2/04/06
CHECKED	
CHECKED	

DRAWING FILE : \DRAWING\157\C571050014.DWG

ANGLE OF PROJECTION

Amphenol
Amphenol East Asia Limited Manufacturing Operation

TITLE 50 CONTACT PLUG ASSEMBLY RUNNING CABLE 1-26 END HIGH BARRIER, DUST COVER

SIZE	DRAWING NO.	REV.
A3	C57-10500-14	B

SCALE NONE SHEET 1 OF 1

Мы молодая и активно развивающаяся компания в области поставок электронных компонентов. Мы поставляем электронные компоненты отечественного и импортного производства напрямую от производителей и с крупнейших складов мира.

Благодаря сотрудничеству с мировыми поставщиками мы осуществляем комплексные и плановые поставки широчайшего спектра электронных компонентов.

Собственная эффективная логистика и склад в обеспечивает надежную поставку продукции в точно указанные сроки по всей России.

Мы осуществляем техническую поддержку нашим клиентам и предпродажную проверку качества продукции. На все поставляемые продукты мы предоставляем гарантию .

Осуществляем поставки продукции под контролем ВП МО РФ на предприятия военно-промышленного комплекса России , а также работаем в рамках 275 ФЗ с открытием отдельных счетов в уполномоченном банке. Система менеджмента качества компании соответствует требованиям ГОСТ ISO 9001.

Минимальные сроки поставки, гибкие цены, неограниченный ассортимент и индивидуальный подход к клиентам являются основой для выстраивания долгосрочного и эффективного сотрудничества с предприятиями радиоэлектронной промышленности, предприятиями ВПК и научно-исследовательскими институтами России.

С нами вы становитесь еще успешнее!

Наши контакты:

Телефон: +7 812 627 14 35

Электронная почта: sales@st-electron.ru

Адрес: 198099, Санкт-Петербург, Промышленная ул, дом № 19, литера Н, помещение 100-Н Офис 331