THIS DRAWING IS UNPUBLISHED. RELEASED FOR PUBLICATION -,- .
© COPYRIGHT - By - ALL RIGHTS RESERVED.

REVISIONS

P	LTR	DESCRIPTION	DATE	DWN	APVD
	A1	ECR-16-002417	17FEB2016	AP	AP

NOTES:

1 EACH ITEM AND ASSEMBLY MUST COMPLY WITH EUROPEAN REDUCTION OF HAZARDOUS SUBSTANCES (RoHS) REGULATION. UNDER DIRECTIVE 2011/65/EU AND HARMONIZED STANDARD EN 50581:2012.

△2 DO NOT SOLDER CONTACT, CRIMP ONLY

△3 INDENTIFY POSITION PE, LOADING POSITIONER PE TO SOCKET PE

△4 PE CONTACT CIRCUIT IDENTIFIED BY EXTENDED LENGTH POLARIZED "KEY"

5 ELECTRICAL TEST:
100% OPEN SHORT&MISS WIRE TEST
CONTACT RESISTANCE: 2 OHM MAX

TE P/N
2829496-1

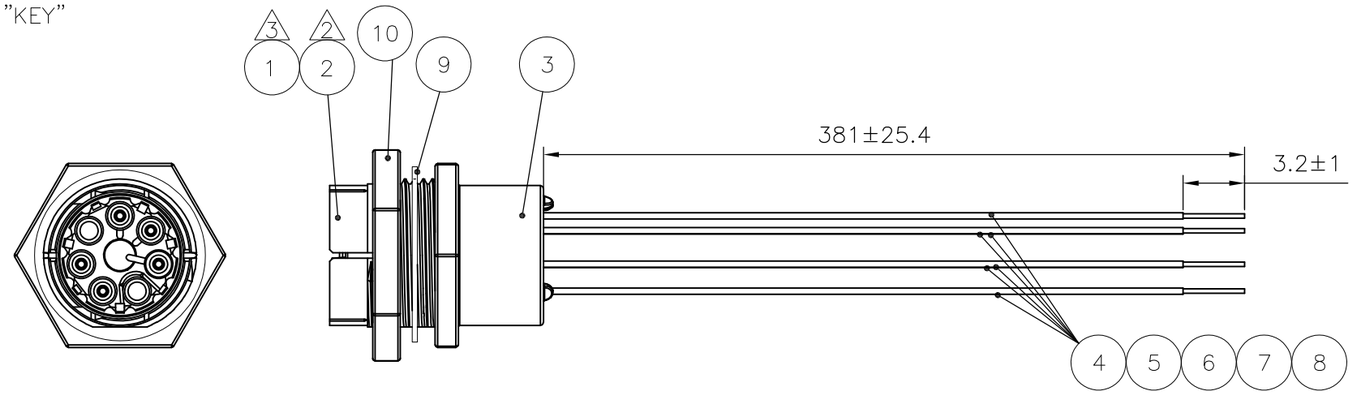

WIRE DIAGRAM

P1	COLOR
N	BLUE
L1	BROWN
PE	GREEN/YELLOW
L2 (NO PIN)	
S1	BLACK
S2	GRAY
L3 (NO PIN)	

	QTY	UoM	DESCRIPTION	ITEM
	1	PC	PANEL NUT	10
	1	PC	PANEL GASKET, SEALED NECTOR M	9
	AR	M	WIRE, ELEC, 18 AWG, HARMONIZED BLUE	8
	AR	M	WIRE, ELEC, 18 AWG, HARMONIZED BROWN	7
	AR	M	WIRE, ELEC, 18 AWG, HARMONIZED GREEN/YELLOW	6
	AR	M	WIRE, ELEC, 18 AWG, HARMONIZED BLACK	5
	AR	M	WIRE, ELEC, 18 AWG, HARMONIZED GRAY	4
	1	PC	SOCKET HOUSING, PANEL, 5P, A CODE SEALED	3
△3	5	PC	SCKT, NECTOR-M, AWG16-AWG18	2
△3	1	PC	CONN, NECTOR-M, POSITIONER, 7P	1

THIS DRAWING IS A CONTROLLED DOCUMENT.

DIMENSIONS: mm

TOLERANCES UNLESS OTHERWISE SPECIFIED:
0 PLC ± -
1 PLC ± -
2 PLC ± -
3 PLC ± -
4 PLC ± -
ANGLES ± -

MATERIAL -

FINISH -

DWN T.BURZYŃSKI 15JUN2015
CHK D.E.MCCLURE 15JUN2015
APVD A.V.ZANDVOORT 15JUN2015
PRODUCT SPEC —
APPLICATION SPEC —
WEIGHT 0

TE Connectivity

NAME
PIGTAIL 5 POS BULKHEAD SOCKET
STD HARMONIZED SEALED
—

SIZE	CAGE CODE	DRAWING NO	RESTRICTED TO
A3	00779	C-2829496	—

CUSTOMER DRAWING

SCALE	SHEET	REV
NTS	1 OF 1	A1

Мы молодая и активно развивающаяся компания в области поставок электронных компонентов. Мы поставляем электронные компоненты отечественного и импортного производства напрямую от производителей и с крупнейших складов мира.

Благодаря сотрудничеству с мировыми поставщиками мы осуществляем комплексные и плановые поставки широчайшего спектра электронных компонентов.

Собственная эффективная логистика и склад в обеспечивает надежную поставку продукции в точно указанные сроки по всей России.

Мы осуществляем техническую поддержку нашим клиентам и предпродажную проверку качества продукции. На все поставляемые продукты мы предоставляем гарантию .

Осуществляем поставки продукции под контролем ВП МО РФ на предприятия военно-промышленного комплекса России , а также работаем в рамках 275 ФЗ с открытием отдельных счетов в уполномоченном банке. Система менеджмента качества компании соответствует требованиям ГОСТ ISO 9001.

Минимальные сроки поставки, гибкие цены, неограниченный ассортимент и индивидуальный подход к клиентам являются основой для выстраивания долгосрочного и эффективного сотрудничества с предприятиями радиоэлектронной промышленности, предприятиями ВПК и научно-исследовательскими институтами России.

С нами вы становитесь еще успешнее!

Наши контакты:

Телефон: +7 812 627 14 35

Электронная почта: sales@st-electron.ru

Адрес: 198099, Санкт-Петербург, Промышленная ул, дом № 19, литера Н, помещение 100-Н Офис 331