THIS DRAWING IS UNPUBLISHED. RELEASED FOR PUBLICATION SEP. 2005
© COPYRIGHT 2005 - ALL RIGHTS RESERVED.

LOC	DIST
E	B

REVISIONS

P	LTR	DESCRIPTION	DATE	DWN	APVD
	C2	REVISED PER ECO-11-005150	29MAR2011	RK	HMR
	N	ECR-16-003725	12MAR2016	KR	TN

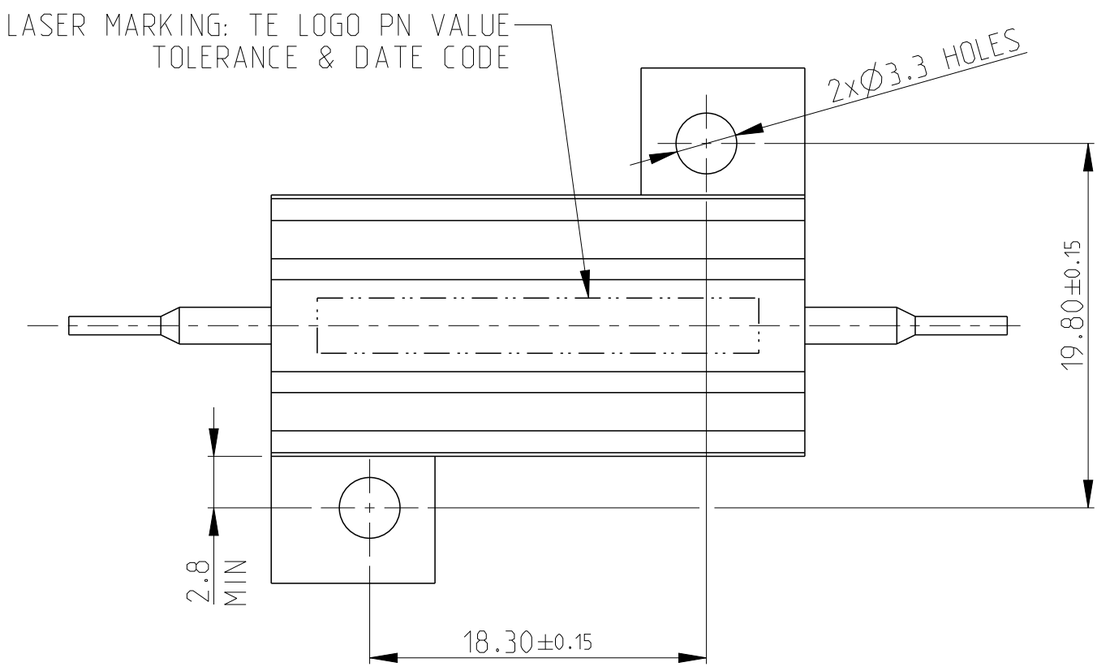

1 FOR FURTHER INFORMATION SEE DATA SHEET FOR HS SERIES-ALUMINIUM HOUSED RESISTORS

2 FOR A SPECIFIC PN FOR A RESISTANCE VALUE AND TOLERANCE, PLEASE REFER TO DMF

3 TECHNICAL SPECIFICATION

DISSIPATION AT 25°C :	25 WATTS MOUNTED ON STANDARD HEATSINK
BS OHMIC RANGE :	R051 TO 27K
STABILITY :	ΔR < =1% PER 1000hrs
ISOLATION VOLTAGE :	2500V DC/AC pk
MAX WORKING VOLTAGE :	500V DC/AC rms
TEMP COEFFICIENT :	> 1R0 50ppm > 100R 25ppm
CLIMATIC CATEGORY :	55/200/56

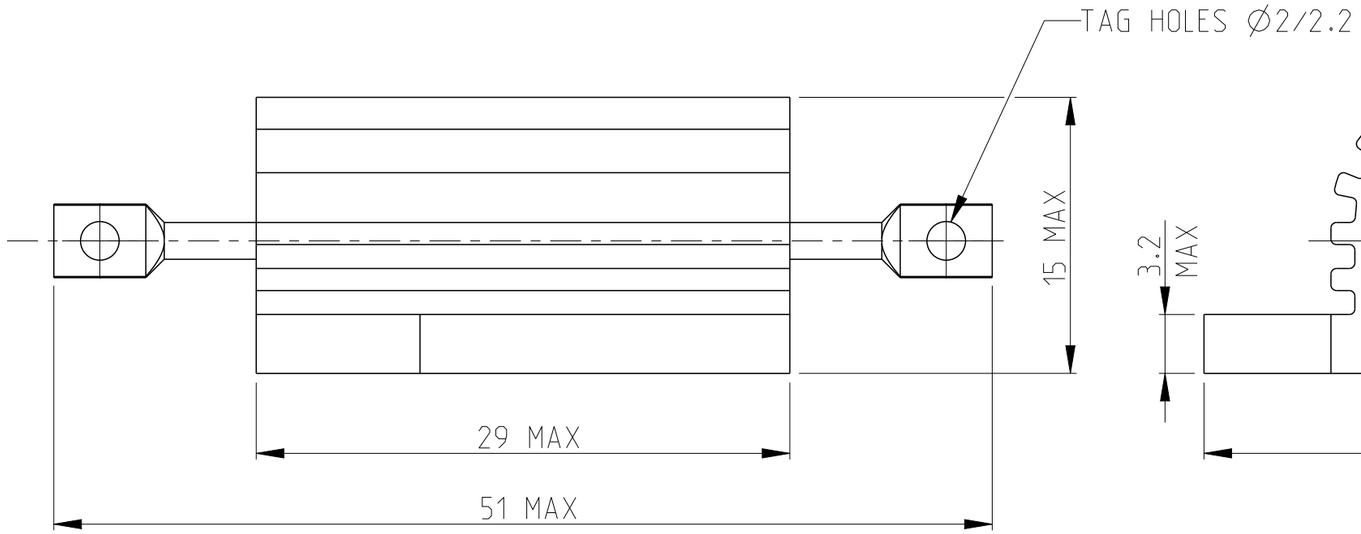

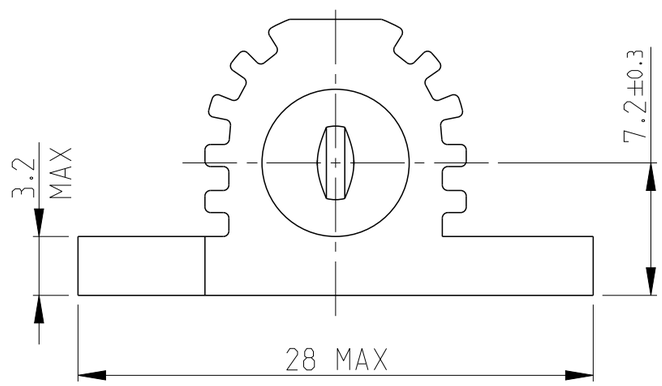

RoHS Compliant

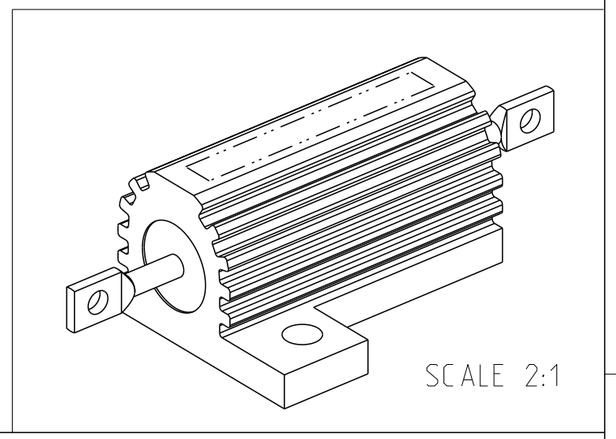

THIS DRAWING IS A CONTROLLED DOCUMENT.

DIMENSIONS: mm

TOLERANCES UNLESS OTHERWISE SPECIFIED:

0 PLC	±0.5
1 PLC	±0.2
2 PLC	±0.1
3 PLC	±-
4 PLC	±-
ANGLES	±5°

MATERIAL -

FINISH -

DWN	DAVE KENNEDY	29.SEP.05
CHK	J CATCHPOLE	30.SEP.05
APVD	J CATCHPOLE	30.SEP.05

PRODUCT SPEC -

APPLICATION SPEC -

WEIGHT -

TE Connectivity

NAME HSA25 METAL CLAD RESISTOR

SIZE	CAGE CODE	DRAWING NO	RESTRICTED TO
A3	00779	C-1625971	-

CUSTOMER DRAWING

SCALE 3:1 SHEET 1 OF 1 REV N

1470-19 (3/11)

Мы молодая и активно развивающаяся компания в области поставок электронных компонентов. Мы поставляем электронные компоненты отечественного и импортного производства напрямую от производителей и с крупнейших складов мира.

Благодаря сотрудничеству с мировыми поставщиками мы осуществляем комплексные и плановые поставки широчайшего спектра электронных компонентов.

Собственная эффективная логистика и склад в обеспечивает надежную поставку продукции в точно указанные сроки по всей России.

Мы осуществляем техническую поддержку нашим клиентам и предпродажную проверку качества продукции. На все поставляемые продукты мы предоставляем гарантию .

Осуществляем поставки продукции под контролем ВП МО РФ на предприятия военно-промышленного комплекса России , а также работаем в рамках 275 ФЗ с открытием отдельных счетов в уполномоченном банке. Система менеджмента качества компании соответствует требованиям ГОСТ ISO 9001.

Минимальные сроки поставки, гибкие цены, неограниченный ассортимент и индивидуальный подход к клиентам являются основой для выстраивания долгосрочного и эффективного сотрудничества с предприятиями радиоэлектронной промышленности, предприятиями ВПК и научно-исследовательскими институтами России.

С нами вы становитесь еще успешнее!

Наши контакты:

Телефон: +7 812 627 14 35

Электронная почта: sales@st-electron.ru

Адрес: 198099, Санкт-Петербург, Промышленная ул, дом № 19, литера Н, помещение 100-Н Офис 331