915 MHz External Whip Antenna

AEACAQ190012-S915

190.0 x Ø12.9 mm
RoHS/RoHS II Compliant
MSL = N/A: NOT APPLICABLE

FEATURES

- Gain of 3.5dBi
- 10W input power
- VSWR ≤ 2.5
- 915 MHz bandwidth
- 190 x 12.9 mm form factor

APPLICATIONS

- LPWA
- LoRA
- Sigfox
- ISM Applications
- Remote monitoring
- Network devices
- Smart buildings
- Smart cities
- M2M
- Agriculture / Environment
- Consumer tracking

ELECTRICAL SPECIFICATIONS

Parameters	Min.	Typ.	Max.	Units	Note
Frequency Range		915		MHz	
Bandwidth		CF ± 8MHz			
VSWR			2.5		
Polarization Model		Linear			
Impedance		50		Ω	
Gain		3.5		dBi	
Operating Temperature	-40		+85	˚C	
Input Power			10	W	

RETURN - LOSS CHARACTERSTICS

S11 Return-Loss

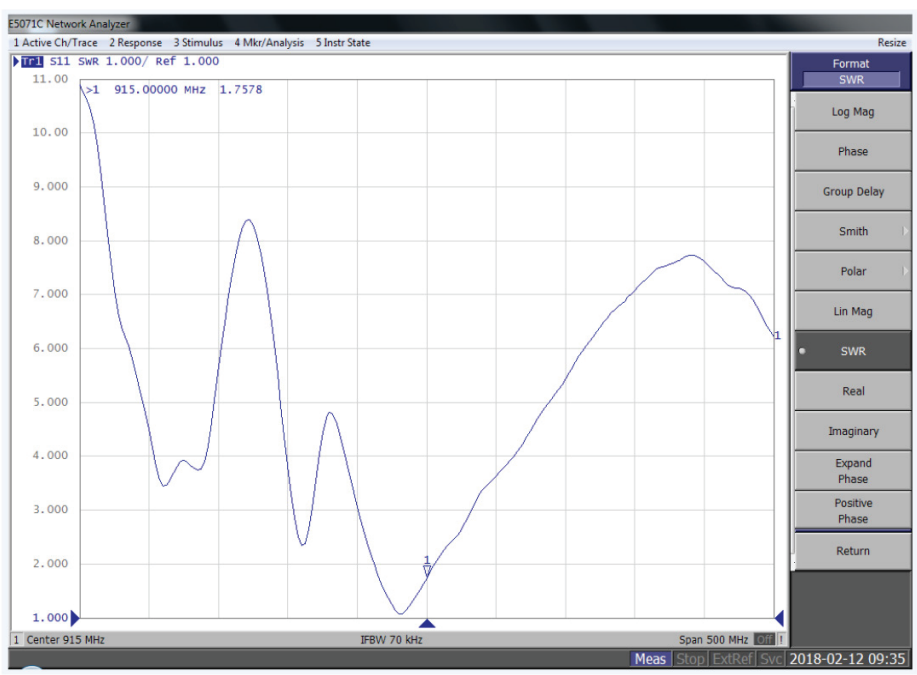

ABRACON LLC

5101 Hidden Creek Ln Spicewood TX 78669
Phone: 512-371-6159 | Fax: 512-351-8858
For terms and conditions of sales, please visit:
www.abracon.com

REVISED: 08.01.2018

ABRACON IS
ISO9001-2015
CERTIFIED

915 MHz External Whip Antenna

AEACAQ190012-S915

190.0 x Ø12.9 mm
RoHS/RoHS II Compliant
MSL = N/A: NOT APPLICABLE

RADIATION PATTERNS

Antenna 2D Patterns

Horizontal Plane

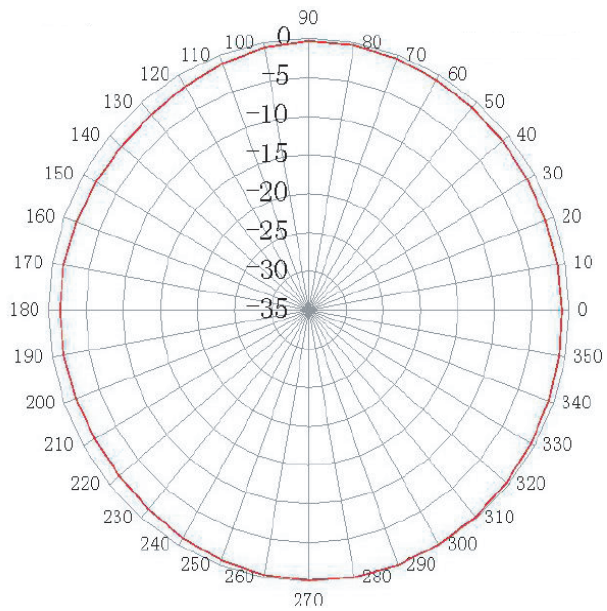

Vertical Plane

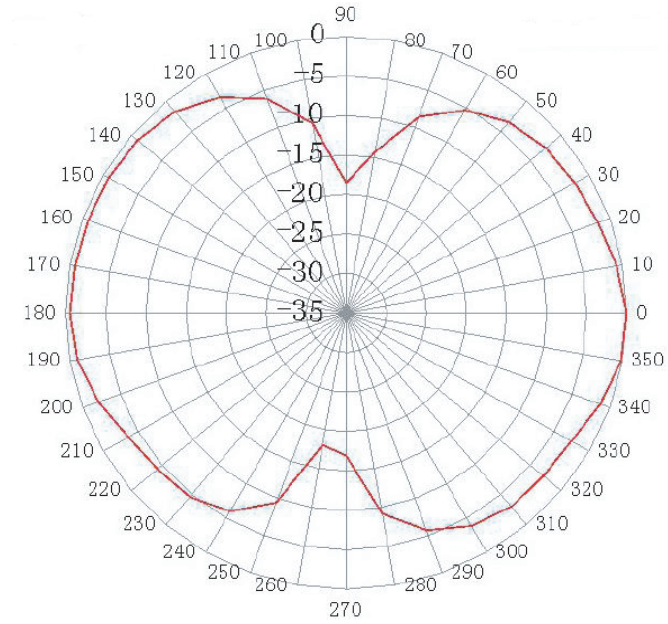

Antenna 3D Pattern
915 MHz

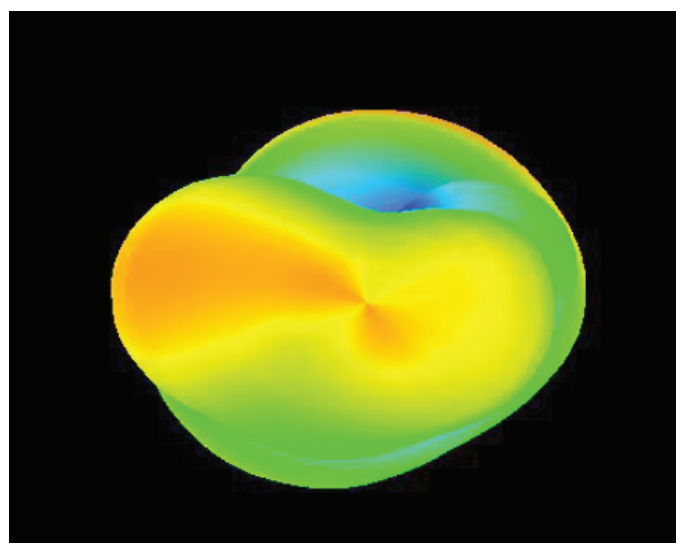

Frequency (MHz)	915
Peak Gain (dBi)	3.50
Efficiency (%)	66

ABRACON LLC
5101 Hidden Creek Ln Spicewood TX 78669
Phone: 512-371-6159 | Fax: 512-351-8858
For terms and conditions of sales, please visit:
www.abracon.com

REVISED: 08.01.2018

ABRACON IS
ISO9001-2015
CERTIFIED

915 MHz External Whip Antenna

AEACAQ190012-S915

190.0 x Ø12.9 mm
RoHS/RoHS II Compliant
MSL = N/A: NOT APPLICABLE

DIMENSIONS

Unit: mm

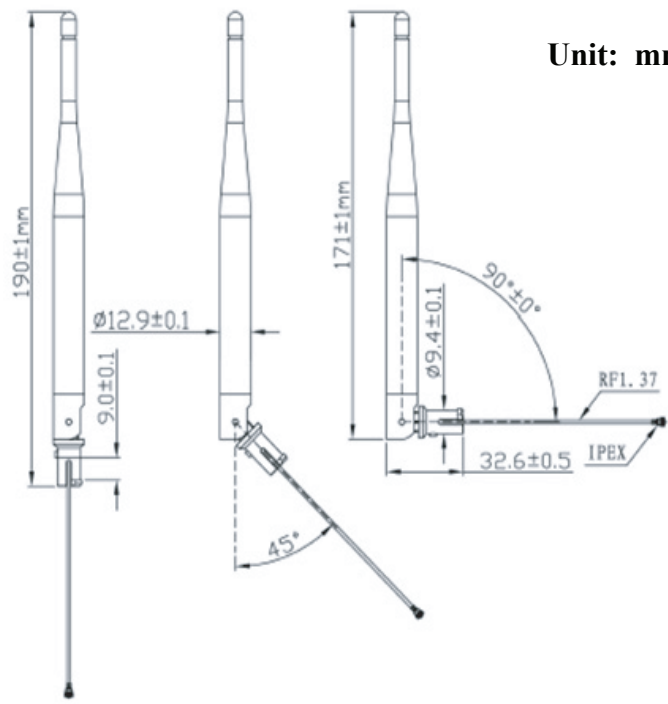

Parameters	Description
Cable Length	10.0 cm
RF Cable	RG178/RF1.37 or others
RF Connector	IPEX or others
Mounting Type	Knuckle

PACKAGING:

Each 495 x 225 x 270 mm size carton includes 500 pcs antenna, 13kgs/carton.

Unit: mm

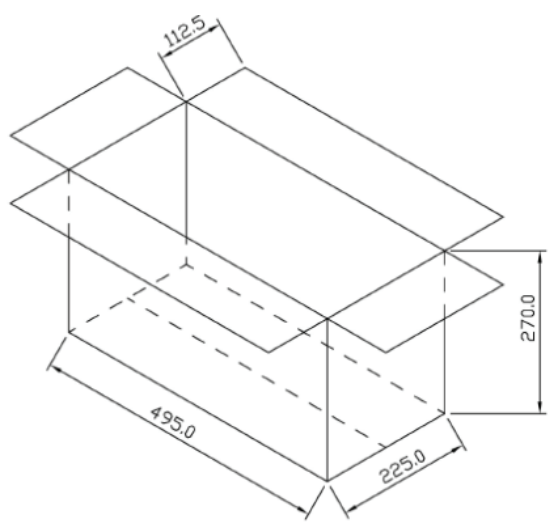

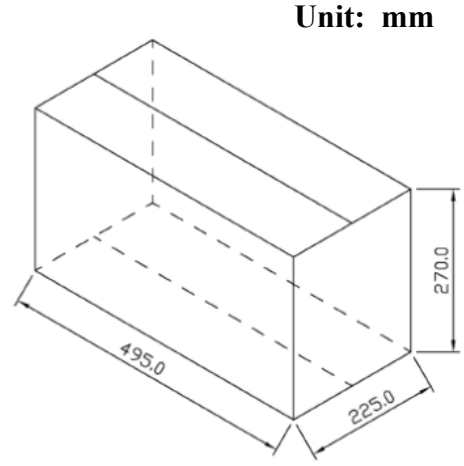

ABRACON LLC
5101 Hidden Creek Ln Spicewood TX 78669
Phone: 512-371-6159 | Fax: 512-351-8858
For terms and conditions of sales, please visit:
www.abracon.com

REVISED: 08.01.2018

ABRACON IS
ISO9001-2015
CERTIFIED

Мы молодая и активно развивающаяся компания в области поставок электронных компонентов. Мы поставляем электронные компоненты отечественного и импортного производства напрямую от производителей и с крупнейших складов мира.

Благодаря сотрудничеству с мировыми поставщиками мы осуществляем комплексные и плановые поставки широчайшего спектра электронных компонентов.

Собственная эффективная логистика и склад в обеспечивает надежную поставку продукции в точно указанные сроки по всей России.

Мы осуществляем техническую поддержку нашим клиентам и предпродажную проверку качества продукции. На все поставляемые продукты мы предоставляем гарантию .

Осуществляем поставки продукции под контролем ВП МО РФ на предприятия военно-промышленного комплекса России , а также работаем в рамках 275 ФЗ с открытием отдельных счетов в уполномоченном банке. Система менеджмента качества компании соответствует требованиям ГОСТ ISO 9001.

Минимальные сроки поставки, гибкие цены, неограниченный ассортимент и индивидуальный подход к клиентам являются основой для выстраивания долгосрочного и эффективного сотрудничества с предприятиями радиоэлектронной промышленности, предприятиями ВПК и научно-исследовательскими институтами России.

С нами вы становитесь еще успешнее!

Наши контакты:

Телефон: +7 812 627 14 35

Электронная почта: sales@st-electron.ru

Адрес: 198099, Санкт-Петербург, Промышленная ул, дом № 19, литера Н, помещение 100-Н Офис 331