BILL OF MATERIAL		
P/N	DESCRIPTION	QTY
200002701	HEX NUT DLF LKG 4-40 #501	2
200003801	HEX NUT SLF LKG #4-40 #704	2
200001201	HEX NUT SLF-LKG 8-32	2
200002801	FLT WASHER #4 PSVTD #504	2
200004001	FLT WASHER # 8 PSVTD #501	2
200000401	FLT WSHR #4 SPCL #708	2
005111400	3.5"DRAM UNCAPPED VIAL/CAP	1
CNS070900	M39029/22-192 CONTACT SZ20/20	8

REV	ECN	APP'D
L	3629	
M	5430	
N	5579	

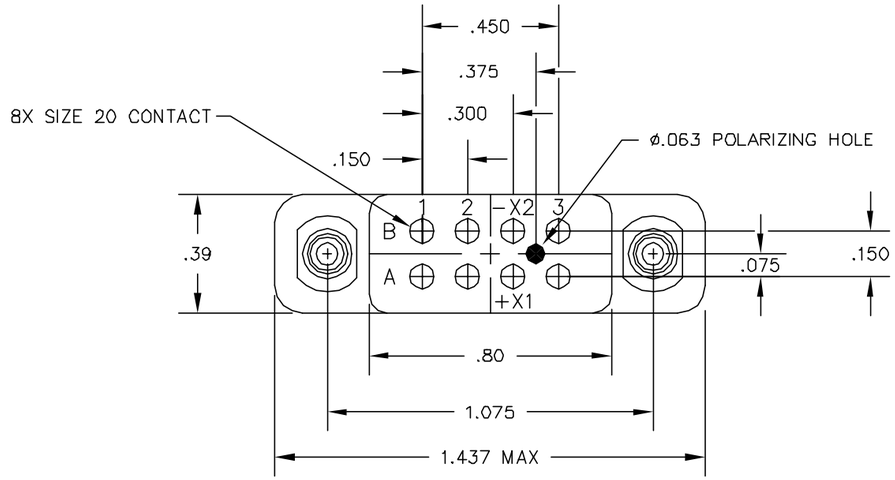

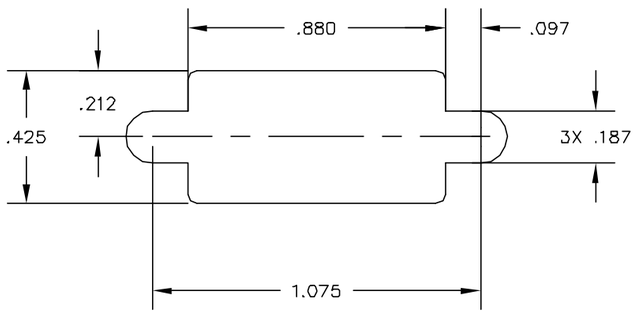

RECOMMENDED MOUNTING PANEL HOLE

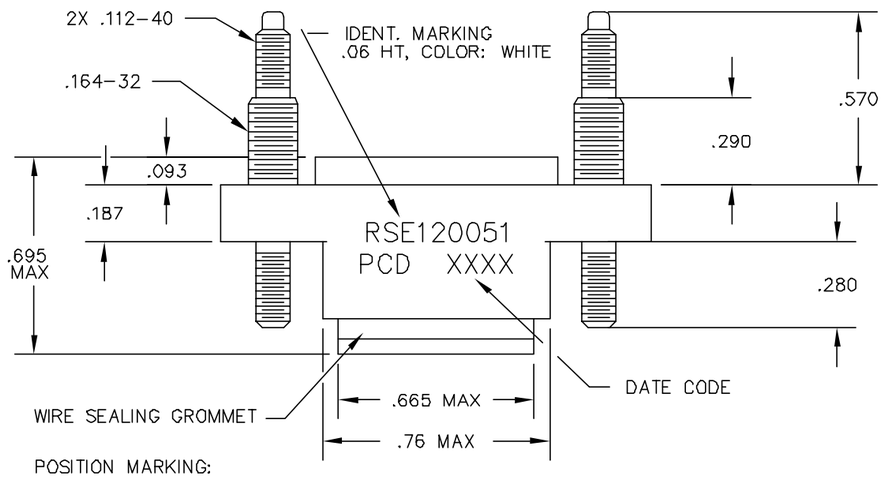

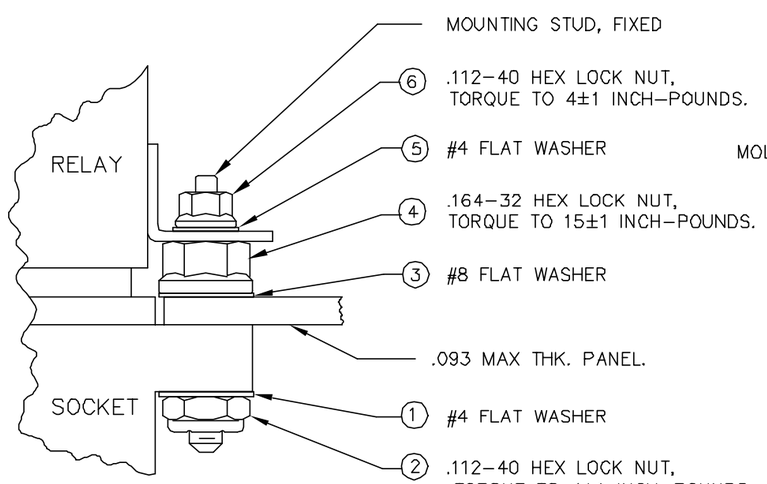

MOUNTING HARDWARE
INSTALLATION SEQUENCE BY ITEM NUMBER
TYP 2 PLACES

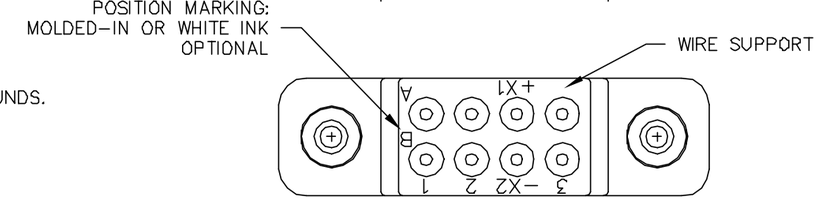

NOTES:
1. CONFORMS TO PERFORMANCE REQUIREMENTS OF MIL-S-12883.
2. MATERIALS:
   A. HOUSING AND WIRE SUPPORT- POLYETHERIMIDE, COLOR: BLUE-GREEN.
   B. GROMMET - SILICONE ELASTOMER, COLOR: RED.
3. COMPLETE MOUNTING HARDWARE SUPPLIED.
4. SOCKET CONTACTS SUPPLIED: (8) SZ 20/20, P/N CNS070900.
5. OPERATING TEMPERATURE: +125°C/-65°C CONTINUOUS.
6. CONTACT INSTALLATION TOOLS:
   CRIMP TOOL: M22520/7-01
   POSITIONER: M22520/7-12
   INSERTION/REMOVAL: M81969/16-01.

DIMENSIONS	TOLERANCES	PROJECTION	SPECIFICATION DRAWING	TITLE
ANSI Y14.5M UNITS: INCHES ACAD FILE	.XX ±.01 .XXX ±.005 ANGLES ±2°		ENGR A. PATRIE 8/13/97	RELAY SOCKET 2 POLE, 5 AMP 8 POS, SIZE 20
ORIGINAL	THIS DOCUMENT CONTAINS PROPRIETARY INFORMATION WHICH IS THE CONFIDENTIAL PROPERTY OF PCD, INC. PEABODY, MA, USA		CHKD J. RUTKOWSKI 8/13/97 APPD J.E. CAHALY 8/14/97	SIZE B · DWG NO. RSE120051 · REV N CODE: 58982 · SCALE: 2X · SHEET 1 OF 1

RSE120051
RSE120051

Мы молодая и активно развивающаяся компания в области поставок электронных компонентов. Мы поставляем электронные компоненты отечественного и импортного производства напрямую от производителей и с крупнейших складов мира.

Благодаря сотрудничеству с мировыми поставщиками мы осуществляем комплексные и плановые поставки широчайшего спектра электронных компонентов.

Собственная эффективная логистика и склад в обеспечивает надежную поставку продукции в точно указанные сроки по всей России.

Мы осуществляем техническую поддержку нашим клиентам и предпродажную проверку качества продукции. На все поставляемые продукты мы предоставляем гарантию .

Осуществляем поставки продукции под контролем ВП МО РФ на предприятия военно-промышленного комплекса России , а также работаем в рамках 275 ФЗ с открытием отдельных счетов в уполномоченном банке. Система менеджмента качества компании соответствует требованиям ГОСТ ISO 9001.

Минимальные сроки поставки, гибкие цены, неограниченный ассортимент и индивидуальный подход к клиентам являются основой для выстраивания долгосрочного и эффективного сотрудничества с предприятиями радиоэлектронной промышленности, предприятиями ВПК и научно-исследовательскими институтами России.

С нами вы становитесь еще успешнее!

Наши контакты:

Телефон: +7 812 627 14 35

Электронная почта: sales@st-electron.ru

Адрес: 198099, Санкт-Петербург, Промышленная ул, дом № 19, литера Н, помещение 100-Н Офис 331