Honeywell

SMALL PRECISION LIMIT SWITCH

CATALOGUE LISTING

924CE SERIES

CHART 1

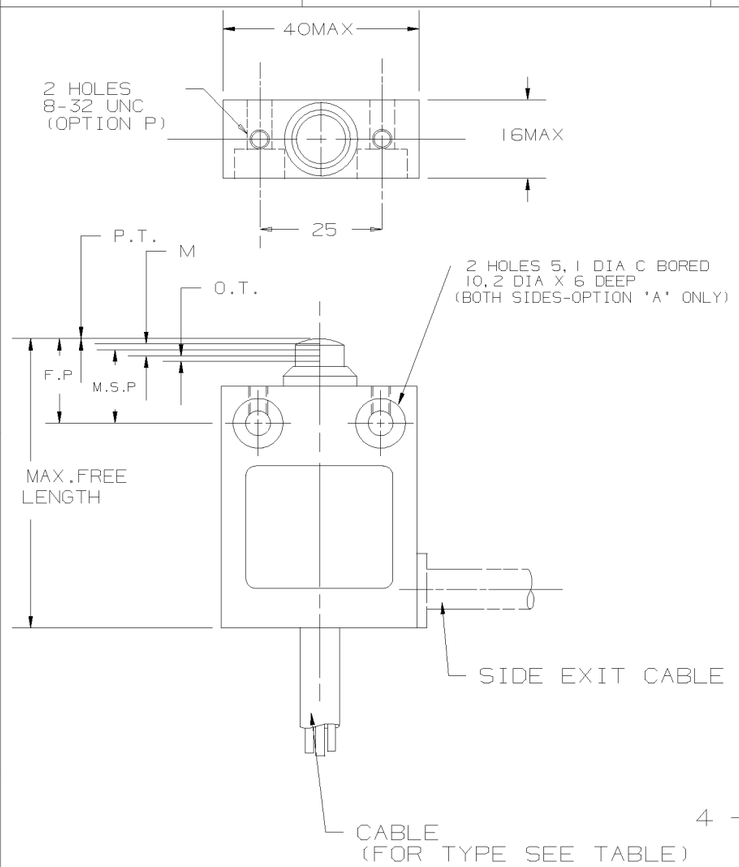

MAX FREE LENGTH	FREE POS'N (F.P.)	OPERATING FORCE MAX KG.F.	OPERATING FORCE MAX NEWTONS	MAX SAFE POS'N (M.S.P)	OVER-TRAVEL MIN (O.T)	MAKE TO BREAK DIST (M)	BREAK TO MAKE DIST (M)	P.T. MAX (P.T.)	ISSUE	SWITCH TYPE
59	17.1 ±0.4	2.3	22.5	13.1	1		2±0.5	2.2	5	924CE1-S
					0.5	0.7±0.5		4	5	924CE1-T
				13.1				2.2	5	924CE1-Y
72	29.9 ±0.4	2.3	22.5	25.9	1		2±0.5	2.2	5	924CE2-S
					0.5	0.7±0.5		4	5	924CE2-T
				25.9				2.2	5	924CE2-Y
72	29.9 ±0.4	2.3	22.5	25.9	1		2±0.5	2.2	5	924CE3-S
					0.5	0.7±0.5		4	5	924CE3-T
				25.9				2.2	5	924CE3-Y
86	43.9 ±0.4	2.3	22.5	39.9	1		2±0.5	2.2	5	924CE28-S
					0.5	0.7±0.5		4	5	924CE28-T
				39.9				2.2	5	924CE28-Y
86	43.9 ±0.4	2.3	22.5	39.9	1		2±0.5	2.2	5	924CE29-S
					0.5	0.7±0.5		4	5	924CE29-T
				39.9				2.2	5	924CE29-Y
78	35.7 ±0.4	2.6	25.5	31.7	1		2±0.5	2.2	5	924CE31-S
					0.5	0.7±0.5		4	5	924CE31-T
				31.7				2.2	5	924CE31-Y
78	35.7 ±0.4	2.6	25.5	31.7	1		2±0.5	2.2	5	924CE55-S
					0.5	0.7±0.5		4	5	924CE55-T
				31.7				2.2	5	924CE55-Y

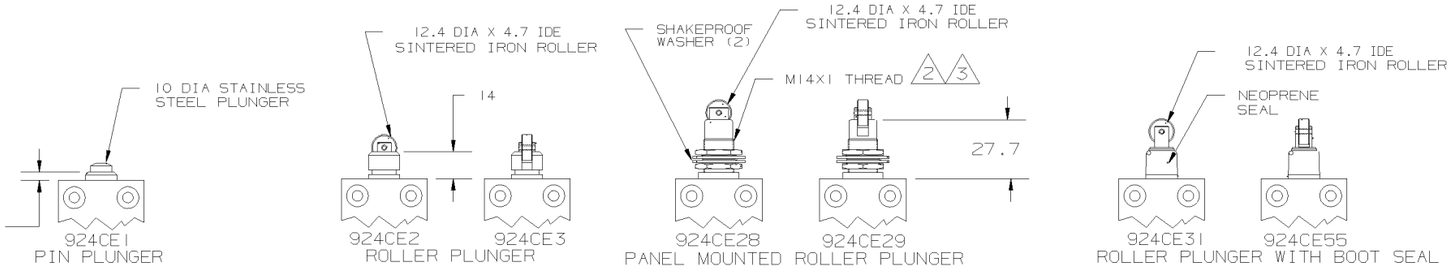

NOTES

1 : DIE-CAST HOUSING FINISHED IN RED PAINT

2 : SWITCH MOUNTS THROUGH A 14.5 DIA HOLE

3 : MAXIMUM PANEL THICKNESS = 4.2

4 : THE MINIMUM PLUNGER TRAVEL PAST BREAK FOR A SAFE CONTACT GAP IS 1.5MM (S & Y ONLY)

5 : TEMPERATURE RANGE :-
STANDARD CONSTRUCTION : 0°C to +70°C
LOW TEMP. CONSTRUCTION : -40°C to +70°C

6 : LOW TEMP. CABLE SILICONE SHEATHED

7 : ALL LOGICAL LISTINGS ARE IEC 947-5-1 APPROVED.

ACTUATORS

CATALOGUE LISTING CONVENTION

OPTIONS CAN BE COMBINED WITHIN LOGICAL LIMITS. EG.(924CE1-Y3AP)

7 924CE □ – □ □ □

ACTUATOR	CIRCUIT TYPE	CABLE LENGTH	OPTIONS
1,2,3,28,29, 31 OR 55	S,T OR Y	LENGTH IN FEET	'A' FOR SIDE CABLE EXIT 'P' FOR TOP MOUNTING. 'L' LOW TEMP CONST. 'LI' LOW TEMP CONST. EXCEPT CABLE

CIRCUIT TYPE		ELECTRICAL RATING		CIRCUIT DIAGRAM	CABLE
S	BREAK BEFORE MAKE	10A-250 VAC 1/3 HP-125/250 VAC	IEC 947-5-1 EN60947-5-1 AC15 B300 DC13 R300	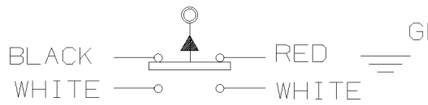	5 X 18 AWG SJTO (UL APPROVED) 6
T	MAKE BEFORE BREAK				
Y	SINGLE THROW NORMALLY CLOSED	LR15775 10A-250 VAC 1/3 HP-125/250 VAC		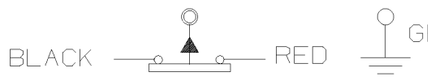	3 X 18 AWG SJTO (UL/CSA APPROVED) 6

REVISIONS	
6	MS11030
7	MS11185
8	CN14484
31.1.90	ML
9	CN16516
23.8.95	RA
10	CO-000206
1.12.97	ML

924CE SERIES CHART 1 — REPLACES

DRAWING M

ISSUE 6 7 8 9 — RELEASE NUMBER 10

CHECK

TRACED

DRAWN P. CREECHAN

DIMENSIONS ARE IN (MM)

THE COPYRIGHT OF THIS DRAWING IS THE PROPERTY OF HONEYWELL LTD. THE DRAWING IS SUPPLIED IN CONFIDENCE AND MUST NOT BE USED FOR ANY PURPOSE OTHER THAN THAT FOR WHICH IT IS SUPPLIED

THIRD ANGLE PROJECTION

Мы молодая и активно развивающаяся компания в области поставок электронных компонентов. Мы поставляем электронные компоненты отечественного и импортного производства напрямую от производителей и с крупнейших складов мира.

Благодаря сотрудничеству с мировыми поставщиками мы осуществляем комплексные и плановые поставки широчайшего спектра электронных компонентов.

Собственная эффективная логистика и склад в обеспечивает надежную поставку продукции в точно указанные сроки по всей России.

Мы осуществляем техническую поддержку нашим клиентам и предпродажную проверку качества продукции. На все поставляемые продукты мы предоставляем гарантию .

Осуществляем поставки продукции под контролем ВП МО РФ на предприятия военно-промышленного комплекса России , а также работаем в рамках 275 ФЗ с открытием отдельных счетов в уполномоченном банке. Система менеджмента качества компании соответствует требованиям ГОСТ ISO 9001.

Минимальные сроки поставки, гибкие цены, неограниченный ассортимент и индивидуальный подход к клиентам являются основой для выстраивания долгосрочного и эффективного сотрудничества с предприятиями радиоэлектронной промышленности, предприятиями ВПК и научно-исследовательскими институтами России.

С нами вы становитесь еще успешнее!

Наши контакты:

Телефон: +7 812 627 14 35

Электронная почта: sales@st-electron.ru

Адрес: 198099, Санкт-Петербург, Промышленная ул, дом № 19, литера Н, помещение 100-Н Офис 331