REV.	DESCRIPTION/ECO NO.	DATE
	RELEASED & CANCEL BXA-12561/CONN1	2/21/03
A	DIM CHNG 230.0 TO 236.0	1/5/07
B	ADD RoHS NOTE & CHNG WIRE TYPE #	2/9/07

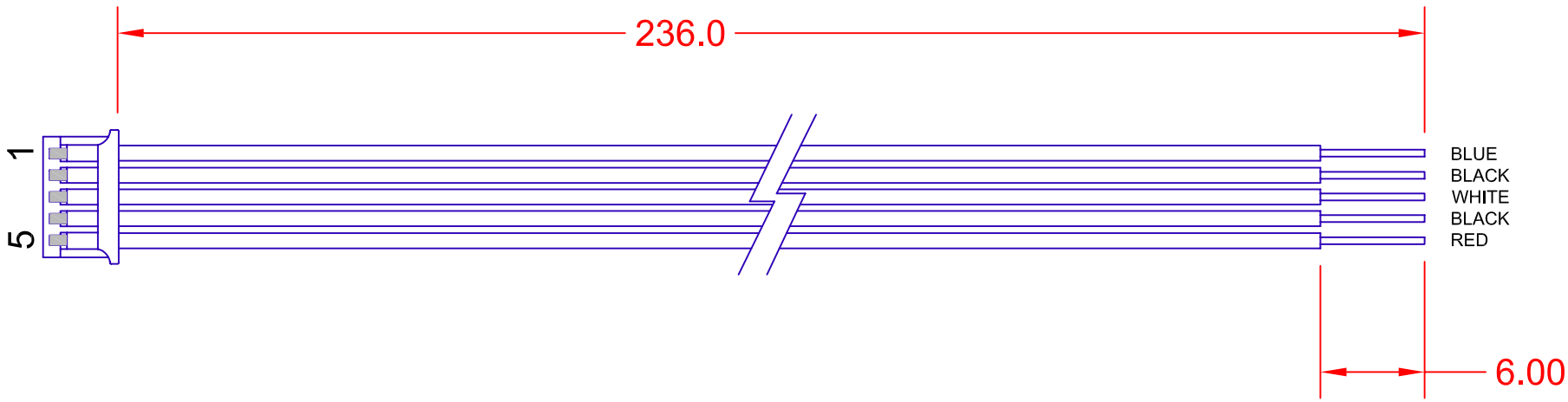

PIN	WIRE TYPE	AWG	COLOR
1	UL 1061LF	28	BLU
2	UL 1061LF	28	BLK
3	UL 1061LF	28	WHT
4	UL 1061LF	28	BLK
5	UL 1061LF	28	RED

JKL PART NO.: BXC-10546

NOTES:
1. HOUSING IL-Z-5S-S125C3 (JAE)
2. CONTACT IL-Z-C3-A-15000 (JAE)
3. RoHS COMPLIANCE
   (CONTACT JKL FOR RoHS LOT IDENTIFICATION)

METRIC THIRD ANGLE PROJECTION	DIMENSIONS ARE IN MILLIMETERS TOLERANCE UNLESS OTHERWISE SPECIFIED 1 PL +/- 4.0 2 PL +/- 0.50 ANGLE +/- 0	JKL COMPONENTS CORPORATION TITLE INPUT CONNECTOR HARNESS				
DRAWN BY L. WENGSTROM	APPV'D BY L.R. DATE 2/9/07	SIZE A	FSCM NO. 55335	DRAWING NO. BXC-10546		
- CAD DRAWING - MANUAL REVISIONS NOT PERMITTED		SCALE NONE		RELEASED DATE 2/21/03	REVISION DATE 2/9/07	REV. NO. B SHEET 1 OF 1

Мы молодая и активно развивающаяся компания в области поставок электронных компонентов. Мы поставляем электронные компоненты отечественного и импортного производства напрямую от производителей и с крупнейших складов мира.

Благодаря сотрудничеству с мировыми поставщиками мы осуществляем комплексные и плановые поставки широчайшего спектра электронных компонентов.

Собственная эффективная логистика и склад в обеспечивает надежную поставку продукции в точно указанные сроки по всей России.

Мы осуществляем техническую поддержку нашим клиентам и предпродажную проверку качества продукции. На все поставляемые продукты мы предоставляем гарантию .

Осуществляем поставки продукции под контролем ВП МО РФ на предприятия военно-промышленного комплекса России , а также работаем в рамках 275 ФЗ с открытием отдельных счетов в уполномоченном банке. Система менеджмента качества компании соответствует требованиям ГОСТ ISO 9001.

Минимальные сроки поставки, гибкие цены, неограниченный ассортимент и индивидуальный подход к клиентам являются основой для выстраивания долгосрочного и эффективного сотрудничества с предприятиями радиоэлектронной промышленности, предприятиями ВПК и научно-исследовательскими институтами России.

С нами вы становитесь еще успешнее!

Наши контакты:

Телефон: +7 812 627 14 35

Электронная почта: sales@st-electron.ru

Адрес: 198099, Санкт-Петербург, Промышленная ул, дом № 19, литера Н, помещение 100-Н Офис 331