PAGE **1/2**	ISSUE **1341 C**	SERIES **SMA**	PART NUMBER **5914-9503-000**

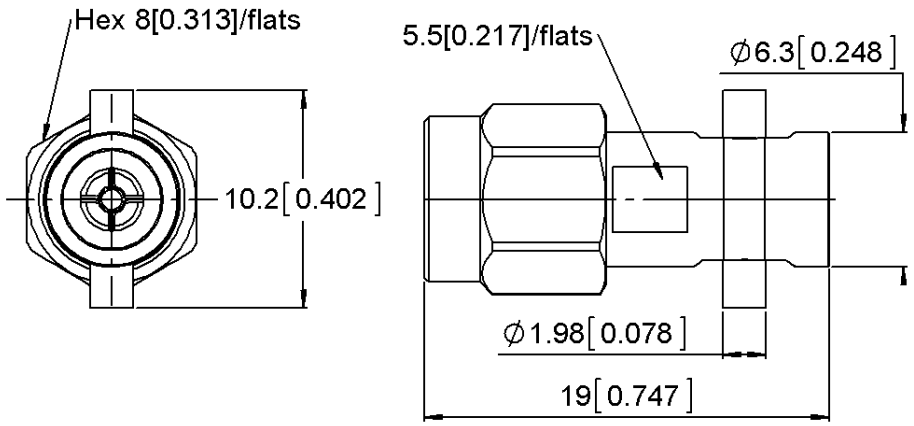

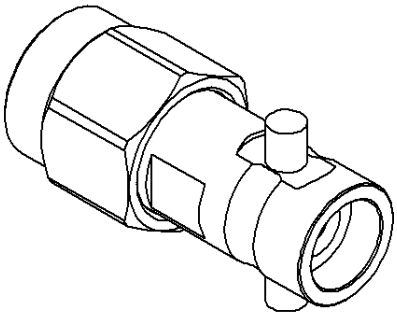

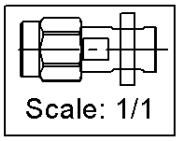

All dimensions are in mm.

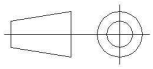

COMPONENTS	MATERIALS	PLATING (µm)
Body	**STAINLESS STEEL**	**PASSIVATED**
Center contact	**BERYLLIUM COPPER**	**NPGR**
Outer contact		
Insulator	**PTFE**	
Gasket	**SILICONE RUBBER**	
Others parts		
-	-	-
-	-	-

This document contains proprietary information and such information shall not be disclosed to any third party for any purpose whatsoever or used for manufacturing purposes without prior written agreement from Radiall. The data defined in this document are given as an indication, in the effort to improve our products; we reserve the right to make any changes judged necessary.

PACKAGING

Standard	Unit	Other
1	Contact us	Contact us

ELECTRICAL CHARACTERISTICS

Impedance			50	Ω
Frequency			0-26	GHz
VSWR	1.1	+	0.0000	x F(GHz) Maxi
Insertion loss			0.06	√F(GHz) dB Maxi
RF leakage		- (	60	- F(GHz)) dB Maxi
Voltage rating			500	Veff Maxi
Dielectric withstanding voltage			1000	Veff mini
Insulation resistance			5000	MΩ mini

MECHANICAL CHARACTERISTICS

Center contact retention			
Axial force – Mating End		27	N mini
Axial force – Opposite end		27	N mini
Torque		2.8	N.cm mini
Recommended torque			
Mating	SMA	110	N.cm
	SMA	0	N.cm
		0	N.cm
Panel nut			N.cm

Mating life	5000	Cycles mini
Weight	4.2470	g

ENVIRONMENTAL

Operating	-65/+165	°C
Hermetic seal	N/A	Atm.cm3/s
Panel leakage	N/A	

SPECIFICATION

OTHER CHARACTERISTICS

This document contains proprietary information and such information shall not be disclosed to any third party for any purpose whatsoever or used for manufacturing purposes without prior written agreement from Radiall. The data defined in this document are given as an indication, in the effort to improve our products; we reserve the right to make any changes judged necessary.

Мы молодая и активно развивающаяся компания в области поставок электронных компонентов. Мы поставляем электронные компоненты отечественного и импортного производства напрямую от производителей и с крупнейших складов мира.

Благодаря сотрудничеству с мировыми поставщиками мы осуществляем комплексные и плановые поставки широчайшего спектра электронных компонентов.

Собственная эффективная логистика и склад в обеспечивает надежную поставку продукции в точно указанные сроки по всей России.

Мы осуществляем техническую поддержку нашим клиентам и предпродажную проверку качества продукции. На все поставляемые продукты мы предоставляем гарантию .

Осуществляем поставки продукции под контролем ВП МО РФ на предприятия военно-промышленного комплекса России , а также работаем в рамках 275 ФЗ с открытием отдельных счетов в уполномоченном банке. Система менеджмента качества компании соответствует требованиям ГОСТ ISO 9001.

Минимальные сроки поставки, гибкие цены, неограниченный ассортимент и индивидуальный подход к клиентам являются основой для выстраивания долгосрочного и эффективного сотрудничества с предприятиями радиоэлектронной промышленности, предприятиями ВПК и научно-исследовательскими институтами России.

С нами вы становитесь еще успешнее!

Наши контакты:

Телефон: +7 812 627 14 35

Электронная почта: sales@st-electron.ru

Адрес: 198099, Санкт-Петербург, Промышленная ул, дом № 19, литера Н, помещение 100-Н Офис 331