NOTES:
1. MOUNTING TYPE: 35mm DIN RAIL OR SCREW.
2. VOLTAGE: 600 V (UL).
3. CURRENT: Cu 285 A, Al 230 A (UL).
4. WIRE CROSS-SECTION RANGE, UL:
   Cu/Al 2AWG-300mm² (33.6-300mm²) STRANDED.
   Cu (2-3) X 2 AWG (2-3 X 33.6mm²) STRANDED.
   Cu 2X 1/0 AWG (2X 53mm²) STRANDED.
5. HEAD CAP SCREW WITH 8mm HEXAGON SOCKET SIZE.
   USE A TOOL WITH LENGTH ALLOWING FOR A FULL SCREW ENGAGEMENT.
6. RECOMMENDED TIGHTENING TORQUE: 216 Lb-In (24 Nm).
7. ALL ELECTRICAL AND MECHANICAL SPECIFICATIONS ARE PER UL1059 AS NOTED IN MOLEX UL AGENCY APPROVAL.
8. THE SUITABILITY OF THESE TERMINALS SHALL BE DETERMINED IN THE END-USE INVESTIGATION.
9. AS ENVIRONMENTAL BARRIER DIELECTRIC GREASE MAY BE PRESENT IN THE WIRING CHAMBER. ENSURE TO USE THE RECOMMENDED TIGHTING TORQUE FOR ALL CONDUCTORS.

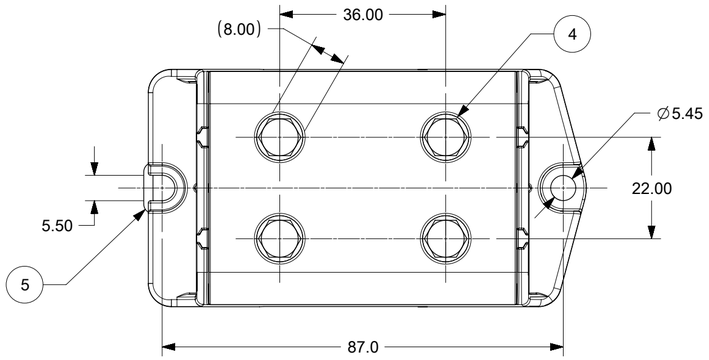

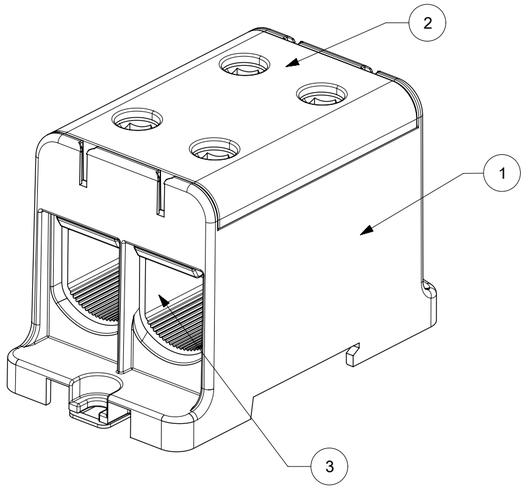

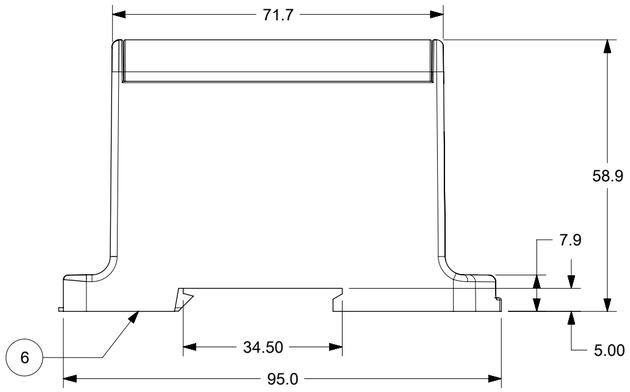

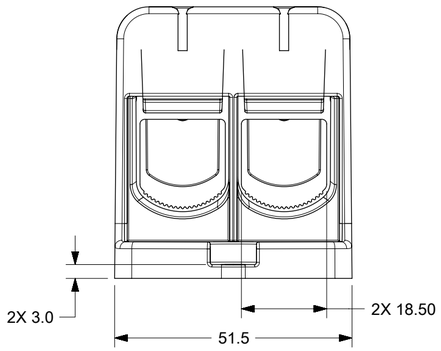

2016060683	MX-KE68.3	UCLP 1PL GRN/YLW W/SCR 285A	GREEN	YELLOW
2016060682	MX-KE68.2	UCLP 1PL GRY/BLU W/SCR 285A	GREY	BLUE
2016060680	MX-KE68	UCLP 1PL GRY/GRY W/SCR 285A	GREY	GREY
MATERIAL No.	ENGINEERING No.	DESCRIPTION	HOUSING COLOR	COVER COLOR

6	1	SPRING, LATCH	STEEL
5	1	LATCH, DIN	STEEL
4	4	SCREW, SET	ALUMINUM
3	1	CAGE, 1PL	ALUMINUM
2	1	COVER	POLYAMIDE
1	1	HOUSING	POLYAMIDE
ITEM	QTY	DESCRIPTION	MATERIAL

THIS DRAWING CONTAINS INFORMATION THAT IS PROPRIETARY TO MOLEX ELECTRONIC TECHNOLOGIES, LLC AND SHOULD NOT BE USED WITHOUT WRITTEN PERMISSION

RELEASE
EC NO: 120665 2017/08/14
DRWN: WLEUNG 2017/08/15
CHK'D: DNGUYEN62 2017/08/18
APPR: JFMURPHY

GENERAL TOLERANCES (UNLESS SPECIFIED)
ANGULAR TOL ± °
4 PLACES ±
3 PLACES ±
2 PLACES ± SEE CHART
1 PLACE ± SEE CHART
0 PLACES ±
DRAFT WHERE APPLICABLE MUST REMAIN WITHIN DIMENSIONS

REV: A

DIMENSION UNITS: mm
SCALE: 1:1
DRWN BY: WLEUNG DATE: 2017/08/14
CHK'D BY: DNGUYEN62 DATE: 2017/08/15
APPR BY: JFMURPHY DATE: 2017/08/18
DRAWING SIZE: C
THIRD ANGLE PROJECTION

molex®

MX-KE68

PRODUCT CUSTOMER DRAWING

SERIES: 201606
MATERIAL NUMBER: SEE CHART
CUSTOMER:
DOCUMENT NUMBER: 2016060680
DOC TYPE: PSD
DOC PART: 000
SHEET NUMBER: 1 OF 1

RELEASE STATUS: P1 | RELEASE DATE: 18.08.2017 19:46:48

FORMAT: master-lb-prod-C
REVISION: G
DATE: 2015/12/14

Мы молодая и активно развивающаяся компания в области поставок электронных компонентов. Мы поставляем электронные компоненты отечественного и импортного производства напрямую от производителей и с крупнейших складов мира.

Благодаря сотрудничеству с мировыми поставщиками мы осуществляем комплексные и плановые поставки широчайшего спектра электронных компонентов.

Собственная эффективная логистика и склад в обеспечивает надежную поставку продукции в точно указанные сроки по всей России.

Мы осуществляем техническую поддержку нашим клиентам и предпродажную проверку качества продукции. На все поставляемые продукты мы предоставляем гарантию .

Осуществляем поставки продукции под контролем ВП МО РФ на предприятия военно-промышленного комплекса России , а также работаем в рамках 275 ФЗ с открытием отдельных счетов в уполномоченном банке. Система менеджмента качества компании соответствует требованиям ГОСТ ISO 9001.

Минимальные сроки поставки, гибкие цены, неограниченный ассортимент и индивидуальный подход к клиентам являются основой для выстраивания долгосрочного и эффективного сотрудничества с предприятиями радиоэлектронной промышленности, предприятиями ВПК и научно-исследовательскими институтами России.

С нами вы становитесь еще успешнее!

Наши контакты:

Телефон: +7 812 627 14 35

Электронная почта: sales@st-electron.ru

Адрес: 198099, Санкт-Петербург, Промышленная ул, дом № 19, литера Н, помещение 100-Н Офис 331