REV.	ECN NO.	DATE	SIGN	DESCRIPTION
B	LEN1630256	2016/03/01	Ruru	Change Logo
C	C190310	2019/03/08	Ruru	Modify Note

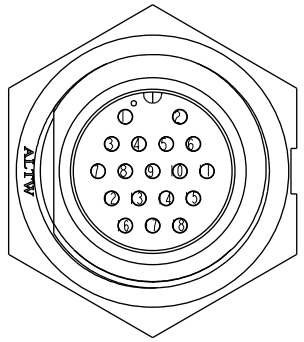

Pin Assignments
Front View 前視圖

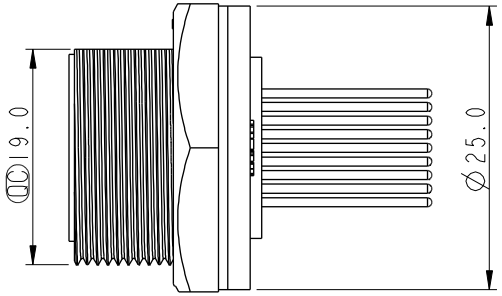

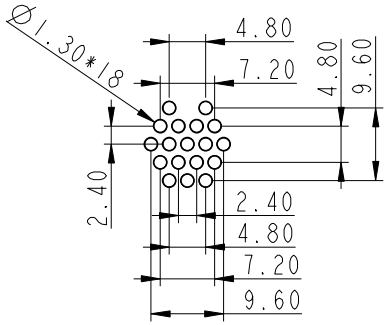

18 Pin Male Connector
Male Pin PCB Layout

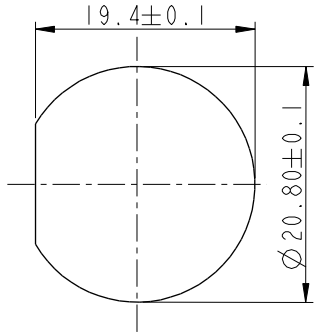

Recommended Panel Cut-Out

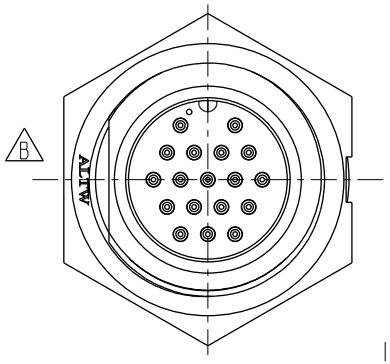

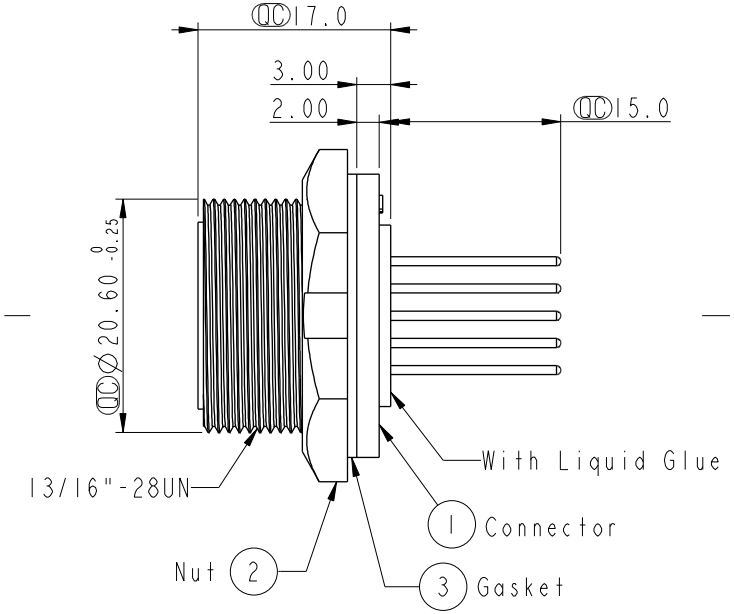

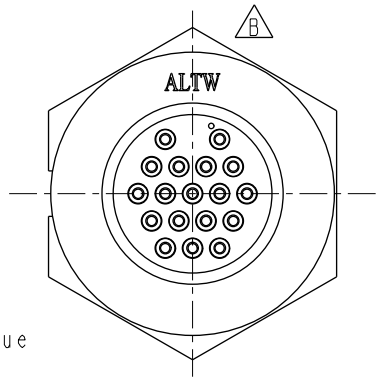

ALTW
CONFIDENTIAL
2019-03-08
R&D DEPT.

Note: C
* QC Important Dimension.
* Waterproof Rate: IP67, Unmated
* Housing: Thermoplastic, Black
* Pin: Copper Alloy, Gold Plated
* Nut: Thermoplastic, Black
* Gasket: Rubber, Black
* Use with waterproof cap or dust cap
  For Panel Thickness Max: 2.0mm
* Use without waterproof cap or dust cap
  For Panel Thickness Max: 3.0mm
* Gasket and Nut are packed separately
  in PE bags.

UNIT: mm

TOLERANCE
.X ±0.25
.XX ±0.1
.XXX ±0.05
ANGLES ±1°

TITLE: 18Pin Male Connector Male Pin			
SCALE: 1:1	SIZE: A4	SHEET 1 OF 1	
REV.: C	WC-REV.: A.3	QC: Inspection item	

Amphenol LTW
安費諾亮泰企業股份有限公司

ITEM NO: CU-18PMMP-SC7002	DRAWN BY: Ruru	DATE: 2019-03-08
DWG NO: CU-18PMMP-SC7002	CHECKED BY: Rita	DATE: 2019-03-08
CUSTOMER: ALTW	APPROVED BY: Max	DATE: 2019-03-08

W10814-03-RM01A2

THIS DOCUMENT IS SUBJECT TO CHANGE WITHOUT NOTICE. IT IS CONFIDENTIAL AND A PROPERTY OF Amphenol LTW. DISCLOSURE TO THIRD PARTY HAS TO BE AUTHORIZED BY Amphenol LTW.

Мы молодая и активно развивающаяся компания в области поставок электронных компонентов. Мы поставляем электронные компоненты отечественного и импортного производства напрямую от производителей и с крупнейших складов мира.

Благодаря сотрудничеству с мировыми поставщиками мы осуществляем комплексные и плановые поставки широчайшего спектра электронных компонентов.

Собственная эффективная логистика и склад в обеспечивает надежную поставку продукции в точно указанные сроки по всей России.

Мы осуществляем техническую поддержку нашим клиентам и предпродажную проверку качества продукции. На все поставляемые продукты мы предоставляем гарантию .

Осуществляем поставки продукции под контролем ВП МО РФ на предприятия военно-промышленного комплекса России , а также работаем в рамках 275 ФЗ с открытием отдельных счетов в уполномоченном банке. Система менеджмента качества компании соответствует требованиям ГОСТ ISO 9001.

Минимальные сроки поставки, гибкие цены, неограниченный ассортимент и индивидуальный подход к клиентам являются основой для выстраивания долгосрочного и эффективного сотрудничества с предприятиями радиоэлектронной промышленности, предприятиями ВПК и научно-исследовательскими институтами России.

С нами вы становитесь еще успешнее!

Наши контакты:

Телефон: +7 812 627 14 35

Электронная почта: sales@st-electron.ru

Адрес: 198099, Санкт-Петербург, Промышленная ул, дом № 19, литера Н, помещение 100-Н Офис 331