MICRO SWITCH
FREEPORT, ILLINOIS, U.S.A.
A DIVISION OF HONEYWELL
FED. MFG. CODE 91929

SWITCH – ENCLOSED

CATALOG LISTING
301LS28

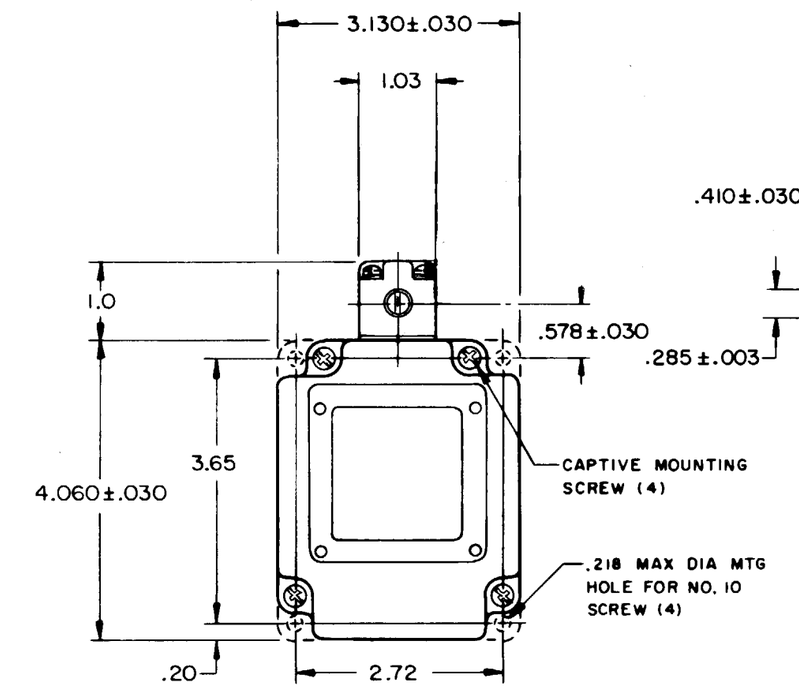

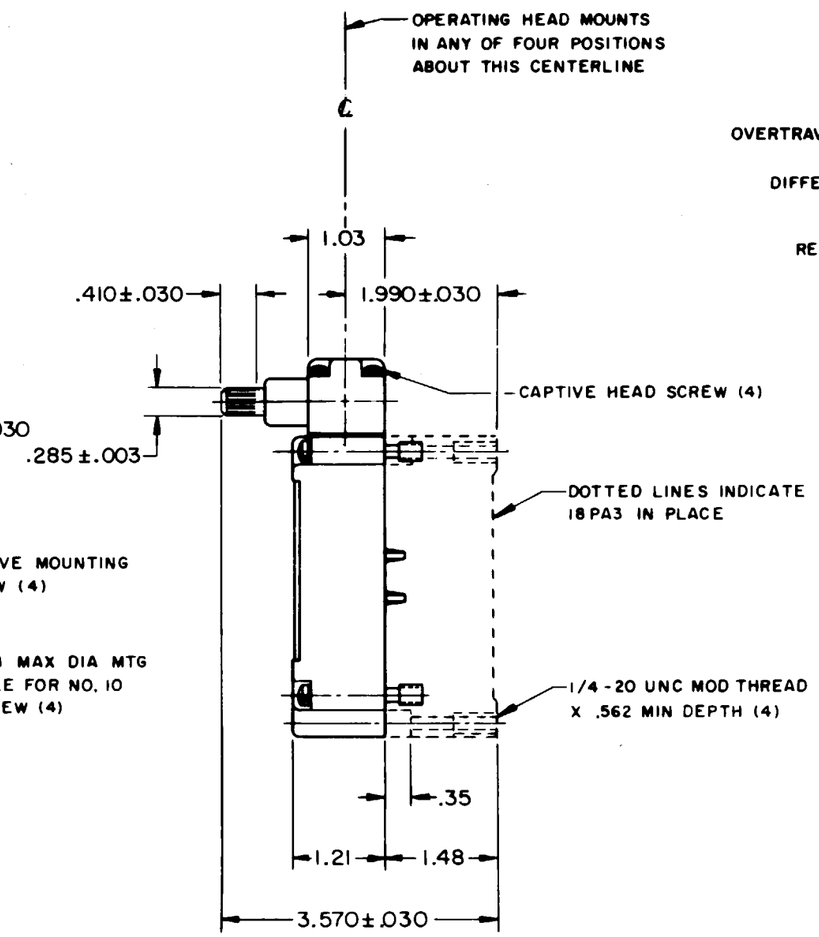

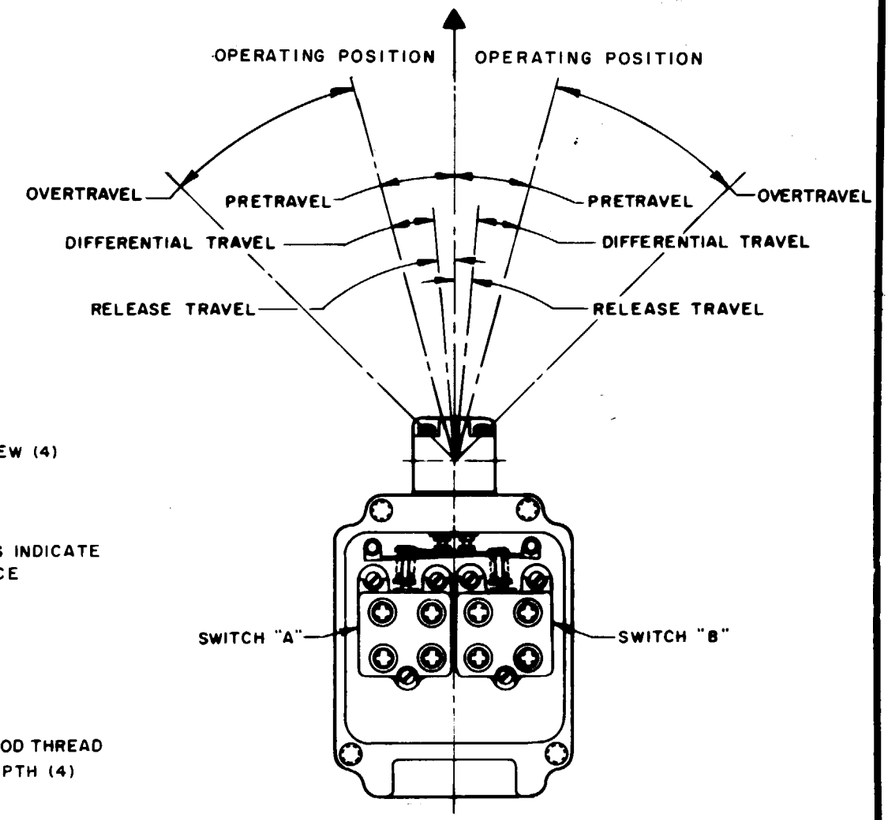

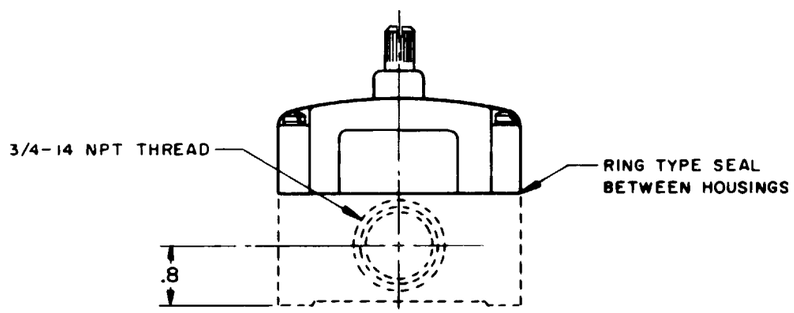

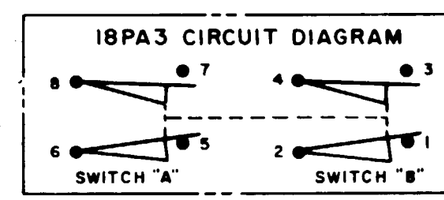

THIS DRAWING COVERS A PROPRIETARY ITEM AND IS THE PROPERTY OF MICRO SWITCH, A DIVISION OF MINNEAPOLIS-HONEYWELL REGULATOR CO. THIS DRAWING IS NOT TO BE COPIED OR USED WITHOUT THE APPROVAL OF MICRO SWITCH.

CHARACTERISTICS

OPERATING FORCE	7 1/2 IN LB MAX
FULL OVERTRAVEL FORCE	9 IN LB MAX
RELEASE FORCE	3/4 IN LB MIN
PRETRAVEL	15° MAX
DIFFERENTIAL TRAVEL	10° MAX
OVERTRAVEL	30° MIN
RELEASE TRAVEL	5° MIN
SWITCH-BASIC REPLACEMENT	2MN6 (2)

ELECTRICAL DATA

CONTACT ARRANGEMENT
(SEE CIRCUIT DIAGRAM)

10A-120, 240, OR 480 VAC, 1/3 HP - 120 VAC
3/4 HP - 240 VAC; 0.8A - 115 VDC; 0.4A - 230 VDC
.1A - 550 VDC
PILOT DUTY: 600 VAC MAX

SCALE 1/2 TO 1

DO NOT SCALE PRINT

UNLESS OTHERWISE NOTED
DIMENSIONS ARE IN INCHES

TOLERANCES ARE:

ONE PLACE	(.0)	±.030
TWO PLACE	(.00)	±.015
THREE PLACE	(.000)	±.005
ANGLES		±

WEIGHT

NOTE -

1 - SHAFT WILL OPERATE BOTH SWITCHES IN EITHER DIRECTION FROM NEUTRAL
2 - BASIC SWITCHES DO NOT NECESSARILY OPERATE SIMULTANEOUSLY

DRAWING NUMBER	M 301LS28	RELEASE NO.	ETS SR 12756
ISSUE	7	REPLACES	
CHECK	CS		

REVISIONS

A	C015200	M B F 21 JUNE 65
B	SR 12756	O M W 3 MAR 67
C	C025152	R E R 22 APR 69
D	C068675	T S M 9 OCT 90
E	CO-77031	J D B 22 DEC 93

DRAWN M B F 21 JUNE 65
CHECK L S D 22 JUN 65
CHECK
CHECK W R A 22 JUN 65
CHECK
CHECK L R 22 JUN 65

FO-50378-003

Мы молодая и активно развивающаяся компания в области поставок электронных компонентов. Мы поставляем электронные компоненты отечественного и импортного производства напрямую от производителей и с крупнейших складов мира.

Благодаря сотрудничеству с мировыми поставщиками мы осуществляем комплексные и плановые поставки широчайшего спектра электронных компонентов.

Собственная эффективная логистика и склад в обеспечивает надежную поставку продукции в точно указанные сроки по всей России.

Мы осуществляем техническую поддержку нашим клиентам и предпродажную проверку качества продукции. На все поставляемые продукты мы предоставляем гарантию .

Осуществляем поставки продукции под контролем ВП МО РФ на предприятия военно-промышленного комплекса России , а также работаем в рамках 275 ФЗ с открытием отдельных счетов в уполномоченном банке. Система менеджмента качества компании соответствует требованиям ГОСТ ISO 9001.

Минимальные сроки поставки, гибкие цены, неограниченный ассортимент и индивидуальный подход к клиентам являются основой для выстраивания долгосрочного и эффективного сотрудничества с предприятиями радиоэлектронной промышленности, предприятиями ВПК и научно-исследовательскими институтами России.

С нами вы становитесь еще успешнее!

Наши контакты:

Телефон: +7 812 627 14 35

Электронная почта: sales@st-electron.ru

Адрес: 198099, Санкт-Петербург, Промышленная ул, дом № 19, литера Н, помещение 100-Н Офис 331