Technical Data Sheet

Rosenberger

Adaptor
RPC-1.35 Plug – RPC-1.00 Plug

P9S101-S00D3

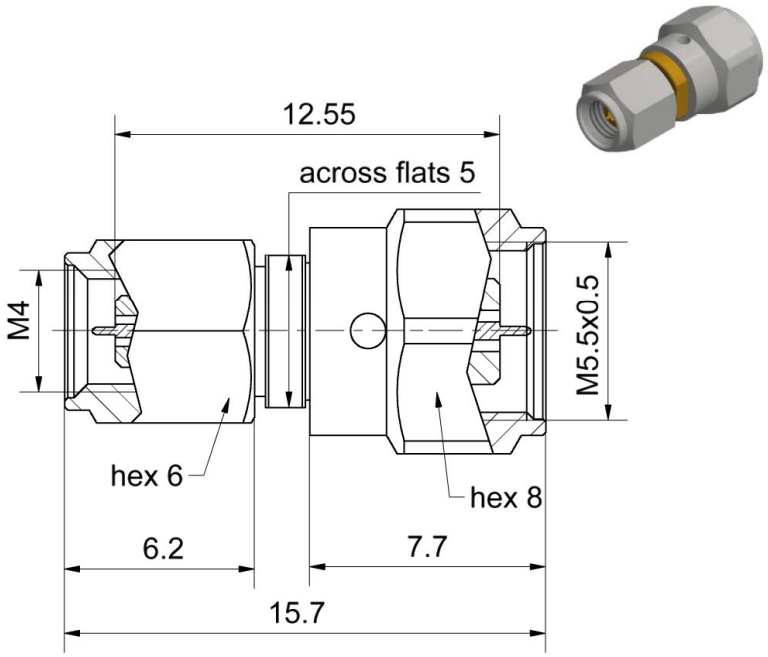

All dimensions are in mm; tolerances according to ISO 2768 m-H

Interface

RPC-1.00 side according to	IEC 61169-31
RPC-1.35 side according to	IEC 61169-65

Documents

N/A

Material and plating

Connector parts	Material	Plating
Center conductor	CuBe	Gold, min. 1.27µm
Outer conductor	CuBe or equiv.	Gold, min. 1.27µm
Coupling nut	Stainless steel	Passivated
Dielectric	PEEK	

Dieses Dokument ist urheberrechtlich geschützt ● This document is protected by copyright ● Rosenberger Hochfrequenztechnik GmbH & Co. KG

Rosenberger Hochfrequenztechnik GmbH & Co. KG
P.O.Box 1260 D-84526 Tittmoning Germany
www.rosenberger.de

Tel. : +49 8684 18-0
Email : info@rosenberger.de

Electrical data

Frequency	DC to 90 GHz
Return loss	≥ 28 dB, DC to 20 GHz ≥ 20 dB, 20 GHz to 40 GHz ≥ 17 dB, 40 GHz to 90 GHz

Mechanical data

	RPC-1.00	RPC-1.35
Mating cycles	≥ 500	≥ 3000
Maximum torque	0.70 Nm	1.65 Nm
Recommended torque	0.35 Nm	0.90 Nm
Gauge	0.000 mm to 0.030 mm	0.003 mm to 0.020 mm

Environmental data

Temperature range	- 40 °C to +85 °C
RoHS	compliant

Packing

Standard	1 pce in box
Weight	3.2 g/pce

While the information has been carefully compiled to the best of our knowledge, nothing is intended as representation or warranty on our part and no statement herein shall be construed as recommendation to infringe existing patents. In the effort to improve our products, we reserve the right to make changes judged to be necessary.

Draft	Date	Approved	Date
Marcel Panicke	22.08.17	Markus Müller	17.12.19

Rev.	Engineering change number	Name	Date
e00	19-2422	Marion Striegler	17.12.19

Rosenberger Hochfrequenztechnik GmbH & Co. KG
P.O.Box 1260 D-84526 Tittmoning Germany
www.rosenberger.de

Tel. : +49 8684 18-0
Email : info@rosenberger.de

Dieses Dokument ist urheberrechtlich geschützt ● This document is protected by copyright ● Rosenberger Hochfrequenztechnik GmbH & Co. KG

Мы молодая и активно развивающаяся компания в области поставок электронных компонентов. Мы поставляем электронные компоненты отечественного и импортного производства напрямую от производителей и с крупнейших складов мира.

Благодаря сотрудничеству с мировыми поставщиками мы осуществляем комплексные и плановые поставки широчайшего спектра электронных компонентов.

Собственная эффективная логистика и склад в обеспечивает надежную поставку продукции в точно указанные сроки по всей России.

Мы осуществляем техническую поддержку нашим клиентам и предпродажную проверку качества продукции. На все поставляемые продукты мы предоставляем гарантию .

Осуществляем поставки продукции под контролем ВП МО РФ на предприятия военно-промышленного комплекса России , а также работаем в рамках 275 ФЗ с открытием отдельных счетов в уполномоченном банке. Система менеджмента качества компании соответствует требованиям ГОСТ ISO 9001.

Минимальные сроки поставки, гибкие цены, неограниченный ассортимент и индивидуальный подход к клиентам являются основой для выстраивания долгосрочного и эффективного сотрудничества с предприятиями радиоэлектронной промышленности, предприятиями ВПК и научно-исследовательскими институтами России.

С нами вы становитесь еще успешнее!

Наши контакты:

Телефон: +7 812 627 14 35

Электронная почта: sales@st-electron.ru

Адрес: 198099, Санкт-Петербург, Промышленная ул, дом № 19, литера Н, помещение 100-Н Офис 331