| REVISIONS | | | | | |
|---|---|---|---|---|---|
| REV | ECO | DESCRIPTION | DATE | BY | APPR |
| B1 | - | RELEASE NEW DWG FORMAT | 08/14/14 | DRACK | TOMMY |

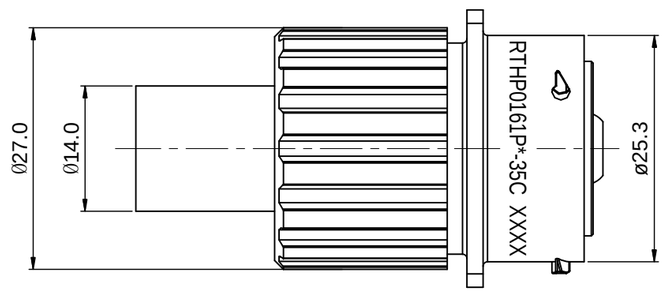


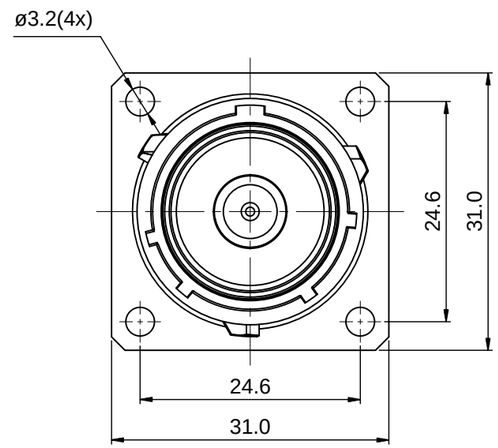


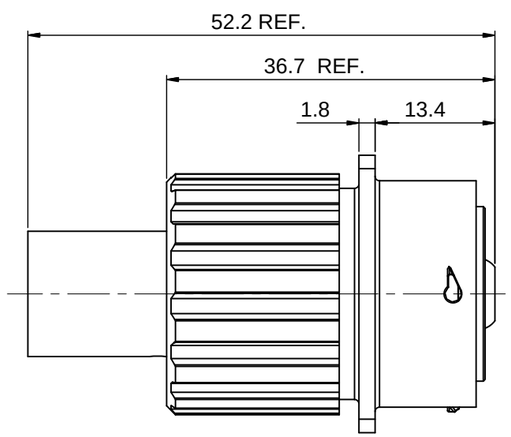


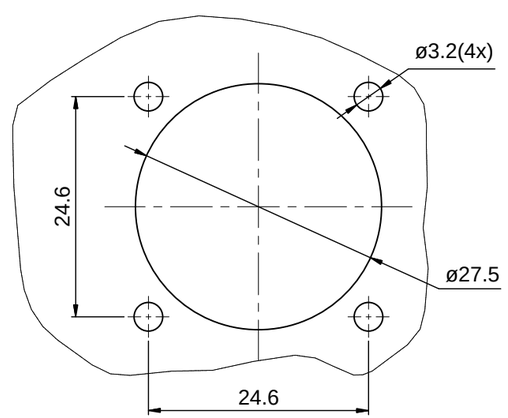


Mounting Hole

NOTES:

1. MATERIAL:
   - 1.1 HOUSING BODY: ZINC DIE-CAST, NICKEL PLATED
   - 1.2 INSULATION INSERT: PA66,UL94 V0
   - 1.3 CONTACT: COPPER ALLOY, SILVER PLATED
   - 1.4 SEAL: SILICONE RUBBER

2. SPECIFICATIONS:
   - 2.1 CURRENT RATING: 130 AMPS MAX.
   - 2.2 VOLTAGE RATING: 630 V AC/DC
   - 2.3 OPERATING TEMPERATURE: -40°C TO +125°C
   - 2.4 DIELECTRIC WITHSTANDING VOLTAGE:
     LESS THAN 2 MILLIAMPS CURRENT IEAKAGE @ 5000 VOLTS AC
   - 2.5 DEGREE OF PROTECTION: IP67 (MATED CONDITION)
   - 2.6 DEGREE OF POLLUTION: 3 PER UL840
   - 2.7 OVERVOLTAGE CATEGORY: III PER UL840
   - 2.8 MATING CYCLE DURABILITY: >100 CYCLES
   - 2.9 RoHS COMPLIANT

3. ALL DIMENSIONS ARE FOR REFERENCE USE ONLY.

4. "*" DENOTE KEY POSTION OF "N","W","X","Y" OR "Z".

5. CONTACT P/N: HP35CCS

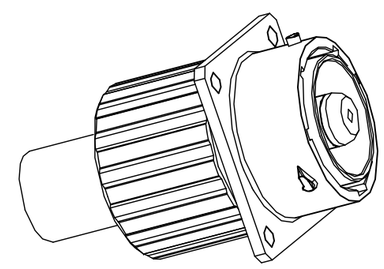

| KEY POS | PART NO. |
|---|---|
| N | RTHP0161PN-35C |
| W | RTHP0161PW-35C |
| X | RTHP0161PX-35C |
| Y | RTHP0161PY-35C |
| Z | RTHP0161PZ-35C |

| QUANTITY | PART NUMBER | DESCRIPTION | ITEM |
|---|---|---|---|
| | SEE PART NUMBER CHART | | |

MATERIALS LIST

UNLESS OTHERWISE SPECIFIED
1) All dimensions are in metric(mm).
2) Tolerances are as follows:
1 PL DEC ±0.30 | Fractions ±1/64
2 PL DEC ±0.15 | Angles ±1°
3 PL DEC ±0.08
3) Note reference = X

MATERIAL SPECIFICATIONS:

PROCESS SPECIFICATIONS:

NEXT ASS'Y:

| SIGNATURES | | DATE |
|---|---|---|
| DRAWN: | Drack | 08/14/14 |
| CHECKED: | | |
| ENGINEER: | | |
| APPROVAL: | | |
| CUSTOMER: | | |

THIS DRAWING IS SUPPLIED FOR INFORMATION ONLY. DESIGN FEATURES, SPECIFICATIONS AND PERFORMANCE DATA SHOWN HEREON ARE THE PROPERTY OF THE AMPHENOL CORPORATION. NO RIGHTS OF REPRODUCTION ARE IMPLIED. ALL DIMENSIONS ARE SUBJECT TO NORMAL MANUFACTURING VARIATIONS.

Amphenol

Sine Systems - www.amphenol-sine.com
44724 Morley Drive
Clinton Township, MI 48036

ECO-MATE,RECEPTACLE,8mm SINGLE PIN CONTACT, CRIMP TYPE,FLANGE WALL MOUNTING

| SIZE | TYPE | DWG NO: | REVISION |
|---|---|---|---|
| B | C- | RTHP0161P*-35C | B1 |

SCALE: 3 : 2 SHEET 1 OF 1

TITLE: ECO-MATE,RECEPTACLE,8mm SINGLE PIN CONTACT,CRIMP TYPE,FLANGE WALL MOUNTING
DWG NO: RTHP0161P*-35C
REV: B1
SH: 1
OF: 1

Мы молодая и активно развивающаяся компания в области поставок электронных компонентов. Мы поставляем электронные компоненты отечественного и импортного производства напрямую от производителей и с крупнейших складов мира.

Благодаря сотрудничеству с мировыми поставщиками мы осуществляем комплексные и плановые поставки широчайшего спектра электронных компонентов.

Собственная эффективная логистика и склад в обеспечивает надежную поставку продукции в точно указанные сроки по всей России.

Мы осуществляем техническую поддержку нашим клиентам и предпродажную проверку качества продукции. На все поставляемые продукты мы предоставляем гарантию .

Осуществляем поставки продукции под контролем ВП МО РФ на предприятия военно-промышленного комплекса России , а также работаем в рамках 275 ФЗ с открытием отдельных счетов в уполномоченном банке. Система менеджмента качества компании соответствует требованиям ГОСТ ISO 9001.

Минимальные сроки поставки, гибкие цены, неограниченный ассортимент и индивидуальный подход к клиентам являются основой для выстраивания долгосрочного и эффективного сотрудничества с предприятиями радиоэлектронной промышленности, предприятиями ВПК и научно-исследовательскими институтами России.

С нами вы становитесь еще успешнее!

**Наши контакты:**

**Телефон:** +7 812 627 14 35

**Электронная почта:** sales@st-electron.ru

**Адрес:** 198099, Санкт-Петербург, Промышленная ул, дом № 19, литера Н, помещение 100-Н Офис 331