CINCH PART NUMBER MATRIX

P/N: 581 01 30 041

ENCLOSURE WITH TWO HEAT SINKS

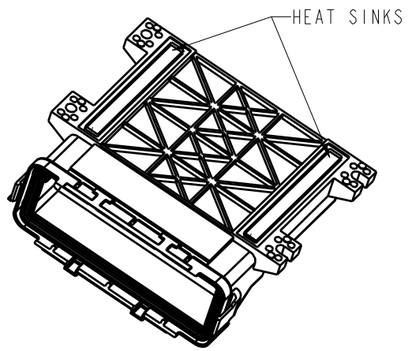

P/N: 581 01 30 042

ENCLOSURE WITH ONE HEAT SINK

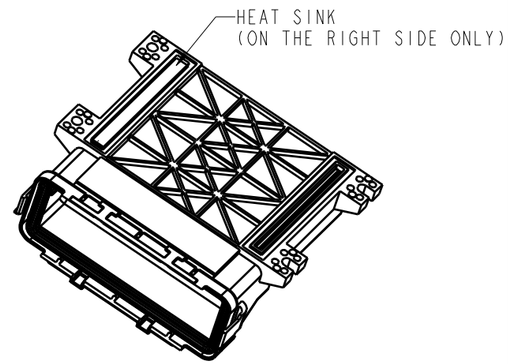

P/N: 581 01 30 043

ENCLOSURE WITHOUT HEAT SINKS

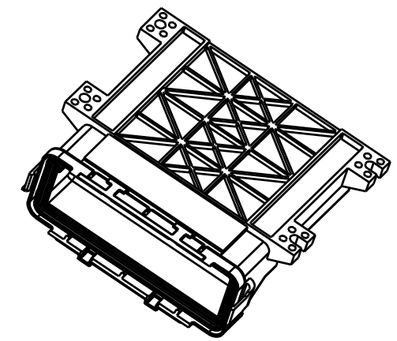

P/N: 581 01 30 057

ENCLOSURE WITH TWO HEAT SINKS & MEMBRANE VENT

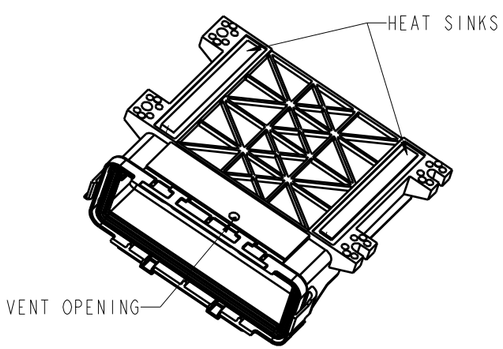

P/N: 581 01 30 058

ENCLOSURE WITH ONE HEAT SINK & MEMBRANE VENT

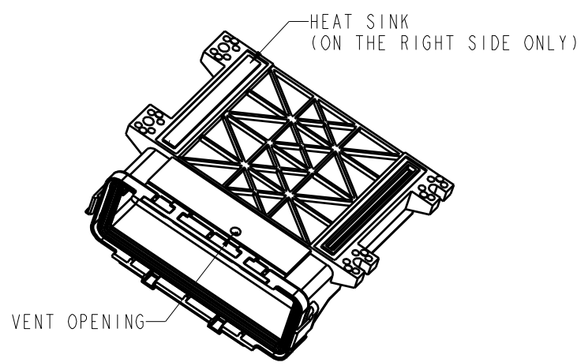

P/N: 581 01 30 059

ENCLOSURE WITHOUT HEAT SINKS & MEMBRANE VENT

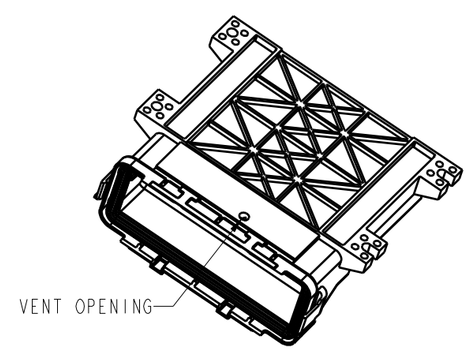

DRAWING REVISIONS

REV	DOCUMENT	APP	DATE
A	REL. FOR PRODUCTION D.O. 05-1157	A.C.	7/21/05
B	ECN: 05A467 SHROUD MODIFIED	A.C.	9/27/05
C	ECN: 06A148 MOD, NOTE 4, A8 MOD. HOLE CALLOUT, A5 ADDED TORQUE PATTERN NOTE ADDED TORQUE SPEC. NOTE B1; RE-DIMENSIONED PART TO 5.295, WAS 5.26	A.C.	5/1/06
D	ECN: 07A548 ADDED PART NUMBERS: 581 01 30 057 581 01 30 058 581 01 30 059 ONE HEAT SINK VERSIONS NOW USE SPACER; REVISED TORQUE NOTE	A.C.	2/22/08

NOTE:

1. ALL DIMENSIONS ARE IN INCHES; DIMENSIONS IN [.XX] ARE IN mm AS REF. ONLY.
2. MATERIALS:
   ENCLOSURE: 30 % GLASS FILLED POLYMER, COLOR BLACK;
   PERIPHERAL SEAL: SILICONE RUBBER, COLOR BLUE.
   HEAT SINK: ANODIZED ALUMINUM ALLOY.
3. HEADERS ARE SOLD SEPARATELY (CONSULT FACTORY FOR P/N); FOR PCB SIZE AND REQUIREMENTS REFER TO HEADER DRAWINGS.
4. STANDARD PACKAGE SIZE: 21 PARTS / CARTON BOX.

RoHS COMPLIANT

MODELED BY: B.K.

UNITS ENGLISH	PRO/E	Cinch	1700 FINLEY RD LOMBARD, IL. 60148
DO NOT SCALE DRAWING	DRAWN BY: B. KOSTIC — DATE: 09/14/04	TITLE: ENCLOSURE ASSEMBLY MODICE SE	
UNLESS OTHERWISE SPECIFIED: ALL DIMENSIONS ARE IN INCHES. FILLET/RADII .02 MAX. TOLERANCES AND LIMITS APPLY OVER ADDITIVE FINISH. TOLERANCES: .X ± .1, .XX ± .01, .XXX ± .005, ANGULAR ± .5°	DESIGN ENGINEER: B. KOSTIC — 09/14/04	MATERIAL: SEE NOTE 2.	CONTROL SPEC NUMBER
	DESIGN ENGINEERING MGR.: A. CAINES — 10/15/04	MATERIAL SPEC NUMBER / FINISH	PROJECT NUMBER: A 14562
THIS DOCUMENT IS THE PROPERTY OF CINCH. NEITHER THIS DOCUMENT NOR ANY OF THE INFORMATION CONTAINED IN IT MAY BE DUPLICATED OR DISCLOSED WITHOUT PRIOR WRITTEN CONSENT OF CINCH.	MFG. ENGINEERING: R. GARZA — 10/28/04	CAD FILE NUMBER: 581013004IS_ICE30	DRAWING NUMBER: 581 01 30 041S
	QUALITY ASSURANCE: R. QUIROZ — 10/28/04	CAGE IDENT NO.: 71785 — SIZE: B	SCALE: 3:10 — SHEET 1 OF 2

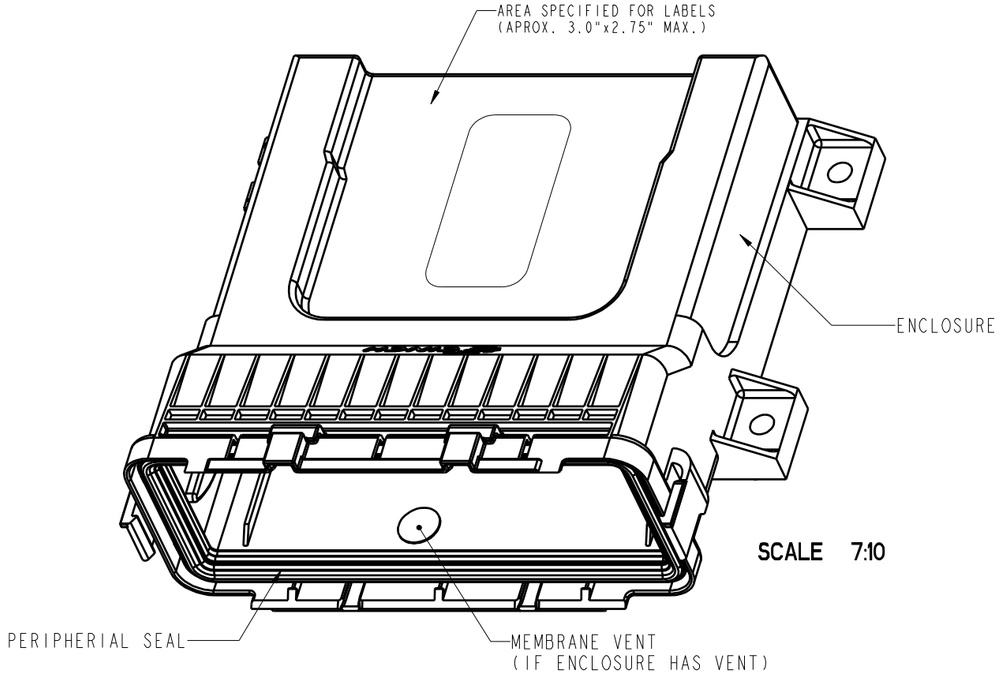

SCALE 7:10

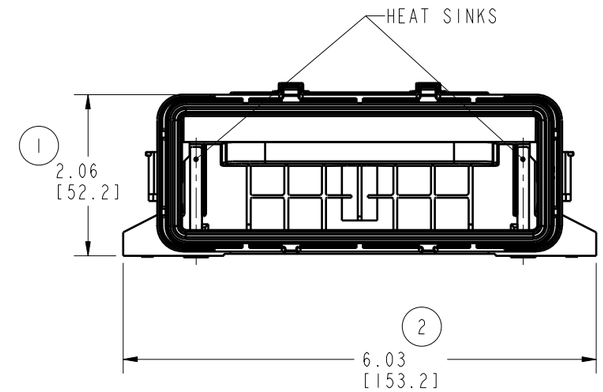

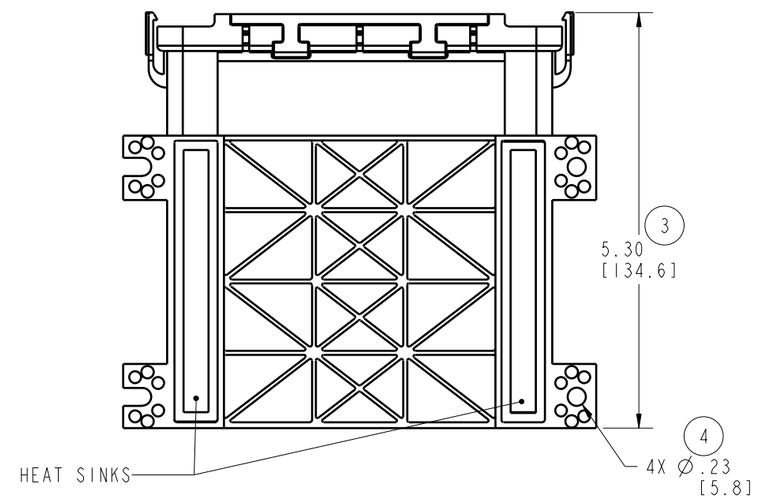

CINCH P/N: 581 01 30 041 SHOWN

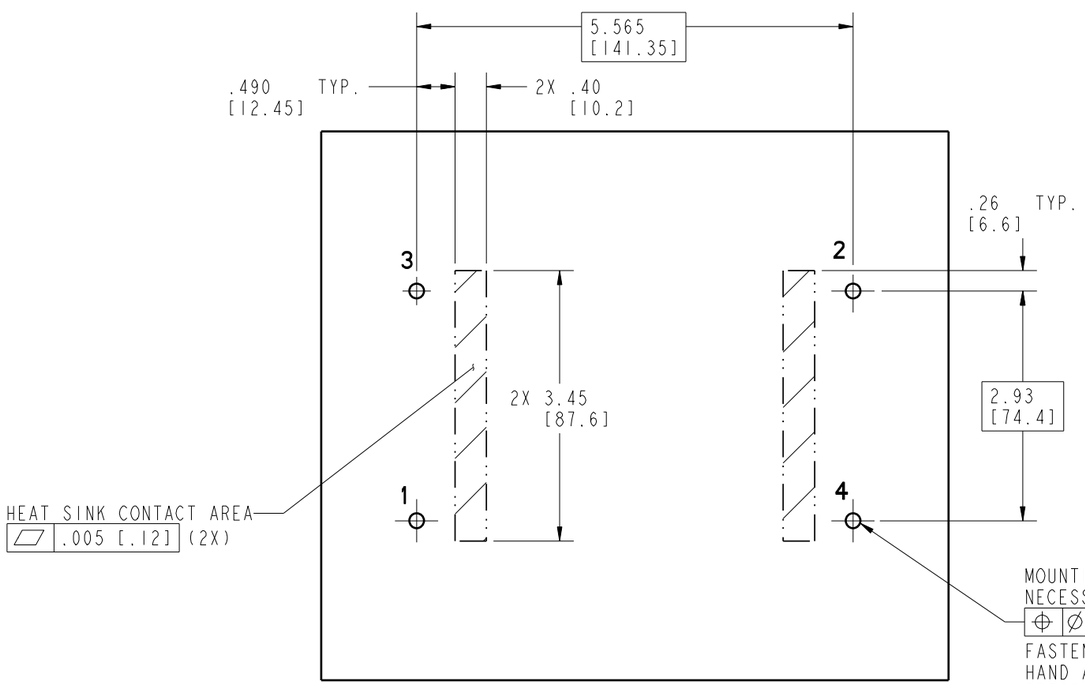

MOUNTING BRACKET LAY-OUT

MOUNTING HOLES. HOLE SIZING AND / OR TAPPING AS NECESSARY FOR CUSTOMER MOUNTING HARDWARE

Ø.005 [.12] A

FASTENERS SHOULD BE TIGHTENED BY HAND AT EACH LOCATION, APPLYING EQUAL PRESSURE AGAINST MOUNTING SURFACE IN ALL LOCATIONS, THEN TORQUE TO 10-12 IN. LB. [1.13-1.36 Nm] FOLLOWING THE PATTERN SHOWN.
TORQUE PATTERN: 1, 2, 3, 4

UNITS ENGLISH	Cinch	1700 FINLEY RD LOMBARD, IL. 60148
DO NOT SCALE DRAWING	TITLE ENCLOSURE ASSEMBLY MODICE SE	
UNLESS OTHERWISE SPECIFIED: ALL DIMENSIONS ARE IN INCHES. FILLET/RADII .02 MAX. TOLERANCES AND LIMITS APPLY OVER ADDITIVE FINISH. TOLERANCES: .X ± .1, .XX ± .01, .XXX ± .005, ANGULAR ± .5°	PRO/E DRAWING	
THIS DOCUMENT IS THE PROPERTY OF CINCH. NEITHER THIS DOCUMENT NOR ANY OF THE INFORMATION CONTAINED IN IT MAY BE DUPLICATED OR DISCLOSED WITHOUT PRIOR WRITTEN CONSENT OF CINCH.	CAD FILE NUMBER 581013004IS_ICE30 / DRAWING NUMBER 581 01 30 041S / REV D	
	CAGE IDENT NO. 71785 / SIZE B / SCALE 1:2	SHEET 2 OF 2

Мы молодая и активно развивающаяся компания в области поставок электронных компонентов. Мы поставляем электронные компоненты отечественного и импортного производства напрямую от производителей и с крупнейших складов мира.

Благодаря сотрудничеству с мировыми поставщиками мы осуществляем комплексные и плановые поставки широчайшего спектра электронных компонентов.

Собственная эффективная логистика и склад в обеспечивает надежную поставку продукции в точно указанные сроки по всей России.

Мы осуществляем техническую поддержку нашим клиентам и предпродажную проверку качества продукции. На все поставляемые продукты мы предоставляем гарантию .

Осуществляем поставки продукции под контролем ВП МО РФ на предприятия военно-промышленного комплекса России , а также работаем в рамках 275 ФЗ с открытием отдельных счетов в уполномоченном банке. Система менеджмента качества компании соответствует требованиям ГОСТ ISO 9001.

Минимальные сроки поставки, гибкие цены, неограниченный ассортимент и индивидуальный подход к клиентам являются основой для выстраивания долгосрочного и эффективного сотрудничества с предприятиями радиоэлектронной промышленности, предприятиями ВПК и научно-исследовательскими институтами России.

С нами вы становитесь еще успешнее!

Наши контакты:

Телефон: +7 812 627 14 35

Электронная почта: sales@st-electron.ru

Адрес: 198099, Санкт-Петербург, Промышленная ул, дом № 19, литера Н, помещение 100-Н Офис 331