PART NAME	INTERNAL PANEL (PLASTIC)	PART No.	PTX-11046-P THRU PTX-11080-P	REVISION DATE	4-20-15

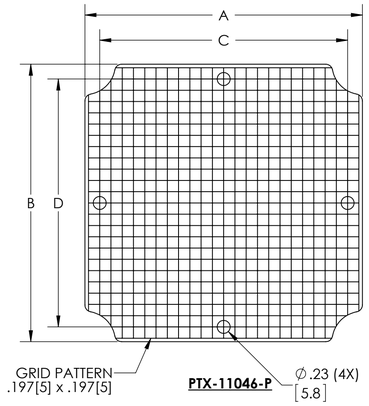

PTX-11046-P

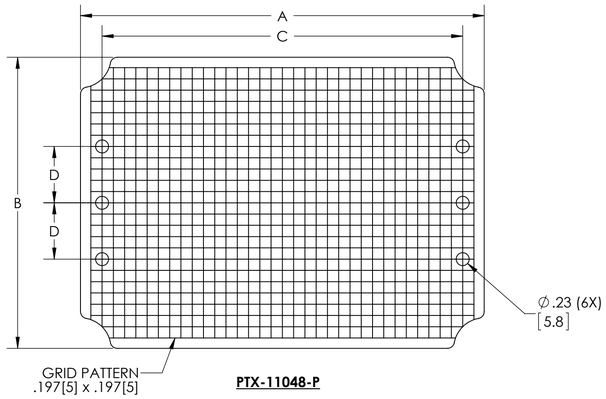

PTX-11048-P

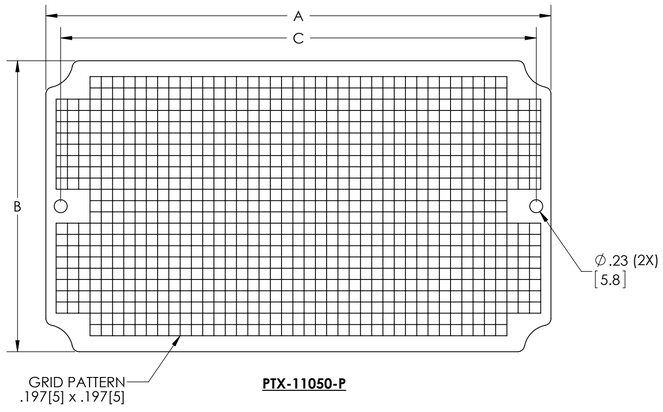

PTX-11050-P

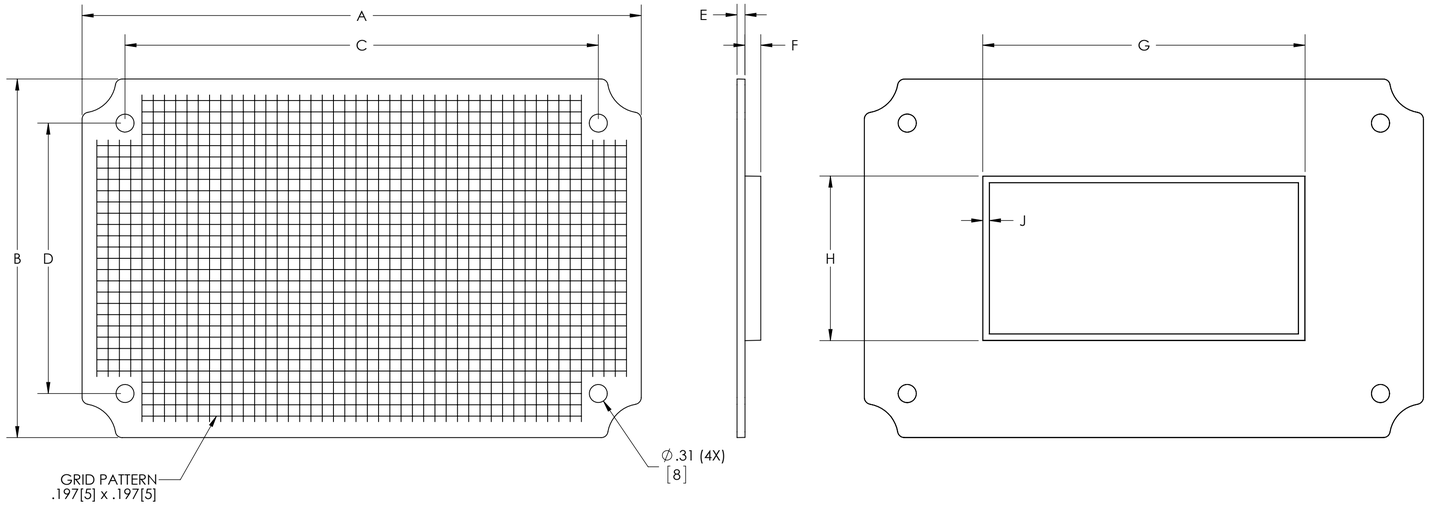

PTX-11057-P THRU PTX-11076-P

MATERIAL - ABS, LIGHT GRAY

DIMENSIONS IN INCH[MM]

DRAWING FOR REFERENCE

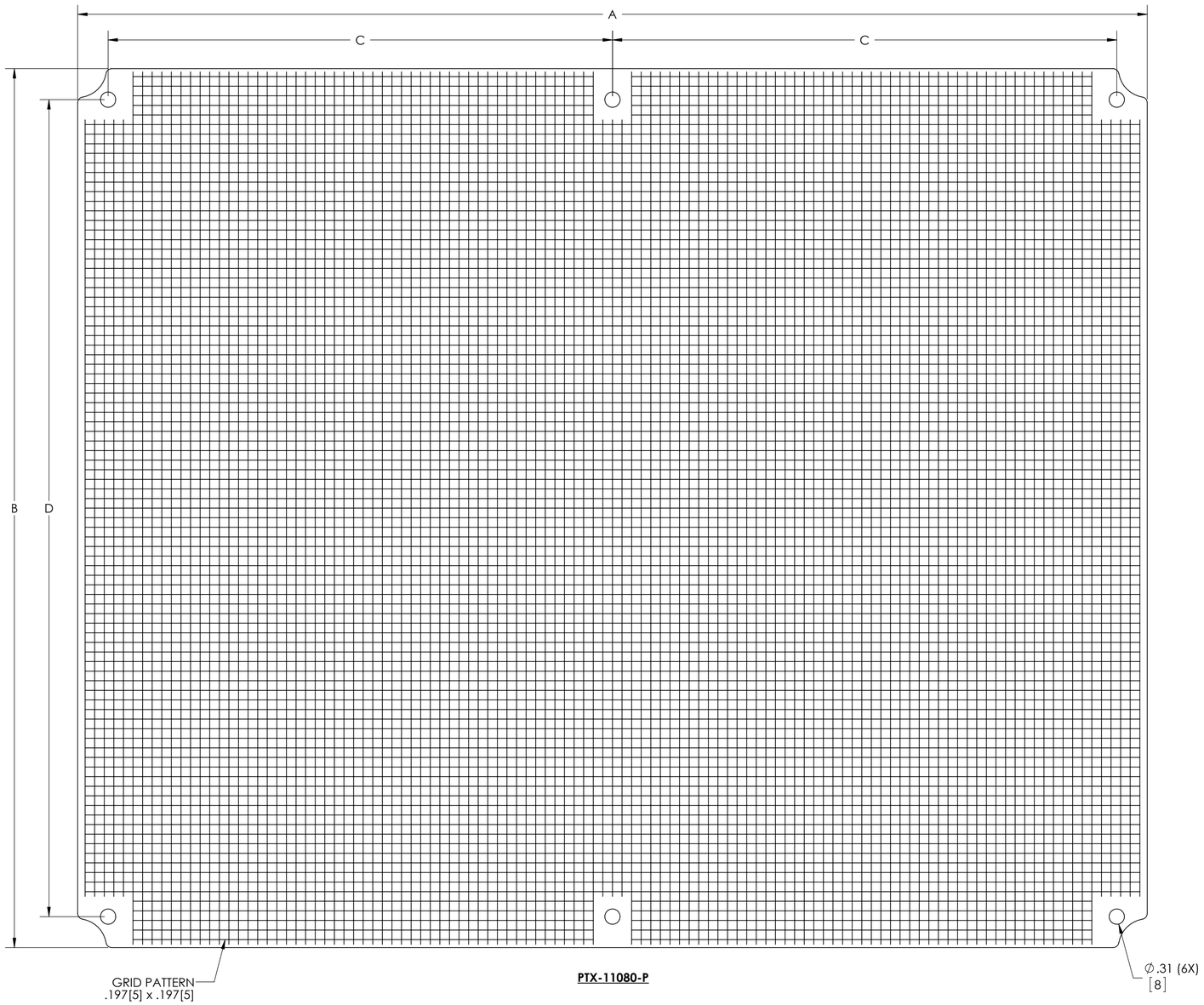

PTX-11080-P

PART NO.	A	B	C	D	E	F	G	H	J
PTX-11046-P	4.85[123]	4.85[123]	4.33[110]	4.33[110]	.14[3.6]	--	--	--	--
PTX-11048-P	7.05[179.1]	5.08[129.1]	6.3[160]	.98[25]	.13[3.4]	.28[7]	4.06[103]	2.48[63]	.12[3]
PTX-11050-P	8.82[224.1]	5.08[129.1]	8.31[211]	--	.13[3.4]	.24[6]	6.77[172]	3.07[78]	.12[3]
PTX-11057-P	9.76[248]	6.26[159]	8.27[210]	4.72[120]	.14[3.5]	.28[7]	5.62[143]	2.87[73]	.12[3]
PTX-11059-P	10.47[266]	6.54[166]	8.90[226]	5.47[139]	.16[4]	.28[7]	7.57[192.3]	3.84[97.5]	.12[3]
PTX-11064-P	13.70[348]	9.76[248]	12.20[310]	8.27[210]	.16[4]	.28[7]	8.78[223]	5.62[142.7]	.12[3]
PTX-11068-P	14.37[365]	10.43[265]	12.80[325]	8.98[228]	.16[4]	.28[7]	9.17[233]	6.02[153]	.12[3]
PTX-11073-P	16.02[407]	12.05[306]	14.37[365]	10.79[274]	.16[4]	.28[7]	11.78[299]	7.95[202]	.12[3]
PTX-11076-P	18.03[458]	14.09[358]	16.85[428]	12.91[328]	.16[4]	.28[7]	13.49[342.6]	8.37[212.6]	.12[3]
PTX-11080-P	21.95[557.5]	18.03[458]	10.35[263]	16.77[426]	.18[4.6]	.28[7]	12.41[315]	6.85[174]	.22[5.5]

Мы молодая и активно развивающаяся компания в области поставок электронных компонентов. Мы поставляем электронные компоненты отечественного и импортного производства напрямую от производителей и с крупнейших складов мира.

Благодаря сотрудничеству с мировыми поставщиками мы осуществляем комплексные и плановые поставки широчайшего спектра электронных компонентов.

Собственная эффективная логистика и склад в обеспечивает надежную поставку продукции в точно указанные сроки по всей России.

Мы осуществляем техническую поддержку нашим клиентам и предпродажную проверку качества продукции. На все поставляемые продукты мы предоставляем гарантию .

Осуществляем поставки продукции под контролем ВП МО РФ на предприятия военно-промышленного комплекса России , а также работаем в рамках 275 ФЗ с открытием отдельных счетов в уполномоченном банке. Система менеджмента качества компании соответствует требованиям ГОСТ ISO 9001.

Минимальные сроки поставки, гибкие цены, неограниченный ассортимент и индивидуальный подход к клиентам являются основой для выстраивания долгосрочного и эффективного сотрудничества с предприятиями радиоэлектронной промышленности, предприятиями ВПК и научно-исследовательскими институтами России.

С нами вы становитесь еще успешнее!

Наши контакты:

Телефон: +7 812 627 14 35

Электронная почта: sales@st-electron.ru

Адрес: 198099, Санкт-Петербург, Промышленная ул, дом № 19, литера Н, помещение 100-Н Офис 331