GTR26

REVISIONS			
SYM.	DESCRIPTION	DATE	APPROVED
K	REDRAWN & REVISED PER DCN 24629	09/20/05	T.L.

TABLE I

DASH NO	SYM A-B-C	SYM D	A THREAD CLASS 2A	B DIA	C RAD	D MAX	LENGTH MAX	CABLE ENTRY	QWIK®TY REF
1	-	8	3/8-32 UNEF	.437	.180	.89	1.04	.264	1
3	3	10	1/2-28 UNEF	.551	.180	.95	1.04	.392	2
7	7	-	5/8-24 UNEF	.676	.180	1.01	1.04	.506	3
12	12	14	3/4-20 UNEF	.812	.257	1.33	1.12	.631	4
19	19	16	7/8-20 UNEF	.926	.257	1.39	1.12	.756	5
27	27	18	1 -20 UNEF	1.052	.320	1.47	1.21	.845	6
37	37	-	1 3/16-18 UNEF	1.250	.387	1.51	1.27	.970	7
61	61	-	1 1/2-18 UNEF	1.551	.530	1.64	1.42	1.220	9

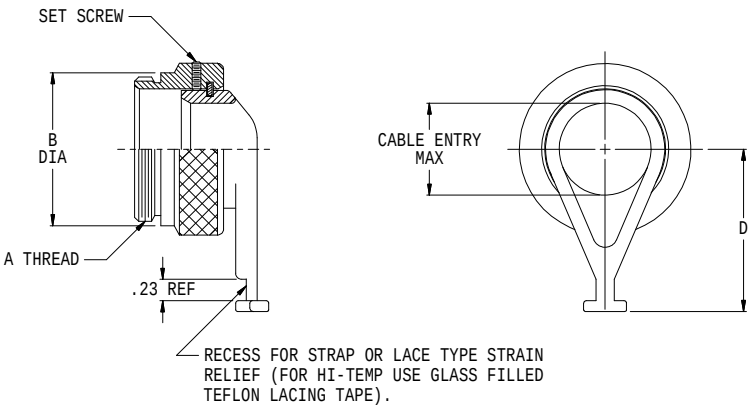

TABLE II

SYM	FINISH DESCRIPTION
A	CADMIUM PLATE / BRIGHT DIP
B	CADMIUM PLATE / OLIVE DRAB
G	HARD COAT
M	ELECTROLESS NICKEL
N	CADMIUM PLATE / OLIVE DRAB OVER NICKEL PLATE
NF	CAD/O.D. OVER ELECTROLESS NICKEL (1000 HOUR SALT SPRAY)

2

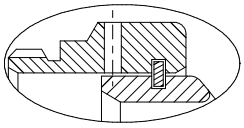

DRAIN HOLES OPTION

TABLE III

SYM	SERIES DESCRIPTION
A	DSM (120, 32000) RSM (UR20, 73000), RMK, SMK
B	DA (19000), DS (17000) DD; MS3140,3144, 3147, 3148 (12000), MDR (13000) MDS (750, M17000)
C	DM, MS 3132, 3134, 3137, 3138 (14000)
D	RTK (UR40, 74000), STK (340, 42000)

PART NUMBER DEVELOPMENT

EXAMPLE: GTR26 B 12 A D

- GTR26 — BASIC PART NO
- B — CONN. SYM, TABLE III
- 12 — DASH NO, TABLE I
- A — FINISH SYMBOL, TABLE II
- D — D = DRAIN HOLES OPTION, OMIT FOR NONE

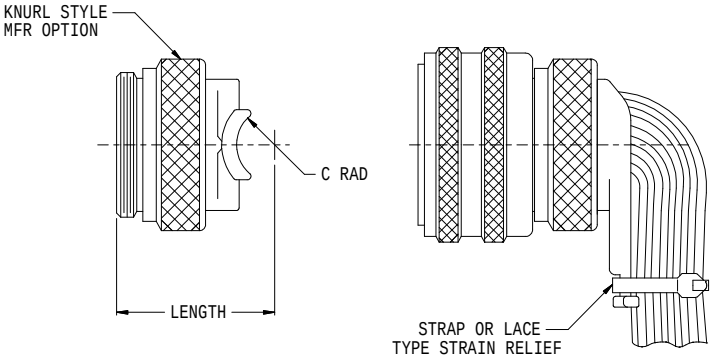

TYPICAL INSTALLATION

NOTES:

1. ASSEMBLY IDENTIFIED WITH MANUFACTURER'S NAME AND P/N, SPACE PERMITTING.

2. STANDARD FINISH, EXCEPT FOR DA, MS AND "U" SERIES, WHICH ARE BLACK ANODIZE.

3. DISCARD CONNECTOR REAR HARDWARE

4. GLENAIR 600 SERIES BACKSHELL ASSEMBLY TOOLS ARE RECOMMENDED FOR ASSEMBLY AND INSTALLATION

5. MATERIAL/FINISH:
   COUPLING NUT, QWIK-TY® - AL ALLOY/SEE TABLE II
   RETAINING RING, SET SCREW - CRES/PASSIVATE

UNLESS OTHERWISE SPECIFIED
DIMENSIONS ARE IN INCHES
TOLERANCES:
FRACTIONS ± 1/16
DECIMALS .XX ±.03 .XXX ±.015
ANGLES ± 2°

DO NOT SCALE THIS DRAWING

B/F 05-5972 | P/C 45

DRAWN	T. LE	09/20/05
CHECK	P. OAKES	09/20/05
ENGR	R. PAINTER	09/20/05

APPROVED
APPROVED
RELEASE DATE 09/20/05
ORIGINAL RELEASE DATE 10/27/75

NON REPARABLE COMMERCIAL ITEM

GLENAIR, INC. CAD 2005©
1211 AIR WAY - GLENDALE - CALIFORNIA 91201

90° QWIK-TY® FOR DEUTSCH CONNECTORS, PER TABLE III

CODE IDENT. NO. 06324 | SIZE C | GTR26 | REV. K

SCALE N/A | WEIGHT N/A | SHEET 1 OF 1

Мы молодая и активно развивающаяся компания в области поставок электронных компонентов. Мы поставляем электронные компоненты отечественного и импортного производства напрямую от производителей и с крупнейших складов мира.

Благодаря сотрудничеству с мировыми поставщиками мы осуществляем комплексные и плановые поставки широчайшего спектра электронных компонентов.

Собственная эффективная логистика и склад в обеспечивает надежную поставку продукции в точно указанные сроки по всей России.

Мы осуществляем техническую поддержку нашим клиентам и предпродажную проверку качества продукции. На все поставляемые продукты мы предоставляем гарантию .

Осуществляем поставки продукции под контролем ВП МО РФ на предприятия военно-промышленного комплекса России , а также работаем в рамках 275 ФЗ с открытием отдельных счетов в уполномоченном банке. Система менеджмента качества компании соответствует требованиям ГОСТ ISO 9001.

Минимальные сроки поставки, гибкие цены, неограниченный ассортимент и индивидуальный подход к клиентам являются основой для выстраивания долгосрочного и эффективного сотрудничества с предприятиями радиоэлектронной промышленности, предприятиями ВПК и научно-исследовательскими институтами России.

С нами вы становитесь еще успешнее!

Наши контакты:

Телефон: +7 812 627 14 35

Электронная почта: sales@st-electron.ru

Адрес: 198099, Санкт-Петербург, Промышленная ул, дом № 19, литера Н, помещение 100-Н Офис 331