THIS DRAWING IS UNPUBLISHED. RELEASED FOR PUBLICATION 20
© COPYRIGHT 20 BY TYCO ELECTRONICS CORPORATION, ALL RIGHTS RESERVED.

| LOC | DIST |
|---|---|
| CE | 00 |

REVISIONS

| P | LTR | DESCRIPTION | DATE | DWN | APVD |
|---|---|---|---|---|---|
| | G | REV PER ECR-09-000232 | 12JAN2009 | BB | DK |
| | H | ECR-09-005877 | 09APR2009 | KG | SB |

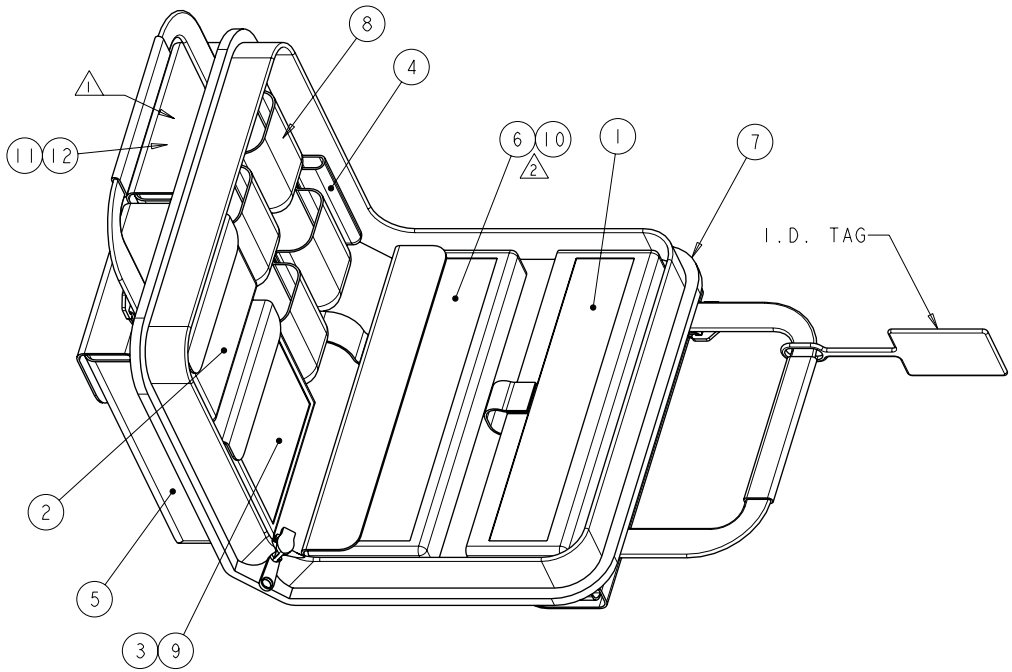


1. MANUFACTURER'S INSTRUCTION SHEETS.

2. OPTIONAL SHOULDER STRAP.

3. INSTRUCTION SHEETS 408-4020, 408-8925, 408-4471 AND 408-10103 EXPLAIN THE LightCrimp Plus LC TERMINATION TECHNIQUE AND ARE AVAILABLE FOR DOWNLOAD AT www.tycoelectronics.com/documents OR www.ampnetconnect.com/foguide

| -2 | -1 | PART NUMBER | DESCRIPTION | ITEM NO. |
|---|---|---|---|---|
| 1 | 1 | 2064710-1 | FIBER OPTICS CLEANING & INSPECTION GUIDE | 12 |
| 1 | 1 | 1374503-1 | CD ROM, TERMINATION TRAINING | 11 |
| 1 | - | 1754765-1 | MICROSCOPE ADAPTER, 1.25mm | 10 |
| 1 | 1 | 1278625-1 | CABLE CLAMP | 9 |
| 1 | 1 | 2064453-2 | CABLE SLITTER, 2mm | 8 |
| 1 | 1 | 1278540-1 | PREMIUM SOFT CASE | 7 |
| 1 | - | 1754767-1 | 200x MICROSCOPE KIT | 6 |
| 1 | 1 | 1871696-1 | FIBER CLEAVER, SLIDE CUTTER | 5 |
| 2 | 2 | 1278422-1 | OPEN END WRENCH, 1/4IN | 4 |
| 1 | 1 | 2064540-1 | CABLE HOLDER, LightCrimp PlusLC/SC | 3 |
| 1 | 1 | 1985766-1 | DIESET, LightCrimp Plus/LC/SC/SPLICE | 2 |
| 1 | 1 | 2064431-1 | HANDTOOL FRAME, BLACK | 1 |

THIS DRAWING IS A CONTROLLED DOCUMENT FOR TYCO ELECTRONICS CORPORATION. IT IS SUBJECT TO CHANGE AND THE CONTROLLING ENGINEERING ORGANIZATION SHOULD BE CONTACTED FOR THE LATEST REVISION.

DIMENSIONS: mm

TOLERANCES UNLESS OTHERWISE SPECIFIED:
0 PLC ±-
1 PLC ±-
2 PLC ±-
3 PLC ±-
4 PLC ±-
ANGLES ±-

MATERIAL -
FINISH -

DWN B.BRIGGS 18MAY2006
CHK D.KIRSCH 18MAY2006
APVD S.BUCHTER 18MAY2006
PRODUCT SPEC -
APPLICATION SPEC -
WEIGHT -

Tyco Electronics
Tyco Electronics
Harrisburg, PA 17105-3608

NAME ADAPTIVE TERMINATION KIT, LightCrimp Plus, AMP SC/LC

| SIZE | CAGE CODE | DRAWING NO | RESTRICTED TO |
|---|---|---|---|
| A2 | 00779 | C-1754846 | - |

CUSTOMER DRAWING | SCALE NTS | SHEET 1 OF 1 | REV H

AMP 1471-9 REV 31MAR2000

Pro/ENGINEER DRAWING

Мы молодая и активно развивающаяся компания в области поставок электронных компонентов. Мы поставляем электронные компоненты отечественного и импортного производства напрямую от производителей и с крупнейших складов мира.

Благодаря сотрудничеству с мировыми поставщиками мы осуществляем комплексные и плановые поставки широчайшего спектра электронных компонентов.

Собственная эффективная логистика и склад в обеспечивает надежную поставку продукции в точно указанные сроки по всей России.

Мы осуществляем техническую поддержку нашим клиентам и предпродажную проверку качества продукции. На все поставляемые продукты мы предоставляем гарантию .

Осуществляем поставки продукции под контролем ВП МО РФ на предприятия военно-промышленного комплекса России , а также работаем в рамках 275 ФЗ с открытием отдельных счетов в уполномоченном банке. Система менеджмента качества компании соответствует требованиям ГОСТ ISO 9001.

Минимальные сроки поставки, гибкие цены, неограниченный ассортимент и индивидуальный подход к клиентам являются основой для выстраивания долгосрочного и эффективного сотрудничества с предприятиями радиоэлектронной промышленности, предприятиями ВПК и научно-исследовательскими институтами России.

С нами вы становитесь еще успешнее!

**Наши контакты:**

**Телефон:** +7 812 627 14 35

**Электронная почта:** sales@st-electron.ru

**Адрес:** 198099, Санкт-Петербург, Промышленная ул, дом № 19, литера Н, помещение 100-Н Офис 331