THIS DRAWING IS UNPUBLISHED. RELEASED FOR PUBLICATION -,- .
© COPYRIGHT - By - ALL RIGHTS RESERVED.

LOC	DIST
H	—

REVISIONS

P	LTR	DESCRIPTION	DATE	DWN	APVD
	A	H-8830	04-07-91	DK	RVL
	B	ECR-07-011431	05-06-07	BSV	MKO
	B1	ECR-11-010165	16JUN11	RK	MKO

P.C.B. HOLE DIM. ACTION PIN
DRILLED HOLE : 1,15±0,025mm
FIN. HOLE : 0,94 to 1,09mm
AFTER REFLOW : 0,91 to 1,09mm
Cu-thks : 0,025 to 0,075mm
Sn-thks : 0,004 to 0,010mm

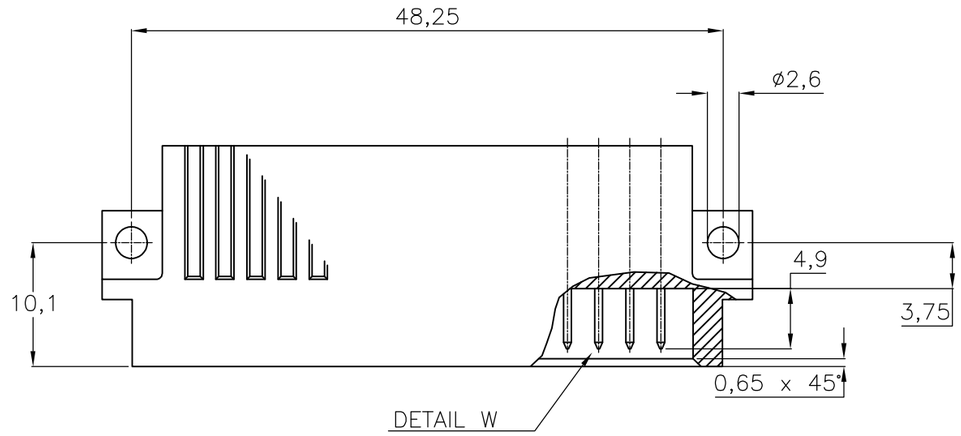

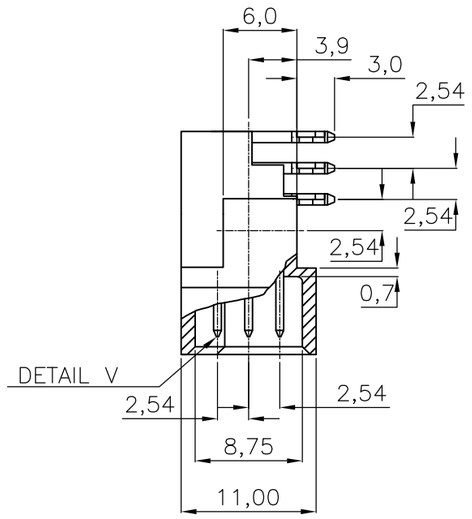

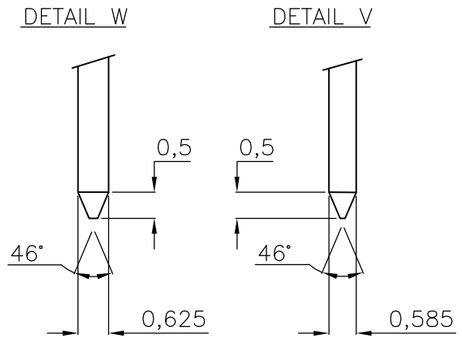

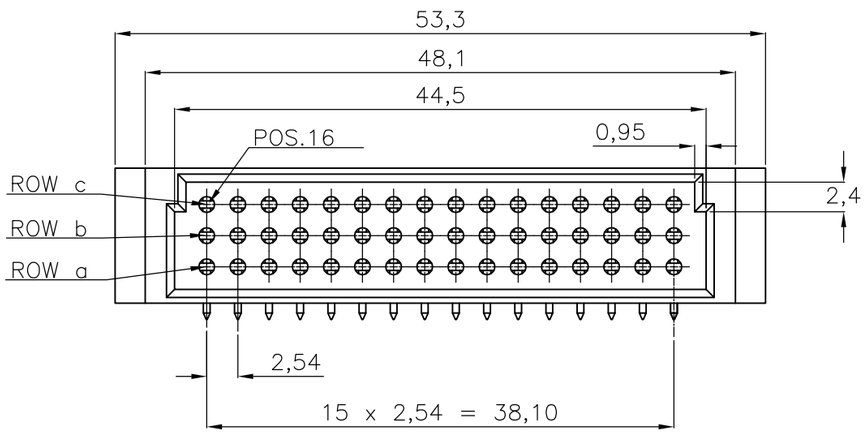

ROW															
c	X	X	X	X	X	X	X	X	X	X	X	X	X	X	X
b	X	X	X	X	X	X	X	X	X	X	X	X	X	X	X
a	X	X	X	X	X	X	X	X	X	X	X	X	X	X	X
POS	16	15	14	13	12	11	10	9	8	7	6	5	4	3	2	1

AN ASTERISK ,,X'' DENOTES A CONTACT.

NOTES:

1. MATERIAL:
   - HOUSING: THERMOPL.POLYESTER
     COLOUR : GREY
   - CONTACTS: PHOSPHORBRONZE
2. PLATING CONTACT :
   - 1 : 1,25 µm Au OVER 1,25 µm Ni AT CONNECTOR MATING SIDE.
     2,54µm Sn OVER 1,25 µm Ni AT ACTION-PIN AREA.
   - 4 : 0,8µm Au OVER 1,25 µm Ni AT CONTACT AREA.
     2,54 µm Sn OVER 1,25 µm Ni AT ACTION-PIN AREA
   - 7 : 2,0 µm Au OVER 1,25 m Ni AT CONNECTOR MATING SIDE.
     2,54 µm Sn OVER 1,25 µm Ni AT ACTION-PIN AREA.
   - 8 : 0,4µm Au OVER 1,25 µm Ni AT CONNECTOR MATING SIDE.
     2,54 µm Sn OVER 1,25 µm Ni AT ACTION-PIN AREA.

~~OBSOLETE~~	~~SEE NOTE 2~~	~~SEE NOTE 1~~	~~216398-8~~
~~OBSOLETE~~	~~SEE NOTE 2~~	~~SEE NOTE 1~~	~~216398-7~~
	SEE NOTE 2	SEE NOTE 1	216398-4
	SEE NOTE 2	SEE NOTE 1	216398-1
	SEE NOTE	MATERIAL	PARTNUMBER

THIS DRAWING IS A CONTROLLED DOCUMENT.

DIMENSIONS: mm

TOLERANCES UNLESS OTHERWISE SPECIFIED:
0 PLC ± -
1 PLC ± -
2 PLC ± -
3 PLC ± -
4 PLC ± -
ANGLES ± -

MATERIAL -
FINISH -

DWN J.V.D.HEIJDEN 10APR89
CHK J.V.GRUNSVEN 10APR89
APVD L.V.SOEST 10APR89
PRODUCT SPEC —
APPLICATION SPEC —
WEIGHT —

TE Connectivity

NAME
48 POS. DIN 41612 TYPE C-MALE WITH ACTION PIN FOR 1,6 P.C.B. THK'S.

SIZE	CAGE CODE	DRAWING NO	RESTRICTED TO
A3	00779	C-216398	—

CUSTOMER DRAWING
SCALE NTS
SHEET 1 OF 1
REV B1

Мы молодая и активно развивающаяся компания в области поставок электронных компонентов. Мы поставляем электронные компоненты отечественного и импортного производства напрямую от производителей и с крупнейших складов мира.

Благодаря сотрудничеству с мировыми поставщиками мы осуществляем комплексные и плановые поставки широчайшего спектра электронных компонентов.

Собственная эффективная логистика и склад в обеспечивает надежную поставку продукции в точно указанные сроки по всей России.

Мы осуществляем техническую поддержку нашим клиентам и предпродажную проверку качества продукции. На все поставляемые продукты мы предоставляем гарантию .

Осуществляем поставки продукции под контролем ВП МО РФ на предприятия военно-промышленного комплекса России , а также работаем в рамках 275 ФЗ с открытием отдельных счетов в уполномоченном банке. Система менеджмента качества компании соответствует требованиям ГОСТ ISO 9001.

Минимальные сроки поставки, гибкие цены, неограниченный ассортимент и индивидуальный подход к клиентам являются основой для выстраивания долгосрочного и эффективного сотрудничества с предприятиями радиоэлектронной промышленности, предприятиями ВПК и научно-исследовательскими институтами России.

С нами вы становитесь еще успешнее!

Наши контакты:

Телефон: +7 812 627 14 35

Электронная почта: sales@st-electron.ru

Адрес: 198099, Санкт-Петербург, Промышленная ул, дом № 19, литера Н, помещение 100-Н Офис 331