PART NAME	PTX PANELS (STEEL)	PART No.	PTX-11046 THROUGH PTX-11080	REVISION DATE	4/20/15

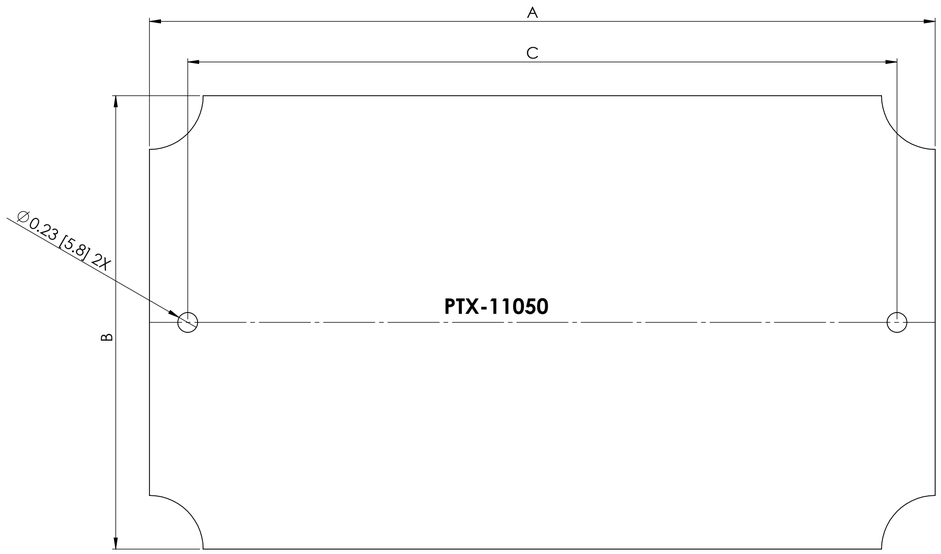

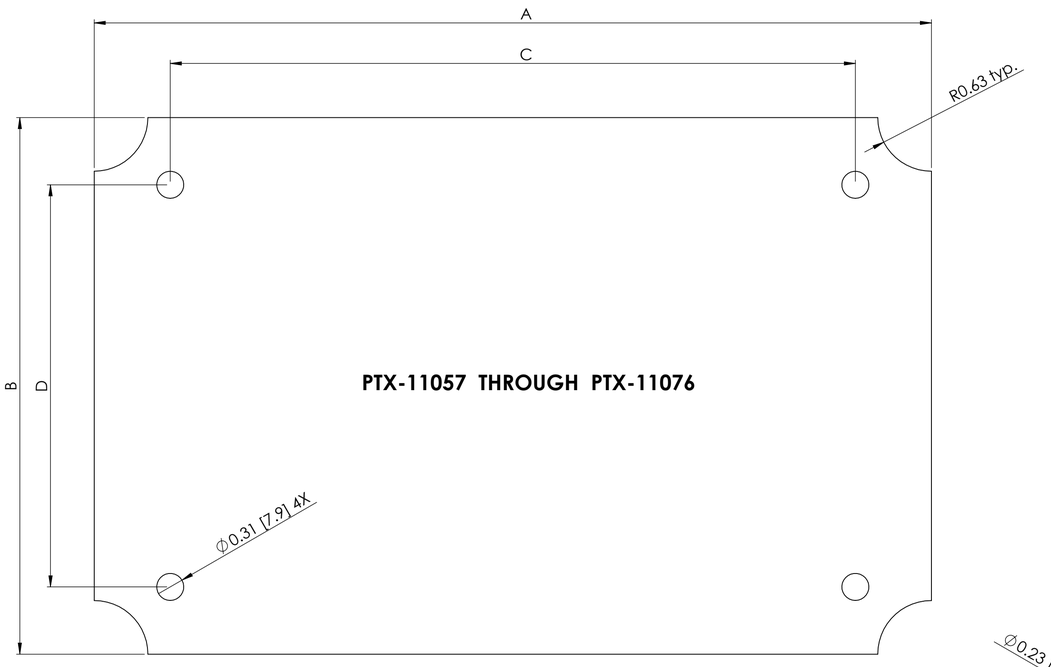

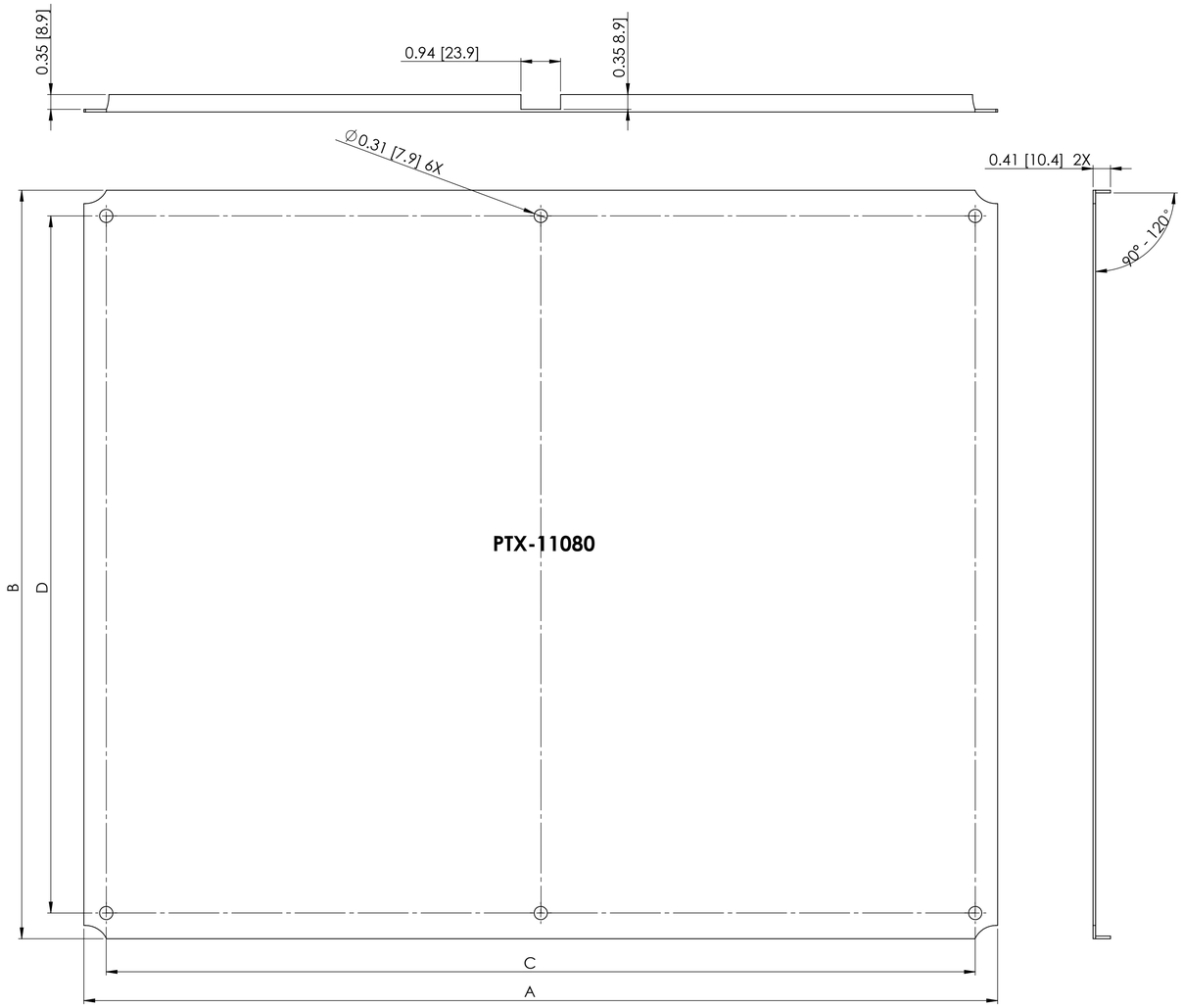

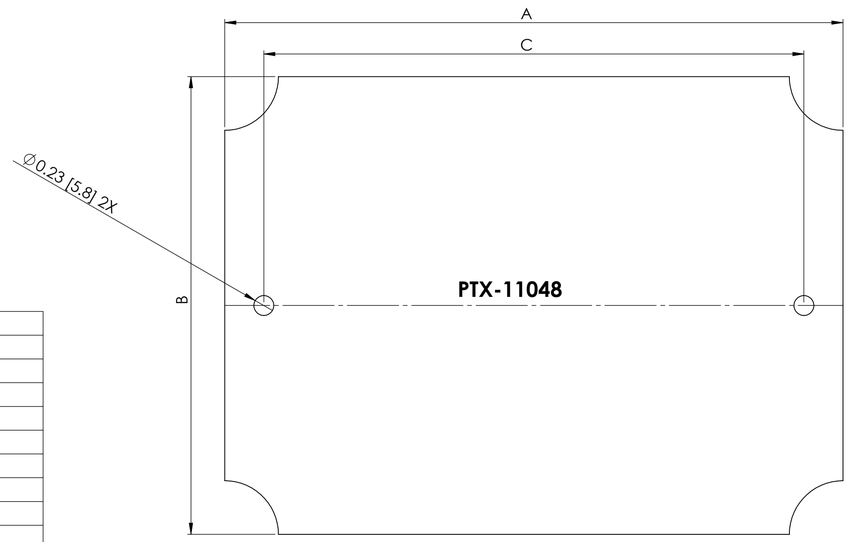

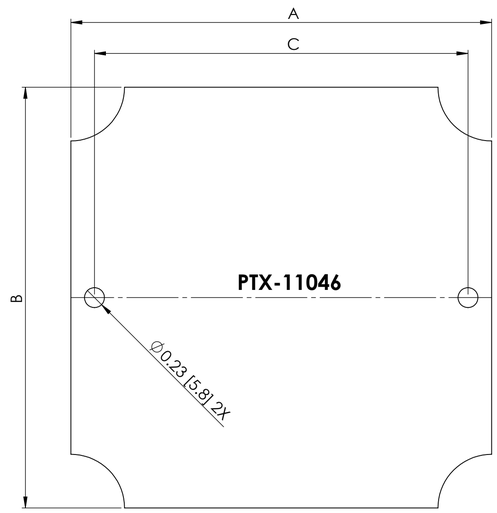

NOTES:

1- MATERIAL: 0.060" STEEL WITH ZINC PLATE
2- DIMENSIONS ARE INCH[MM]

PART NUMBER	DIM A	DIM B	DIM C	DIM D
PTX-11046	4.90 [124.5]	4.90 [124.5]	4.35 [110.5]	-
PTX-11048	7.20 [182.9]	5.33 135.4]	6.29 [159.8]	-
PTX-11050	9.15 [232.4]	5.28 [134.1]	8.26 [209.8]	-
PTX-11057	9.87 [250.7]	6.34 [161.0]	8.24 [209.3]	4.73 [120.1]
PTX-11059	10.51 [267.0]	6.70 [170.2]	8.89 [225.8]	5.05 [128.3]
PTX-11064	13.84 [351.5]	9.89 [251.2]	12.19 [309.6]	8.27 [210.0]
PTX-11068	14.22 [361.2]	10.48 [266.2]	12.83 [325.9]	8.97 [227.8]
PTX-11073	16.95 [430.5]	12.00 [304.8]	14.25 [362.0]	10.79 [274.1]
PTX-11076	18.10 [459.7]	14.26 [362.2]	16.79 [426.5]	12.90 [327.7]
PTX-11080	21.73 [551.9]	18.00 [457.2]	20.67 [525.0]	16.77 [426.0]

Мы молодая и активно развивающаяся компания в области поставок электронных компонентов. Мы поставляем электронные компоненты отечественного и импортного производства напрямую от производителей и с крупнейших складов мира.

Благодаря сотрудничеству с мировыми поставщиками мы осуществляем комплексные и плановые поставки широчайшего спектра электронных компонентов.

Собственная эффективная логистика и склад в обеспечивает надежную поставку продукции в точно указанные сроки по всей России.

Мы осуществляем техническую поддержку нашим клиентам и предпродажную проверку качества продукции. На все поставляемые продукты мы предоставляем гарантию .

Осуществляем поставки продукции под контролем ВП МО РФ на предприятия военно-промышленного комплекса России , а также работаем в рамках 275 ФЗ с открытием отдельных счетов в уполномоченном банке. Система менеджмента качества компании соответствует требованиям ГОСТ ISO 9001.

Минимальные сроки поставки, гибкие цены, неограниченный ассортимент и индивидуальный подход к клиентам являются основой для выстраивания долгосрочного и эффективного сотрудничества с предприятиями радиоэлектронной промышленности, предприятиями ВПК и научно-исследовательскими институтами России.

С нами вы становитесь еще успешнее!

Наши контакты:

Телефон: +7 812 627 14 35

Электронная почта: sales@st-electron.ru

Адрес: 198099, Санкт-Петербург, Промышленная ул, дом № 19, литера Н, помещение 100-Н Офис 331