THIS DRAWING IS UNPUBLISHED. RELEASED FOR PUBLICATION 20
© COPYRIGHT 20 BY TYCO ELECTRONICS CORPORATION. ALL RIGHTS RESERVED.

LOC	DIST
CM	00

REVISIONS

P	LTR	DESCRIPTION	DATE	DWN	APVD
	A	REVISED PER ECR-10-013359	07JUL2010	HMR	DD

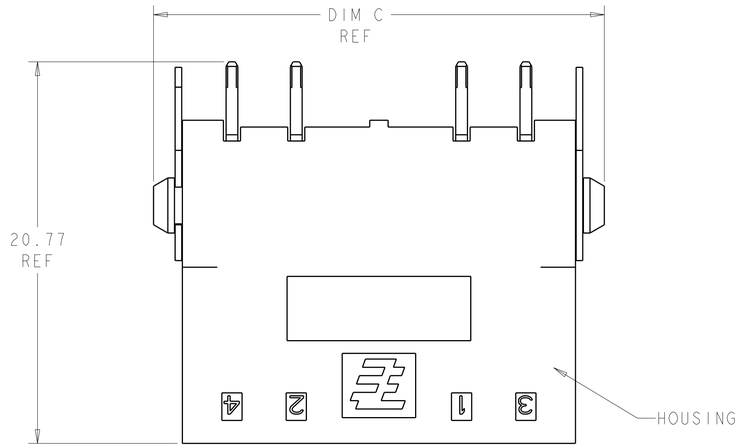

1. MATERIAL: HOUSING: LCP, COLOR: BLACK.
2. CONTACTS: BRASS.
   FINISH: 2.54µm MIN MATTE TIN OVER NICKEL (ENTIRE POST).
3. HOLDDOWN: COPPER ALLOY.
   FINISH: 2.54µm MIN MATTE TIN OVER NICKEL.
4. THIS PRODUCT HAS NOT COMPLETED VALIDATION TESTING.
5. RECOMMENDED PC BOARD THICKNESS OF 1.57.
6. PACKAGED IN TUBES.
7. MUST COMPLY WITH DIRECTIVE 2002/95/EC (ROHS).

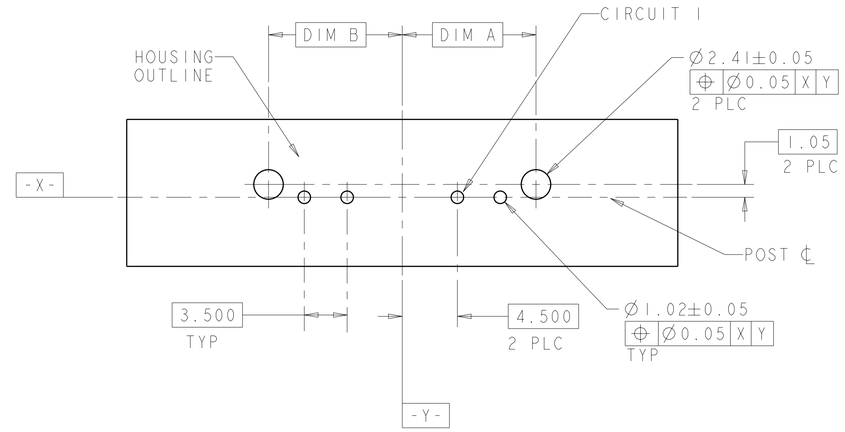

RECOMMENDED PC BOARD HOLE LAYOUT, COMPONENT SIDE 5
DIMENSIONS APPLY TO ALL POSITIONS, UNLESS OTHERWISE NOTED

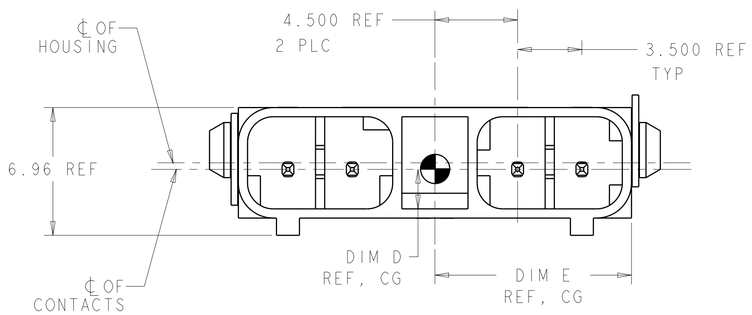

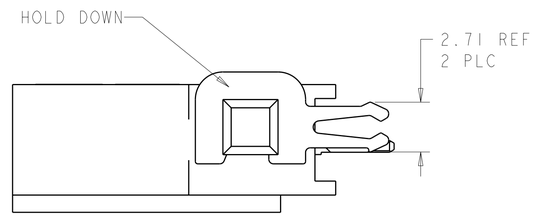

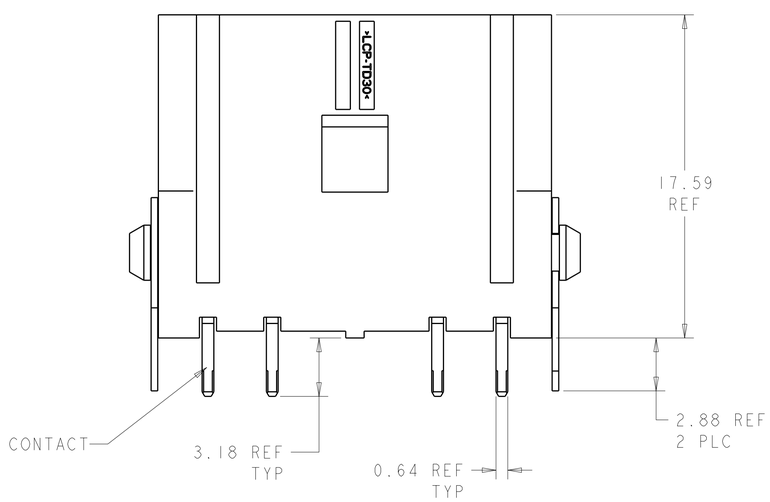

10.69	2.94	24.54	10.92	10.92	4	2106112-6
8.95	2.94	21.04	7.42	10.92	3	2106112-4
7.19	2.94	17.54	7.42	7.42	2	2106112-2
DIM E	DIM D	DIM C	DIM B	DIM A	POSN	PART NUMBER

THIS DRAWING IS A CONTROLLED DOCUMENT FOR TYCO ELECTRONICS CORPORATION. IT IS SUBJECT TO CHANGE AND THE CONTROLLING ENGINEERING ORGANIZATION SHOULD BE CONTACTED FOR THE LATEST REVISION.

DIMENSIONS: mm

TOLERANCES UNLESS OTHERWISE SPECIFIED:
0 PLC ±
1 PLC ±0.5
2 PLC ±0.13
3 PLC ±0.013
4 PLC ±0.0001
ANGLES ±2° 0'

MATERIAL 1
FINISH 2 3

DWN WM VAN SCYOC 19FEB2009
CHK A. BUCHER 19FEB2009
APVD A. BUCHER 19FEB2009
PRODUCT SPEC 108-2391
APPLICATION SPEC 114-13261
WEIGHT -

Tyco Electronics
Tyco Electronics
Harrisburg, PA 17105-3608

NAME
ASSEMBLY,
VERTICAL THRU HOLE HEADER,
SLIMSEAL SSL CONNECTOR

SIZE	CAGE CODE	DRAWING NO.	RESTRICTED TO
A	00779	C-2106112	-

CUSTOMER DRAWING
SCALE 4:1 SHEET 1 OF 1 REV A

Мы молодая и активно развивающаяся компания в области поставок электронных компонентов. Мы поставляем электронные компоненты отечественного и импортного производства напрямую от производителей и с крупнейших складов мира.

Благодаря сотрудничеству с мировыми поставщиками мы осуществляем комплексные и плановые поставки широчайшего спектра электронных компонентов.

Собственная эффективная логистика и склад в обеспечивает надежную поставку продукции в точно указанные сроки по всей России.

Мы осуществляем техническую поддержку нашим клиентам и предпродажную проверку качества продукции. На все поставляемые продукты мы предоставляем гарантию .

Осуществляем поставки продукции под контролем ВП МО РФ на предприятия военно-промышленного комплекса России , а также работаем в рамках 275 ФЗ с открытием отдельных счетов в уполномоченном банке. Система менеджмента качества компании соответствует требованиям ГОСТ ISO 9001.

Минимальные сроки поставки, гибкие цены, неограниченный ассортимент и индивидуальный подход к клиентам являются основой для выстраивания долгосрочного и эффективного сотрудничества с предприятиями радиоэлектронной промышленности, предприятиями ВПК и научно-исследовательскими институтами России.

С нами вы становитесь еще успешнее!

Наши контакты:

Телефон: +7 812 627 14 35

Электронная почта: sales@st-electron.ru

Адрес: 198099, Санкт-Петербург, Промышленная ул, дом № 19, литера Н, помещение 100-Н Офис 331