ROSE

A Phoenix Mecano Company

Stainless Steel 37 Enclosures

Rugged Industrial Watertight Enclosures

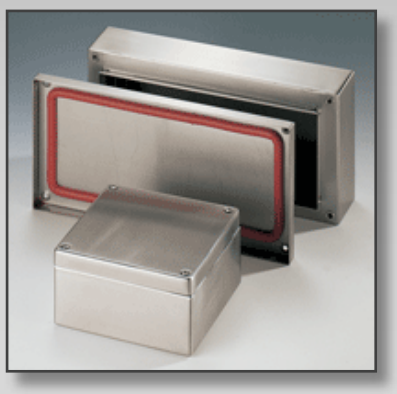

For Finishing Services, Product Support, or to Order

Call 1-301-696-9800

Stainless steel industrial enclosures

Product group 37

- Universal industrial enclosure for hygienic areas
- High surface quality 1.4301
- No gaps in lid / base
- Ingress protection up to IP 69K (on request)
- Special versions and sizes available from 25 pcs

Included in delivery:
Enclosure base with screw-down fin and threaded holes for DIN rail mounting, 4 floor break-outs with fixing openings or without fixing openings, sealing rings and mounting nuts, cover with internal threaded bolts and captive lid screws

UL® / cUL®

Technical data

Material	stainless steel 1.25 mm or 1.5 mm; 1.4301/304 other materials on request
Ingress protection	IP 66 to EN 60529 high pressure cleaning-resistant (IP 69K) on request
Seal	VMQ (silicone) EMC on request
Surface	grinded, 240 grain other surface on request
Temperature range	-40°C to +80°C other temperature ranges on request

Programme range

Order No.		Dimensions	
Enclosure with floor break-outs and fixing openings	Enclosure with floor break-outs without fixing openings	L x W x H (mm)	Mounting plate
37.10 10 06	***37.10 10 96***	100 x 100 x 61	***10.01 10 53***
37.15 10 06	***37.15 10 96***	150 x 100 x 61	***10.01 10 54***
37.15 15 08	***37.15 15 98***	150 x 150 x 81	***10.01 10 38***
37.20 10 06		200 x 100 x 61	***10.01 10 55***
37.20 20 08	***37.20 20 98***	200 x 200 x 81	***10.01 10 40***
37.20 20 12	***37.20 20 92***	200 x 200 x 121	***10.01 10 40***
37.30 15 08		300 x 150 x 81	***10.01 10 39***
37.30 20 08		300 x 200 x 81	***10.01 10 41***
37.30 20 12	***37.30 20 92***	300 x 200 x 121	***10.01 10 41***
37.30 30 12		300 x 300 x 121	***10.01 10 44***
37.30 30 16		300 x 300 x 161	***10.01 10 44***
37.38 38 16		380 x 380 x 161	***10.01 10 45***
37.40 15 08		400 x 150 x 81	***10.01 10 56***
37.40 20 12		400 x 200 x 121	***10.01 10 43***
37.40 30 16		400 x 300 x 161	***10.01 10 48***
37.50 30 16		500 x 300 x 161	***10.01 10 57***
37.50 40 16		500 x 400 x 161	***10.01 10 49***
37.60 20 12		600 x 200 x 121	***10.01 10 58***
37.99 99 99		Special dimension	

Accessories

Mounting set (gasket, nuts and screws)	***37.99 00 01***
External hinge set (2 pcs.)	***37.00 00 02***
External mounting bracket (4 pcs.)	***37.10 50 00***

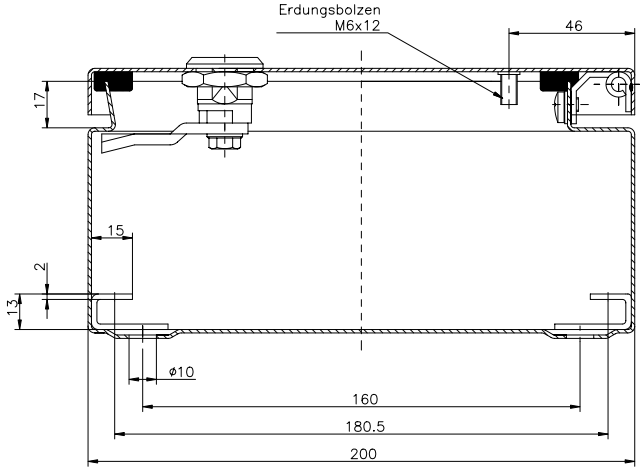

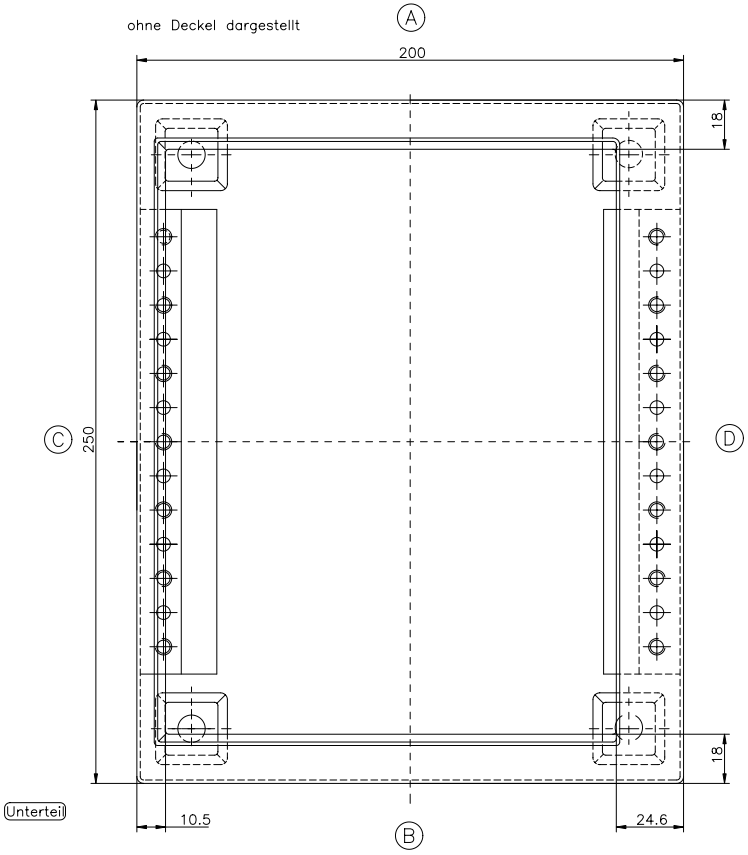

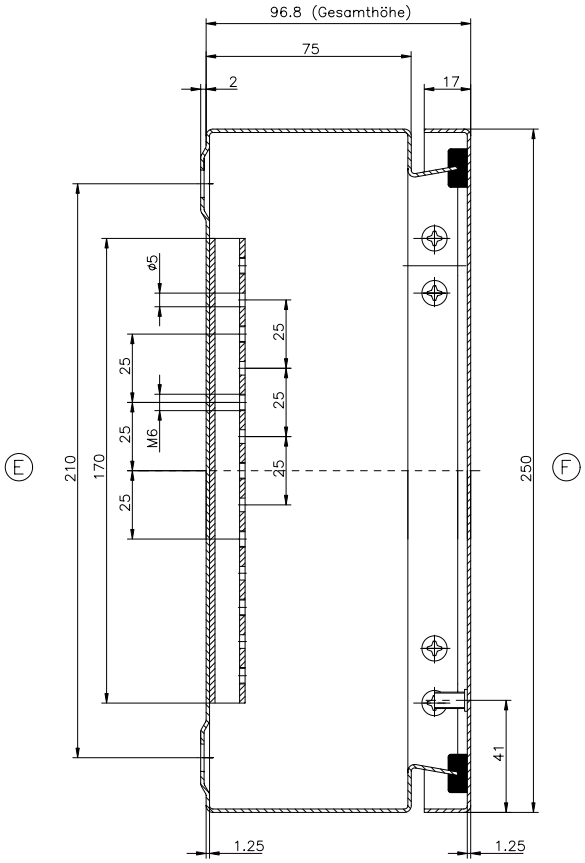

Edelstahl–Idustriegeh. mit Scharnier IGS
Vk.Nr.: 37.002209

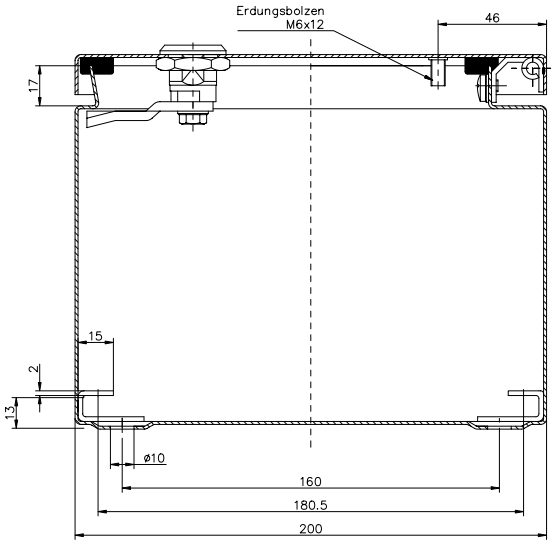

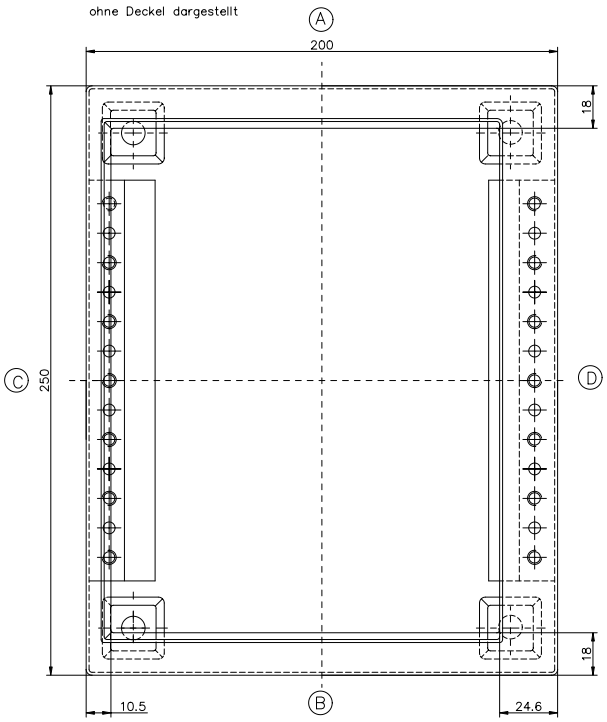

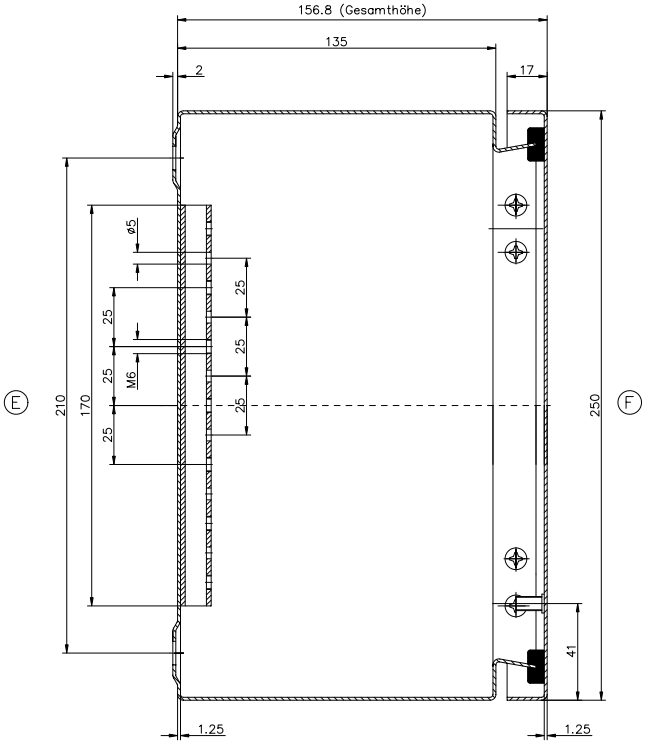

Edelstahl–Idustriegeh. mit Scharnier IGS
Vk.Nr.: 37.002215

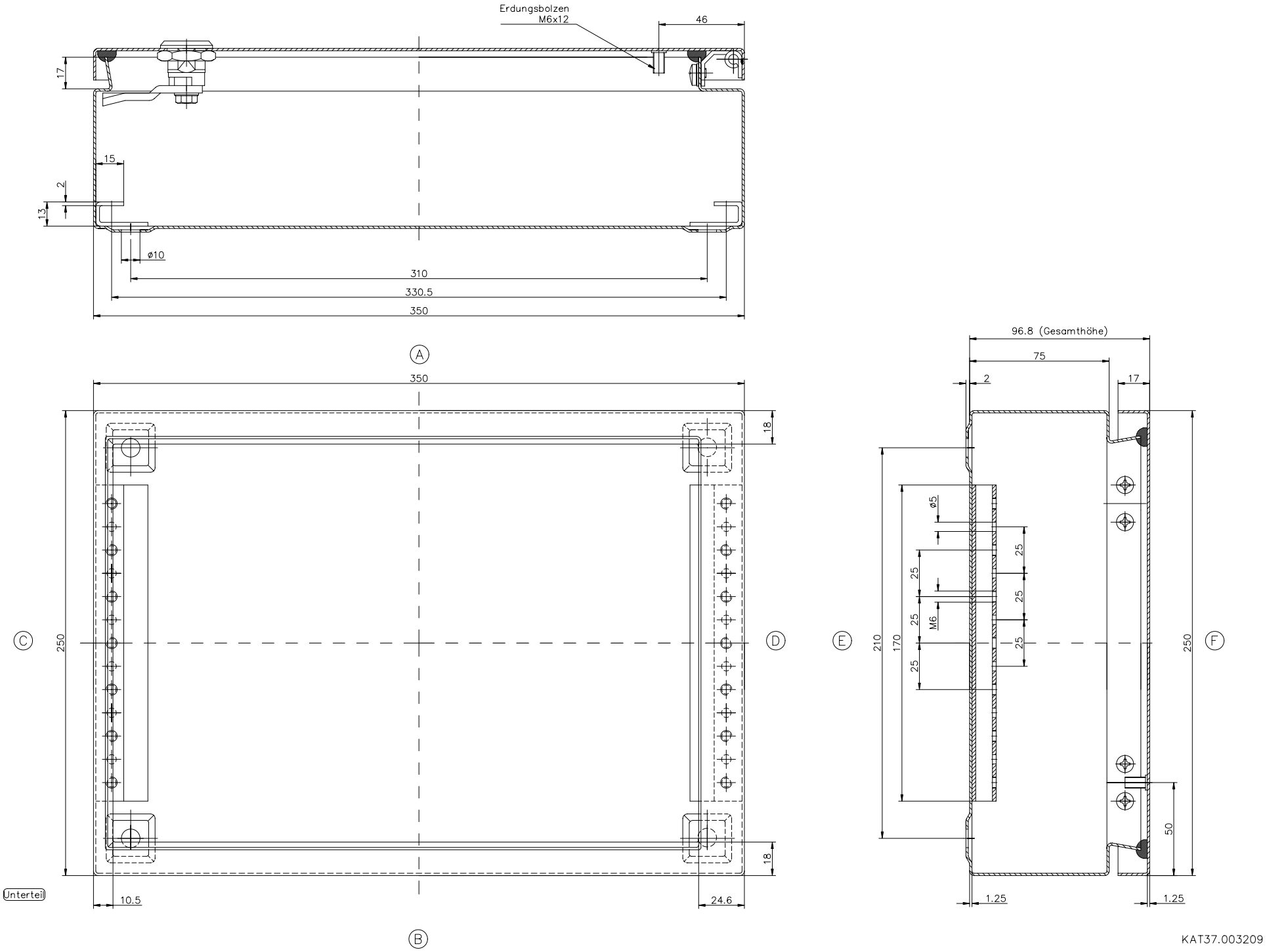
Erdungsbolzen
M6x12
46
17
15
2
13
ø10
310
330.5
350
A
350
18
250
C
D
18
Unterteil
10.5
24.6
B
96.8 (Gesamthöhe)
75
2
17
ø5
25
25
25
25
25
M6
210
170
250
E
F
50
1.25
1.25
KAT37.003209

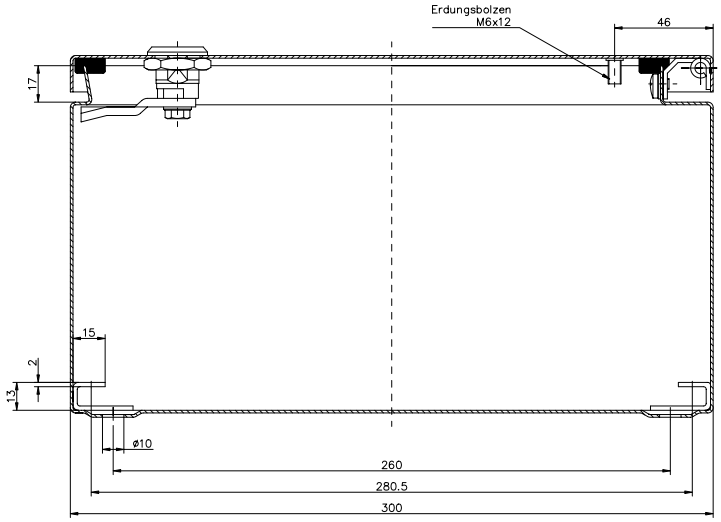

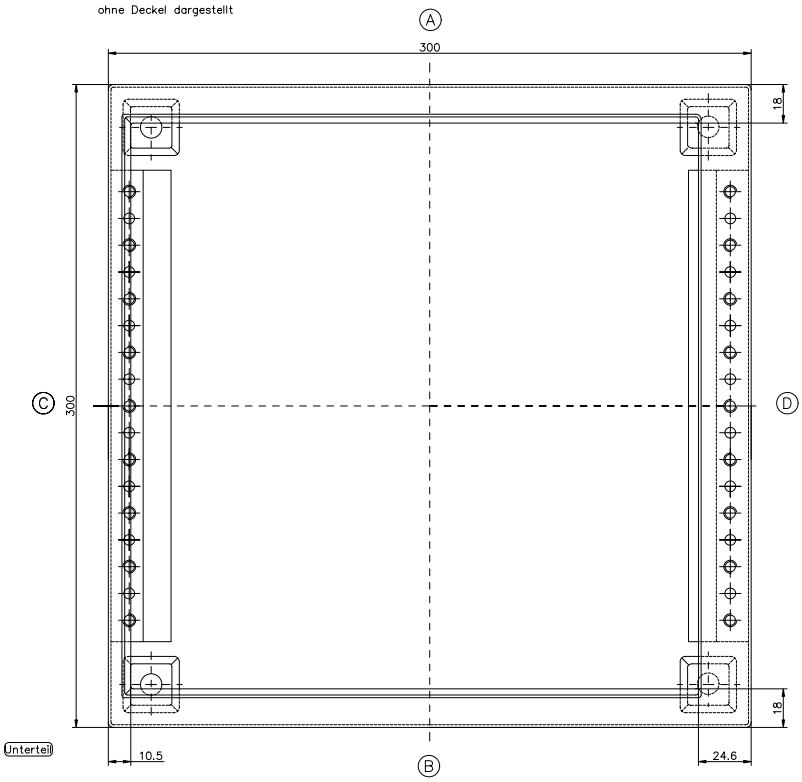

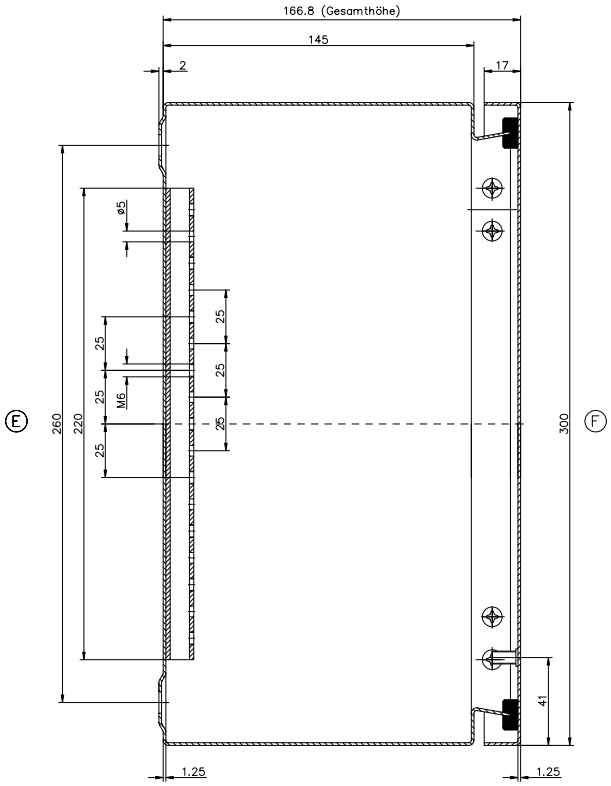

Edelstahl–Idustriegeh. mit Scharnier IGS
Vk.Nr.: 37.003316

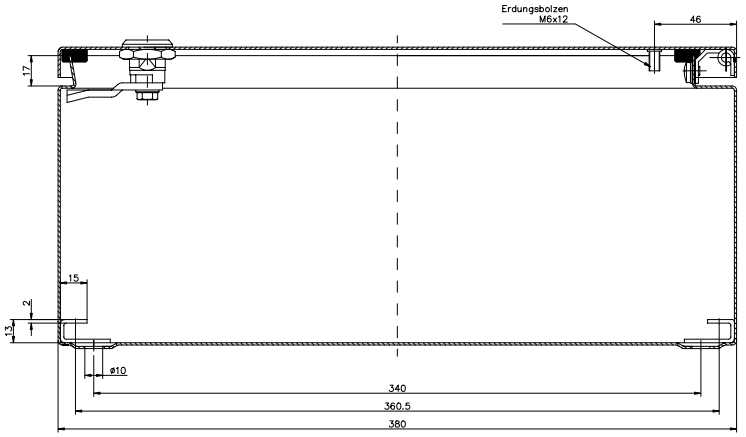

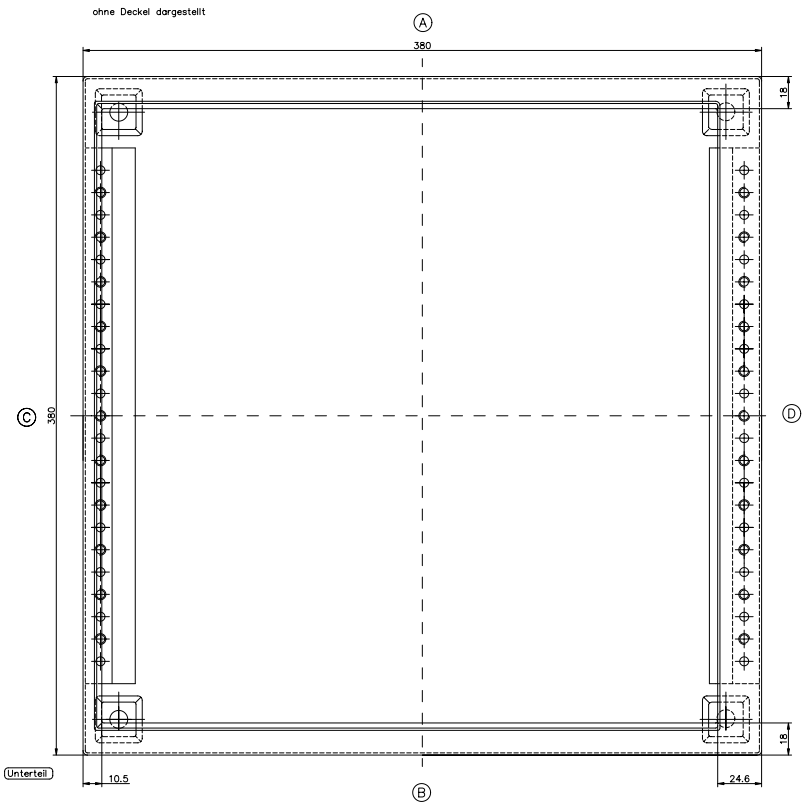

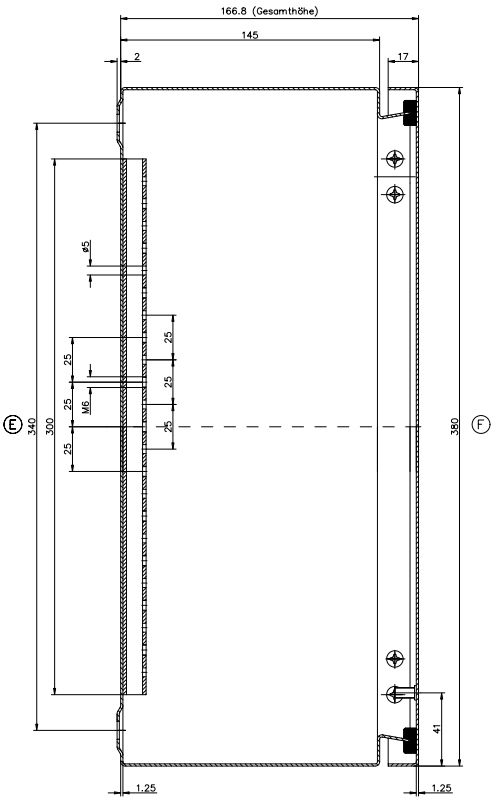

Edelstahl-Idustriegeh. mit Scharnier IGS
Vk.Nr.: 37.004416

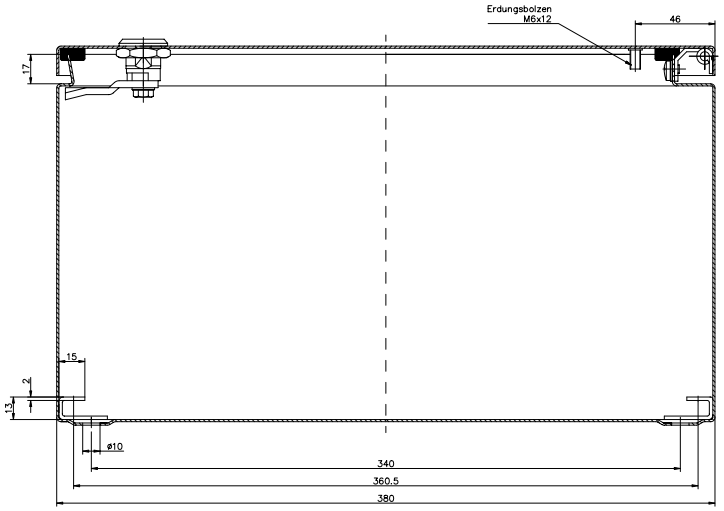

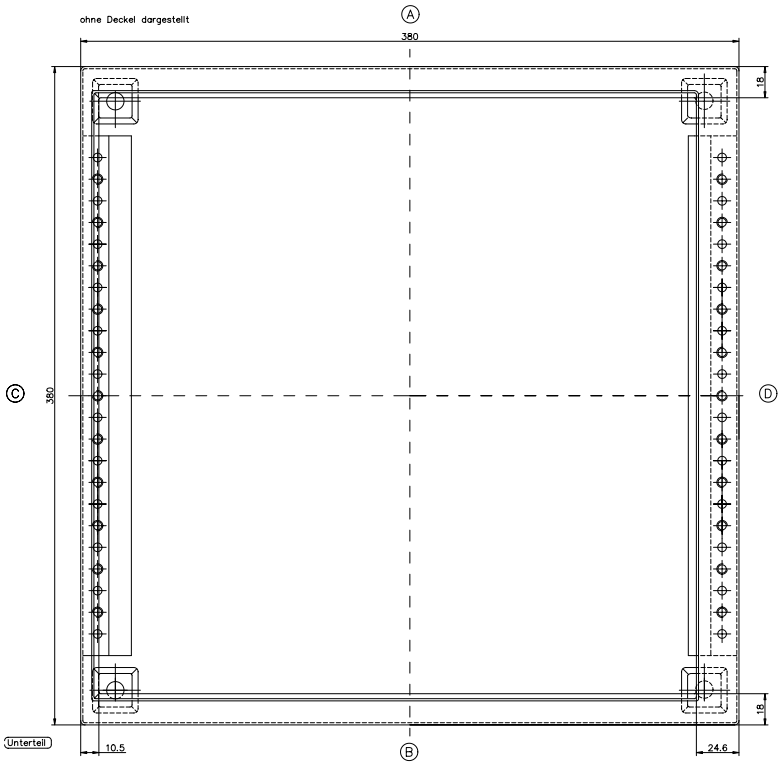

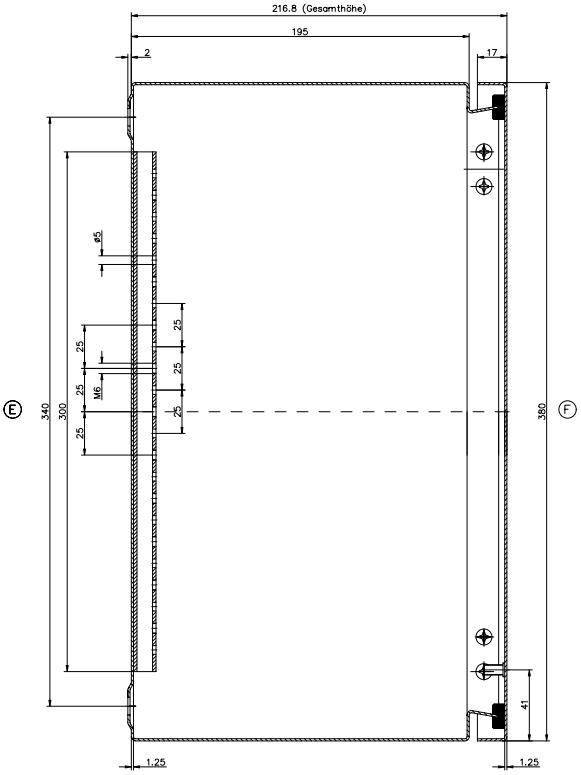

Edelstahl-Idustriegeh. mit Scharnier IGS
Vk.Nr.: 37.004421

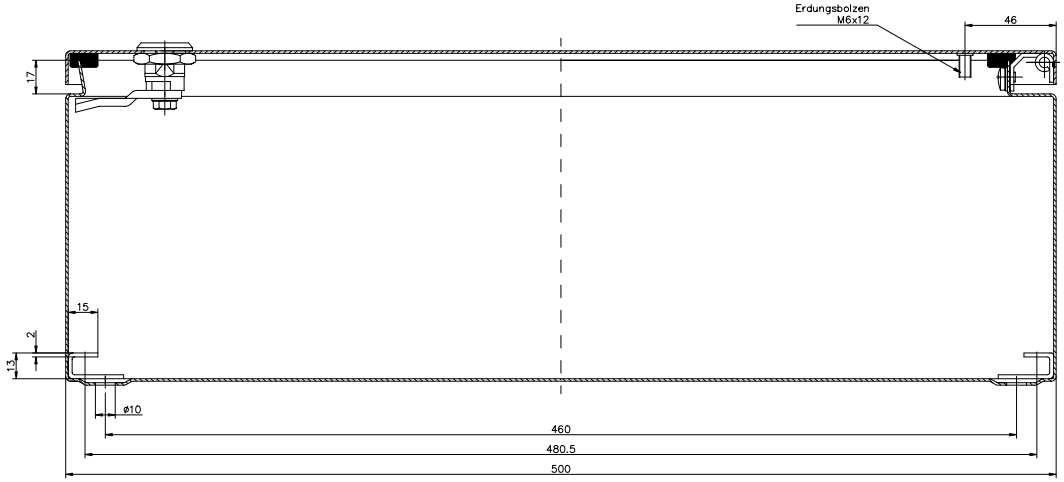

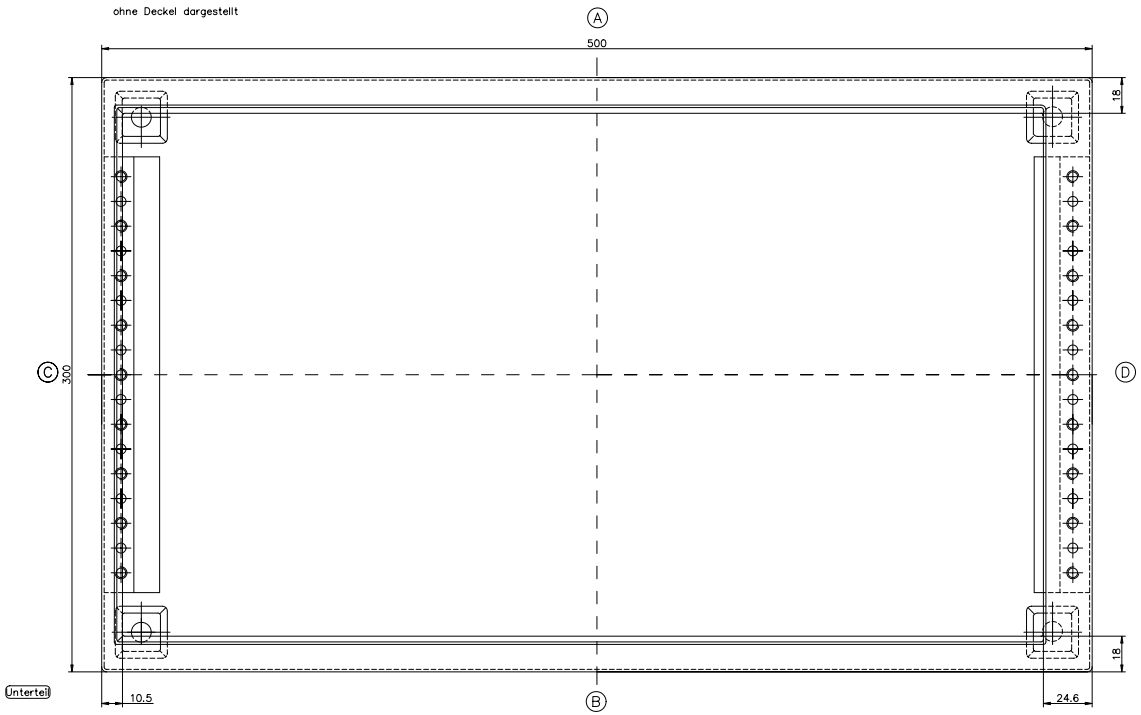

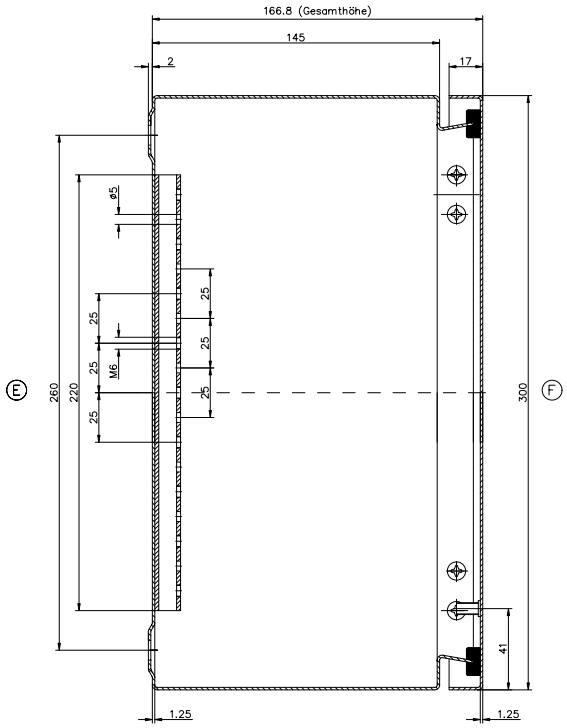

Edelstahl-Idustriegeh. mit Scharnier IGS
Vk.Nr.: 37.005316

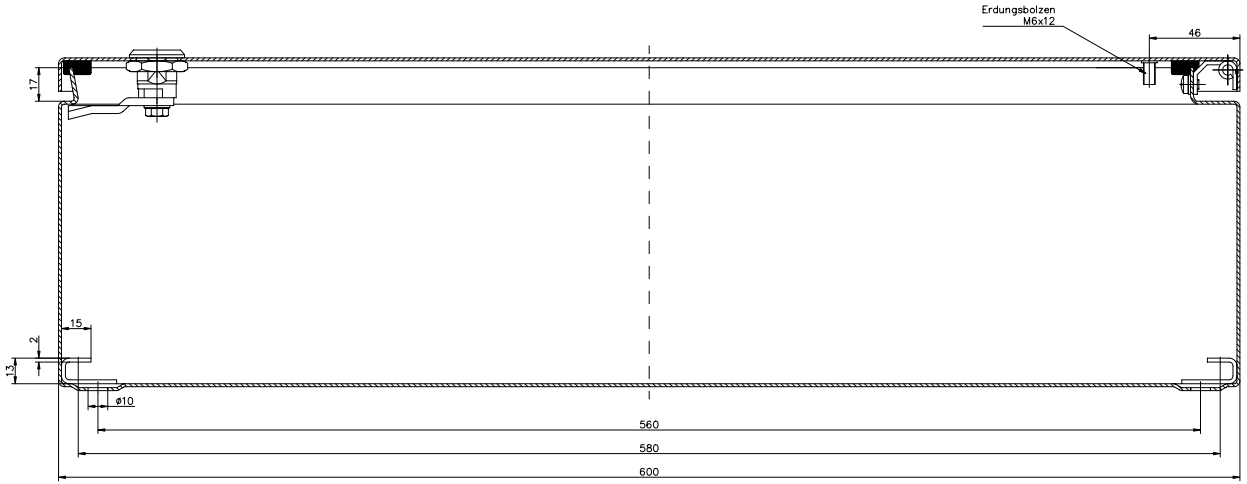

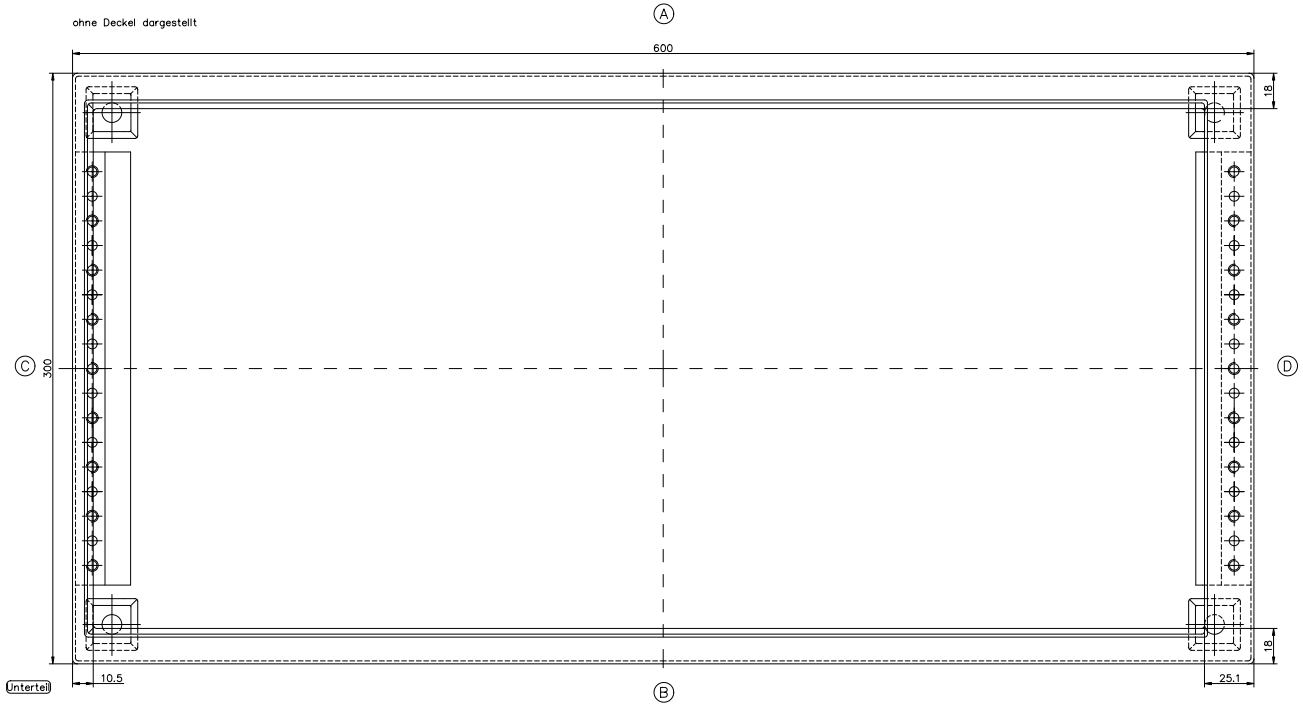

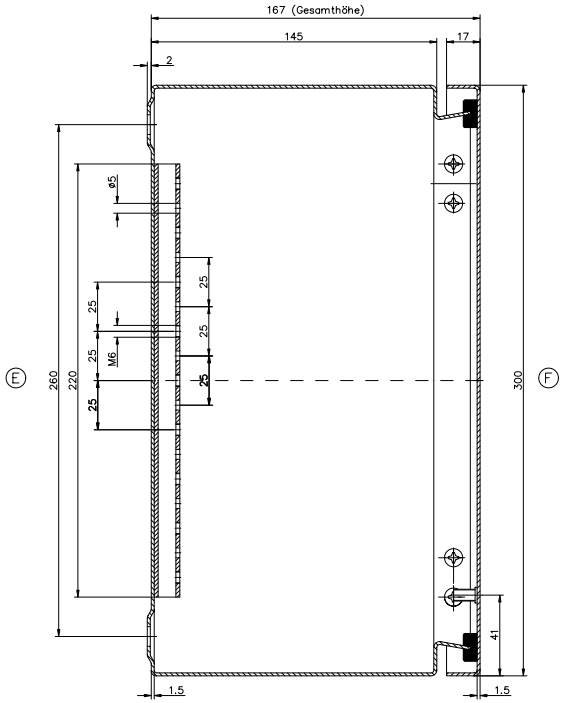

Edelstahl-Idustriegeh. mit Scharnier IGS
Vk.Nr.: 37.006316

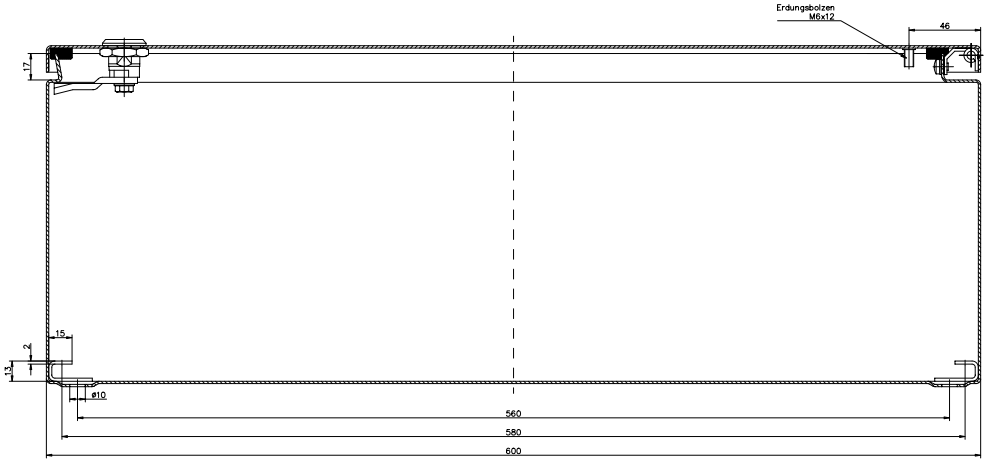

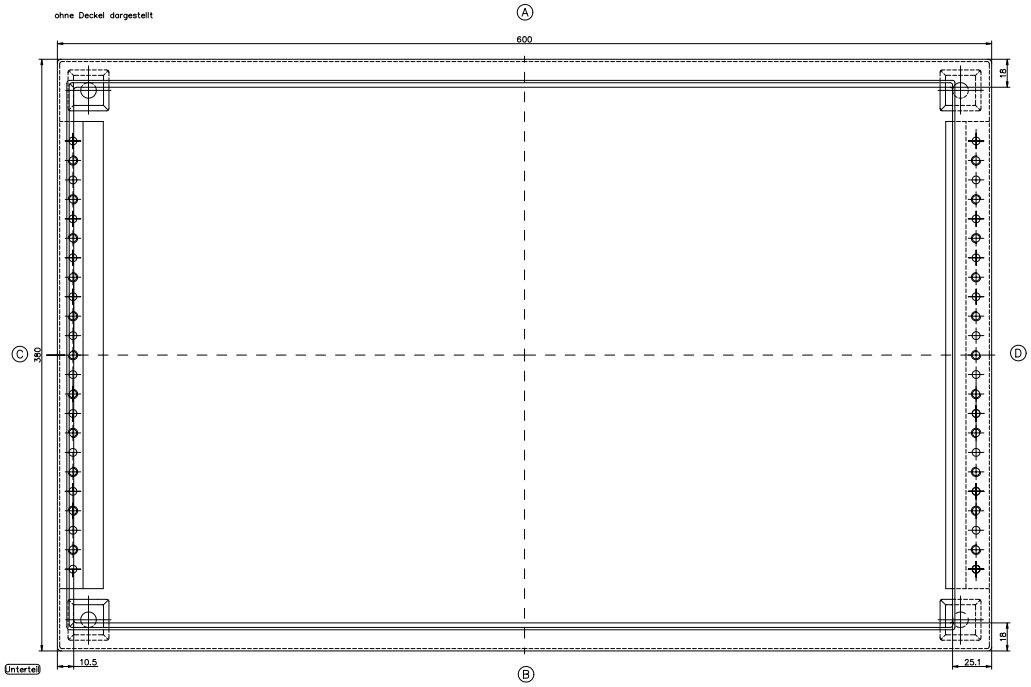

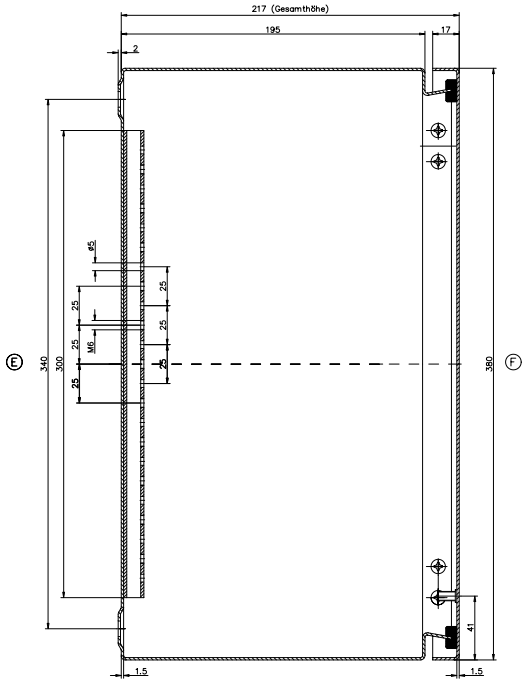

Edelstahl-Idustriegeh. mit Scharnier IGS
Vk.Nr.: 37.006421

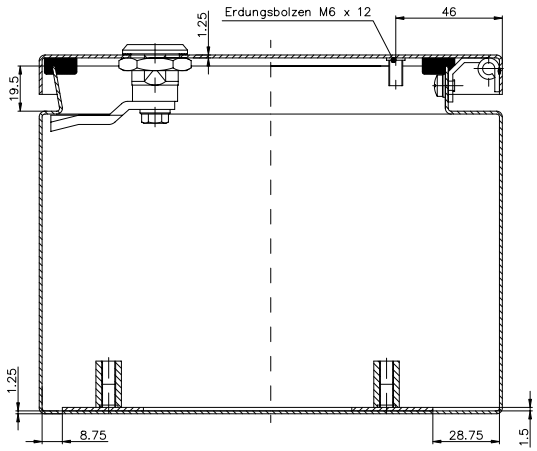

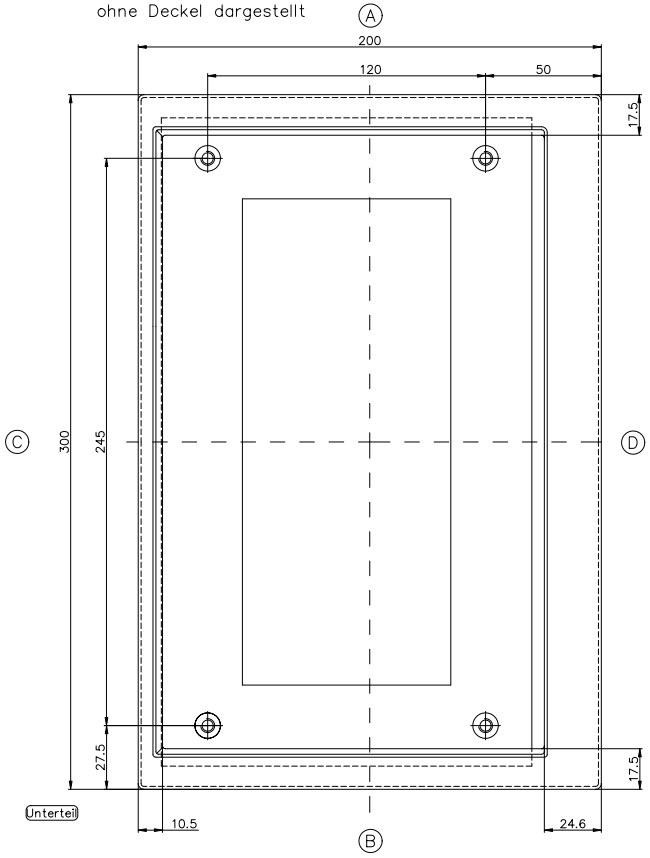

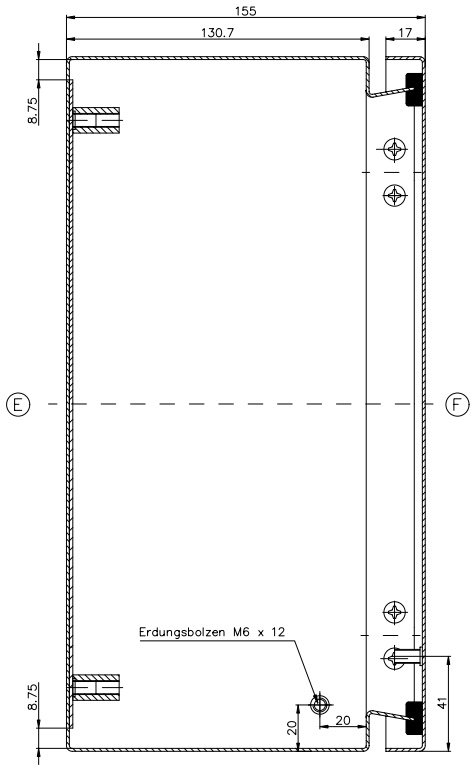

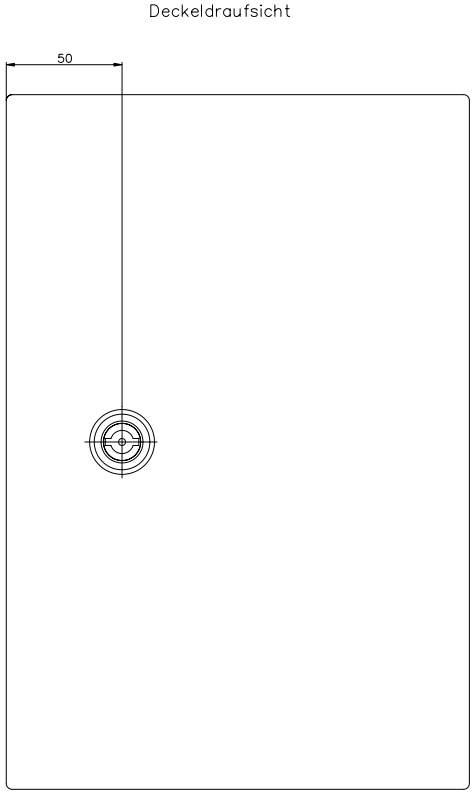

Edelstahl–Kleinschaltschrank KSS
Bestell–Nr. 37.012315

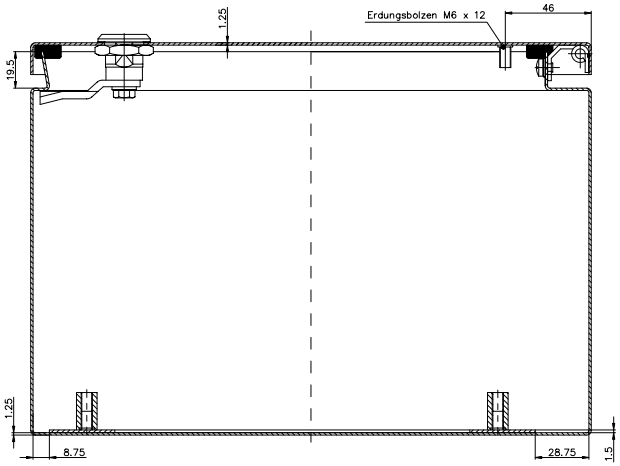

ohne Deckel dargestellt

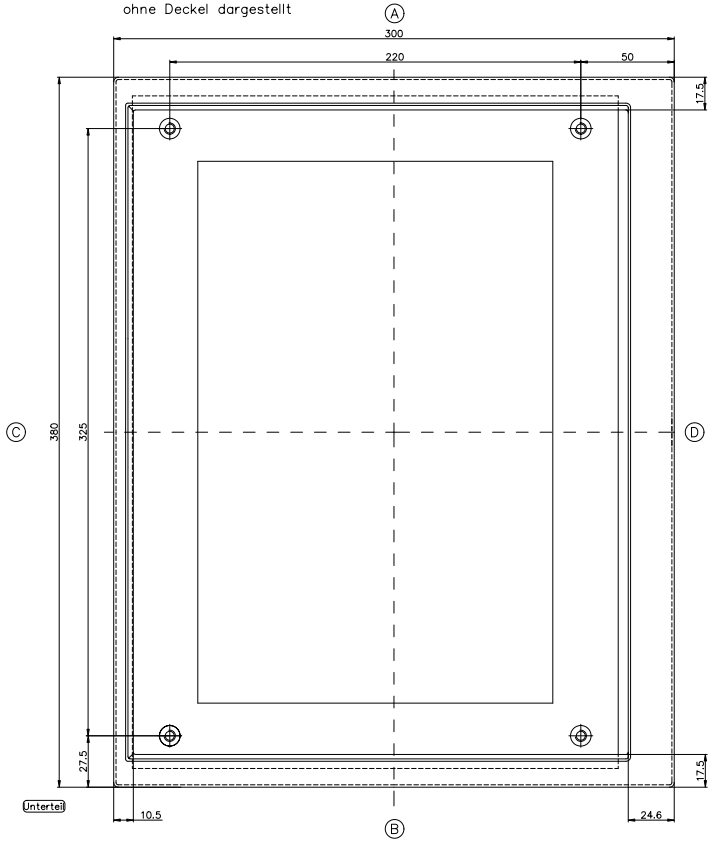

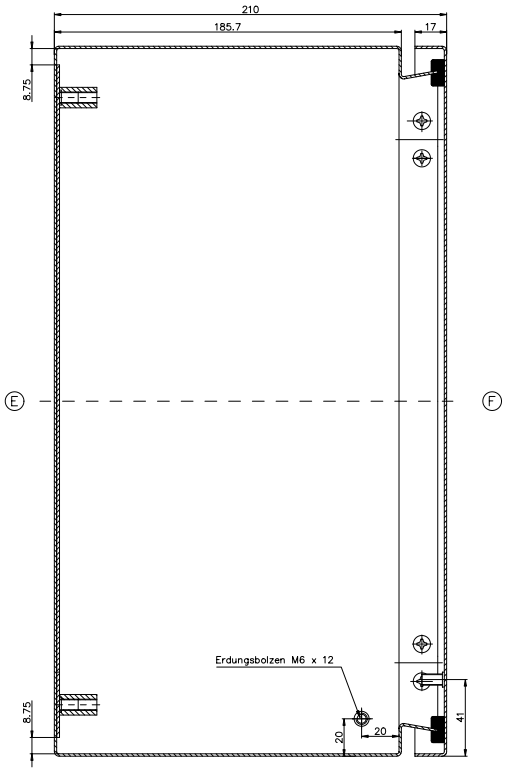

Deckeldraufsicht

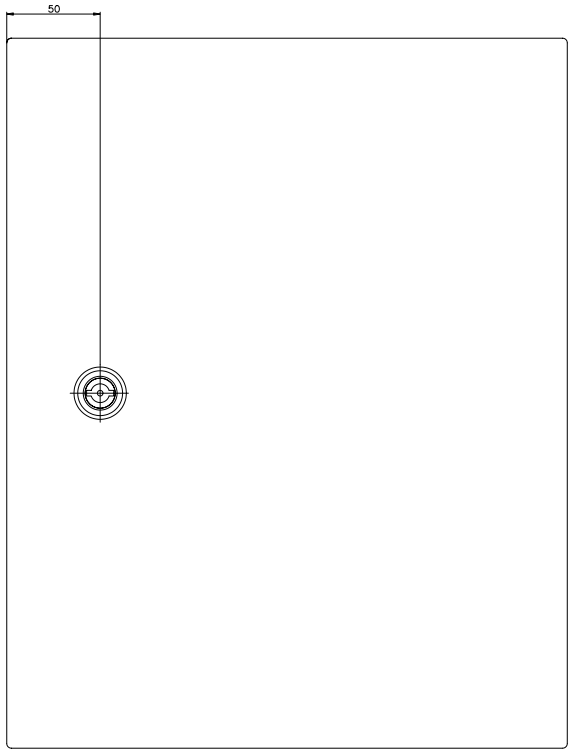

Edelstahl–Kleinschaltschrank KSS
Bestell–Nr. 37.013421

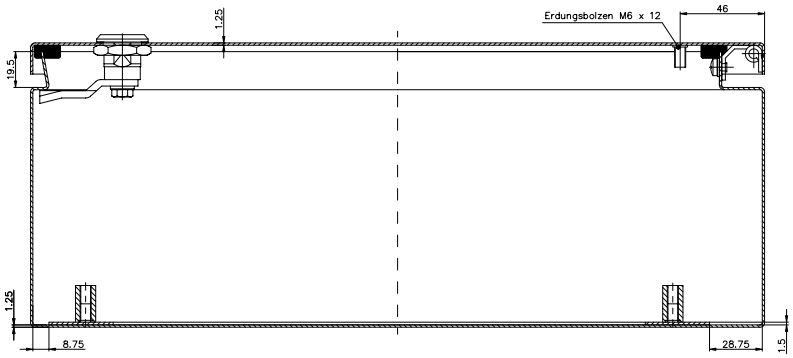

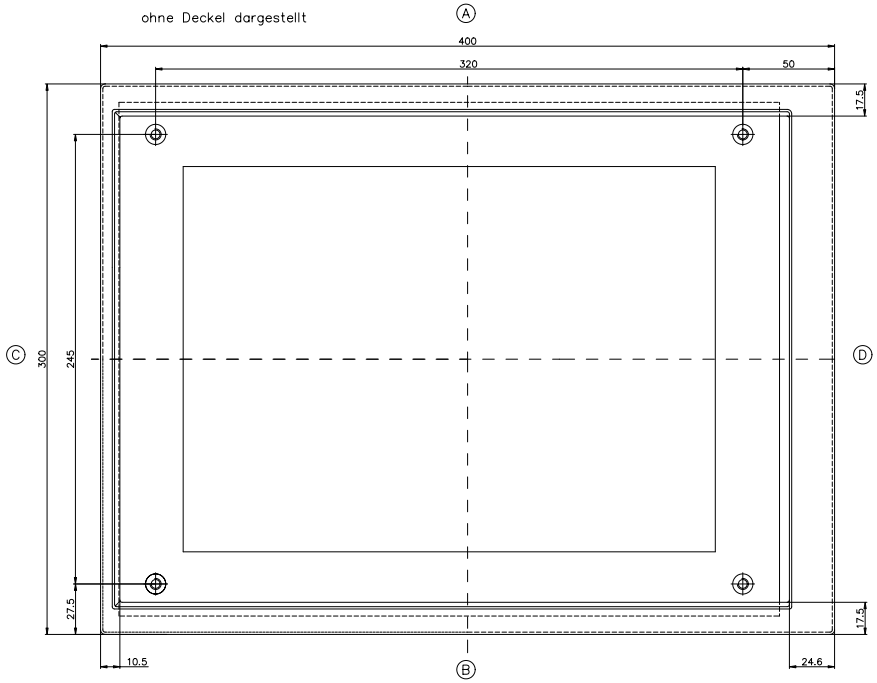

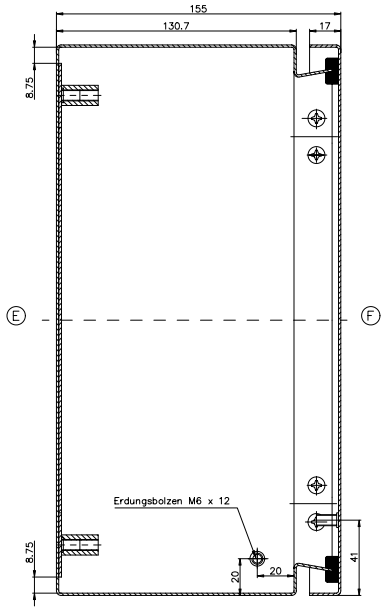

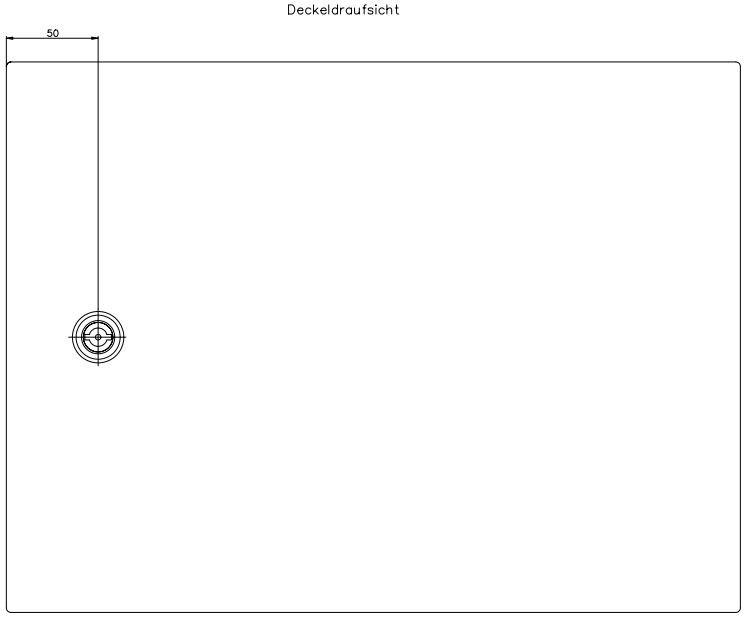

Edelstahl-Kleinschaltschrank KSS
Bestell-Nr. 37.014315

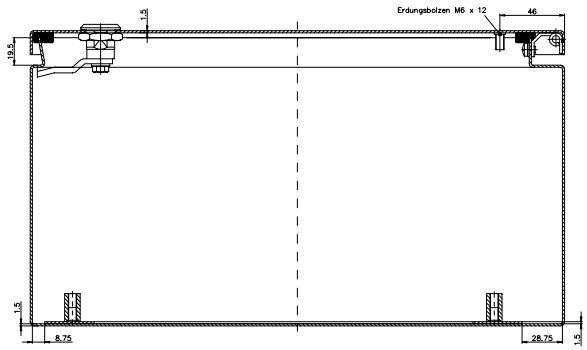

ohne Deckel dargestellt

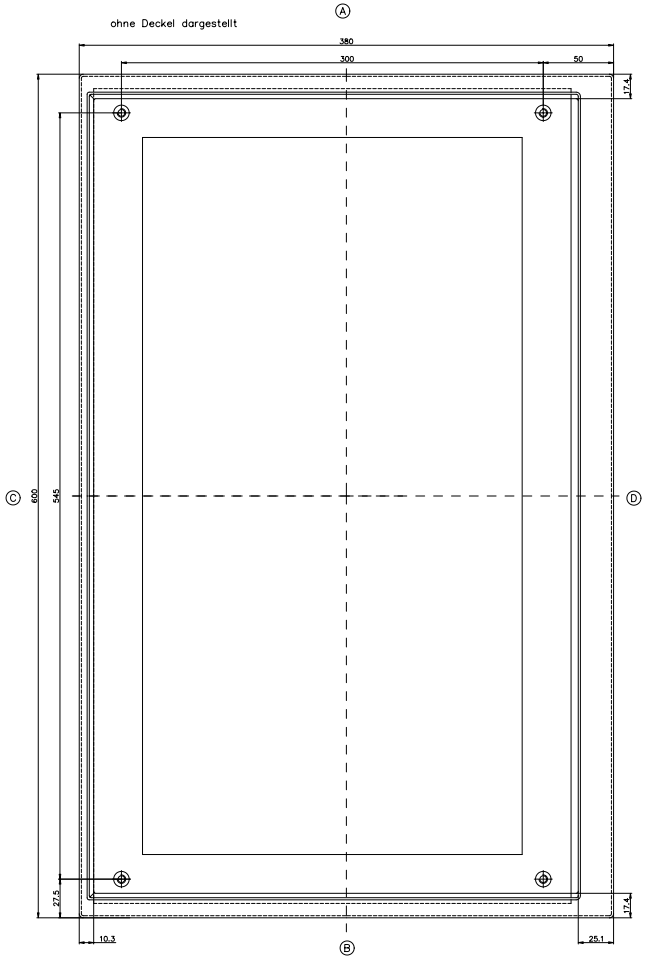

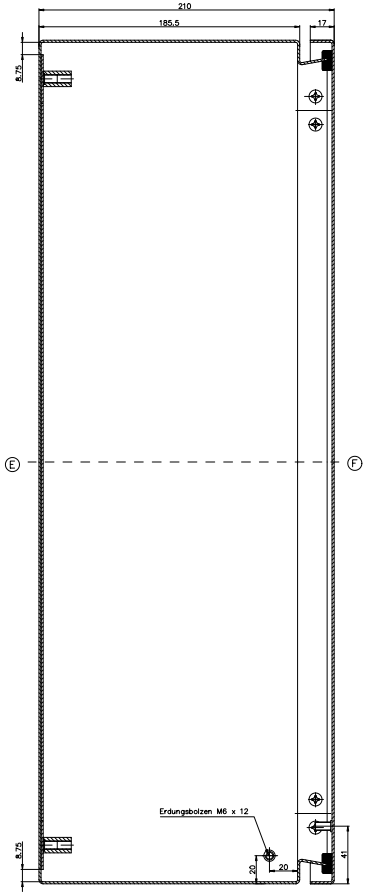

Deckeldraufsicht

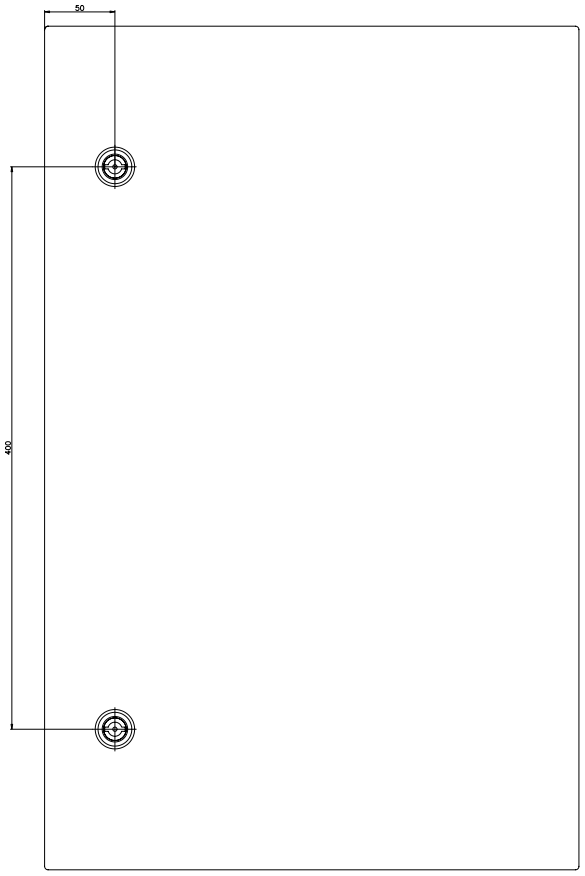

Edelstahl-Kleinschaltschrank KSS
Bestell-Nr. 37.014621

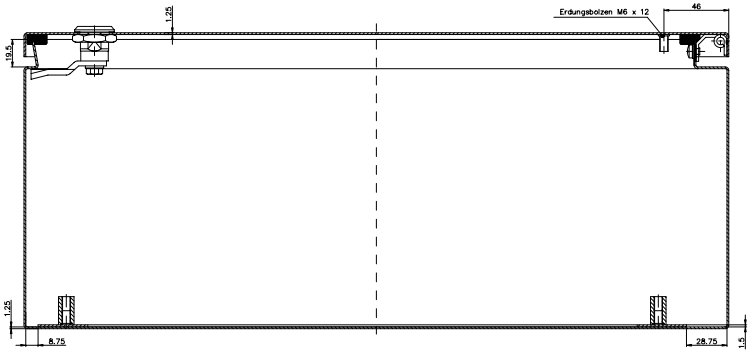

ohne Deckel dargestellt

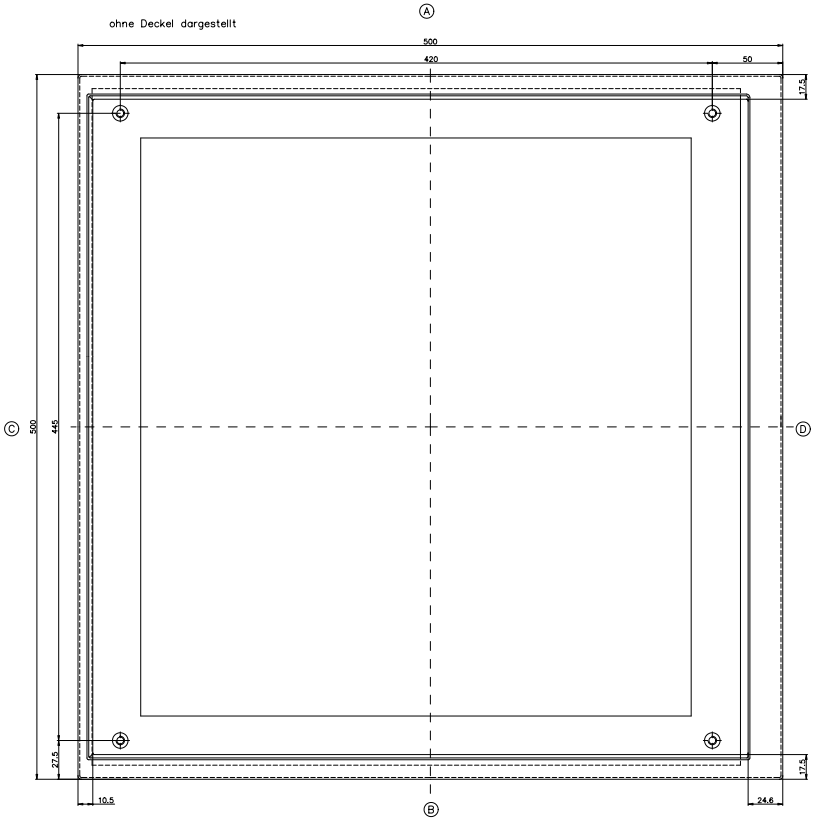

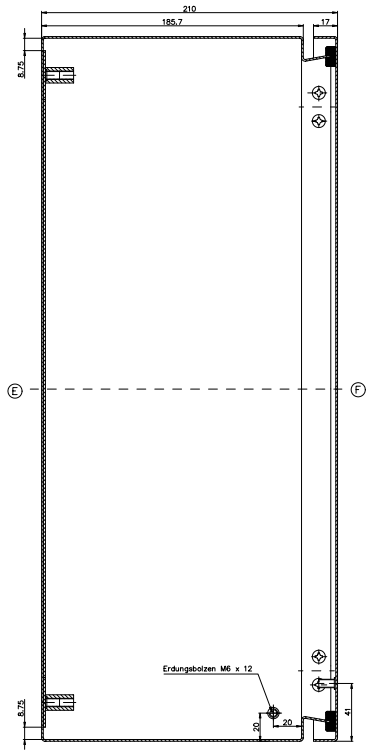

Deckeldraufsicht

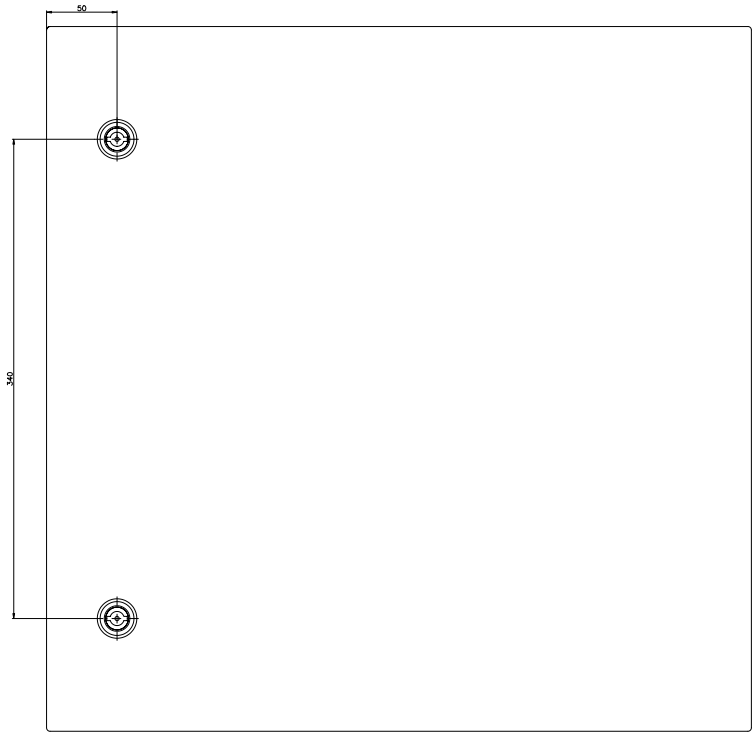

Edelstahl–Kleinschaltschrank KSS
Bestell–Nr. 37.015521

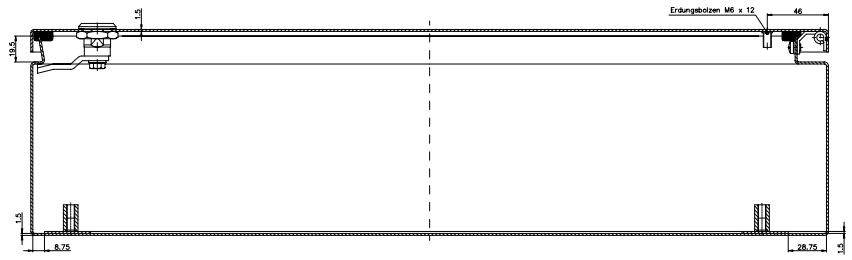

ohne Deckel dargestellt

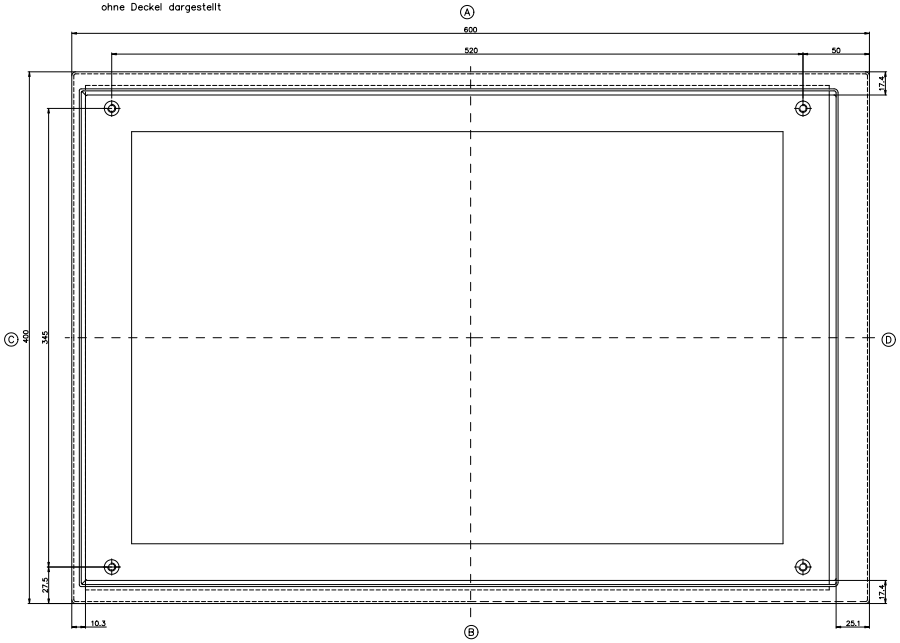

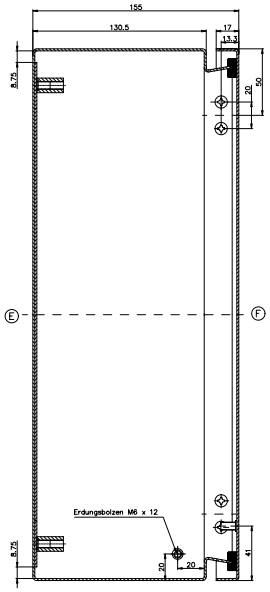

Deckeldraufsicht

Edelstahl–Kleinschaltschrank KSS
Bestell–Nr. 37.016415

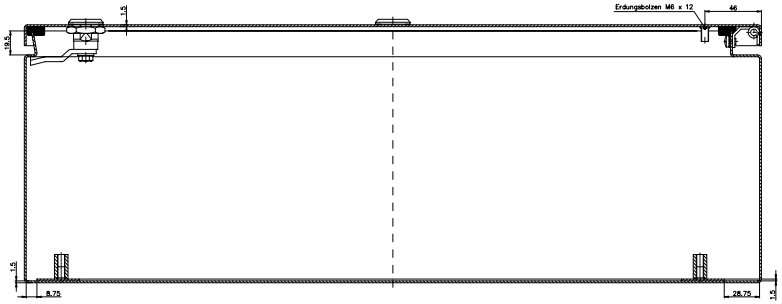

ohne Deckel dargestellt

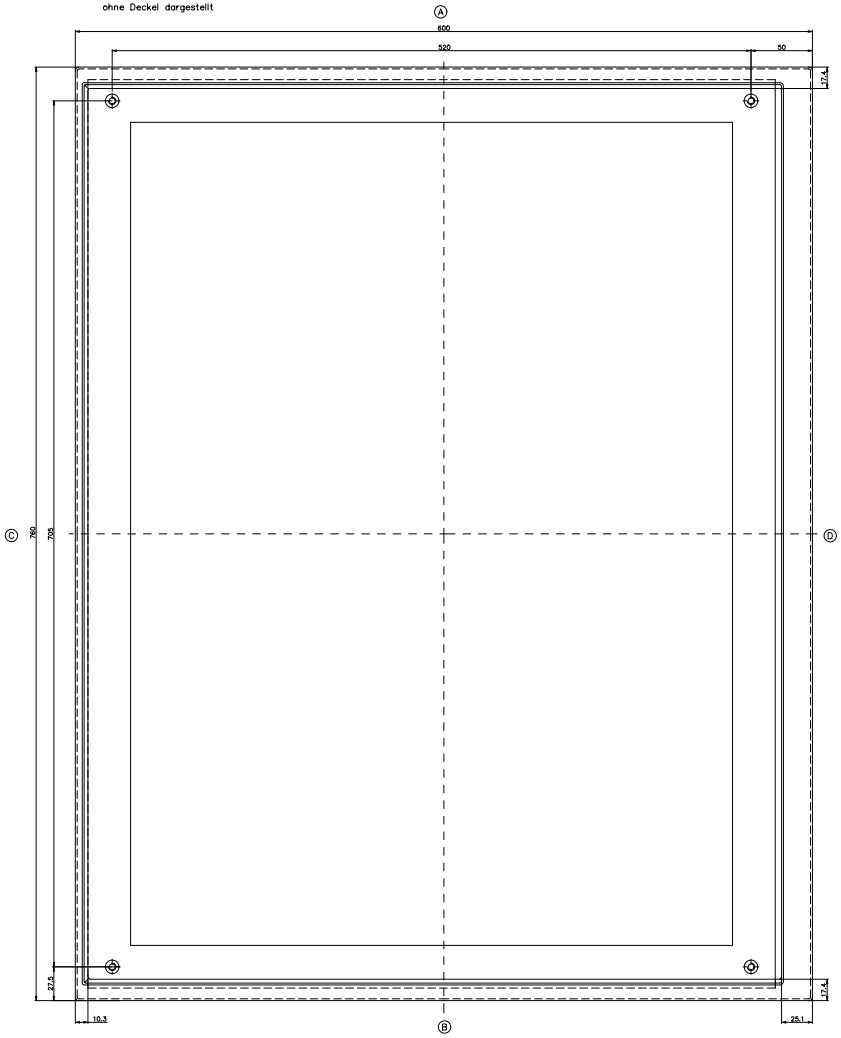

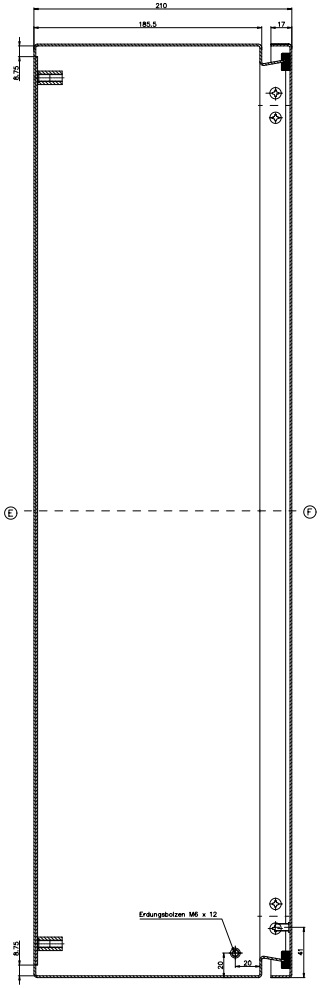

Deckeldraufsicht

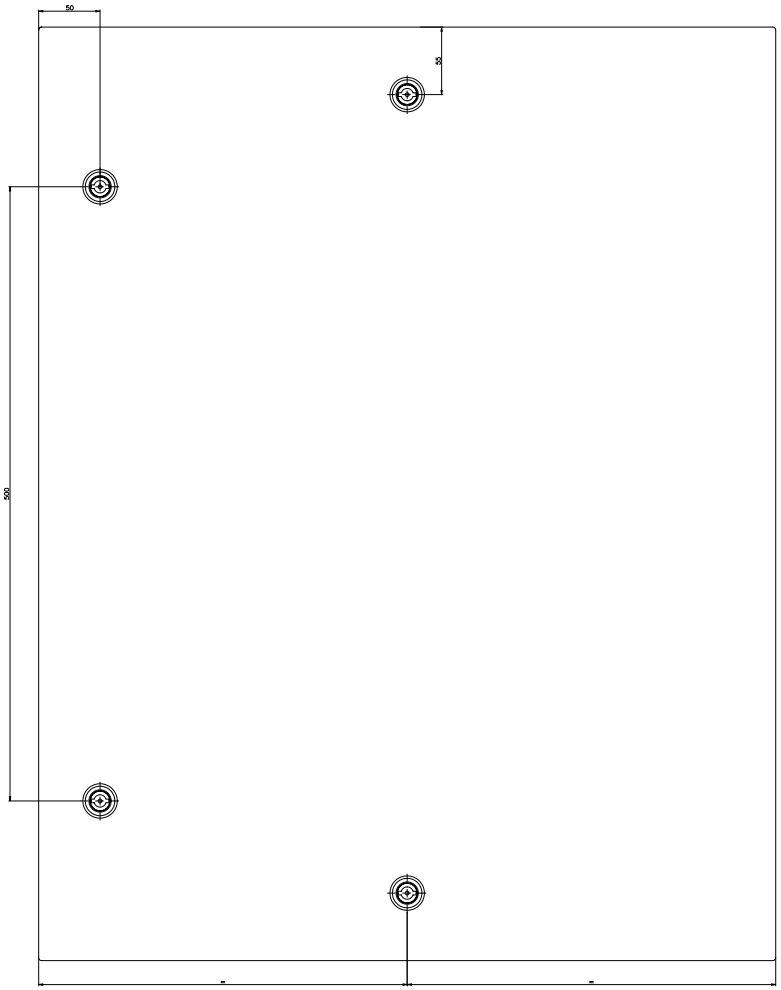

Edelstahl–Kleinschaltschrank KSS
Bestell–Nr. 37.016821

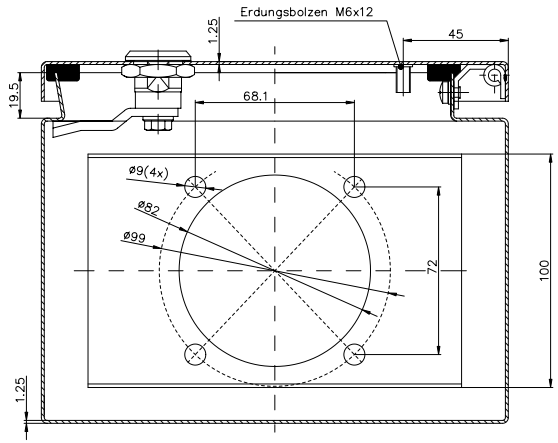

ohne Deckel dargestellt

A

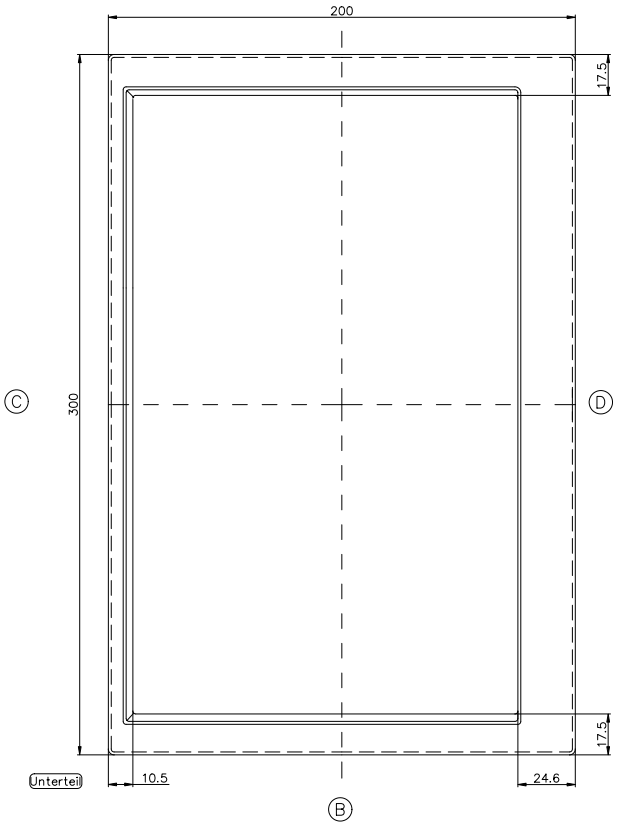

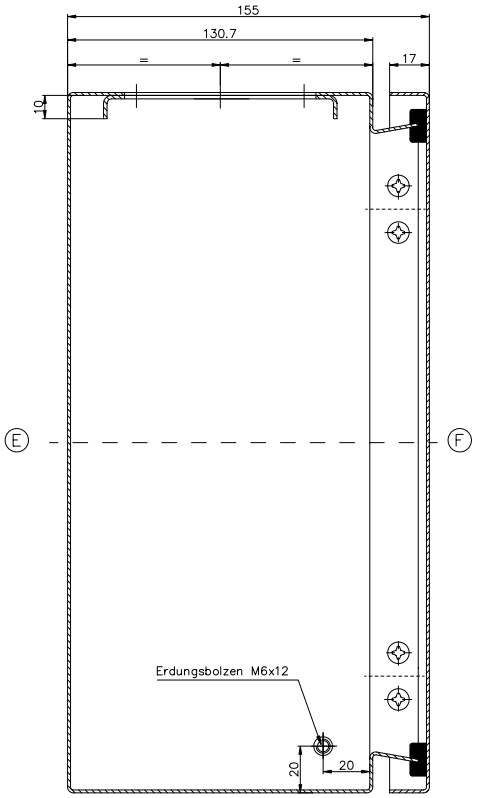

Deckeldraufsicht

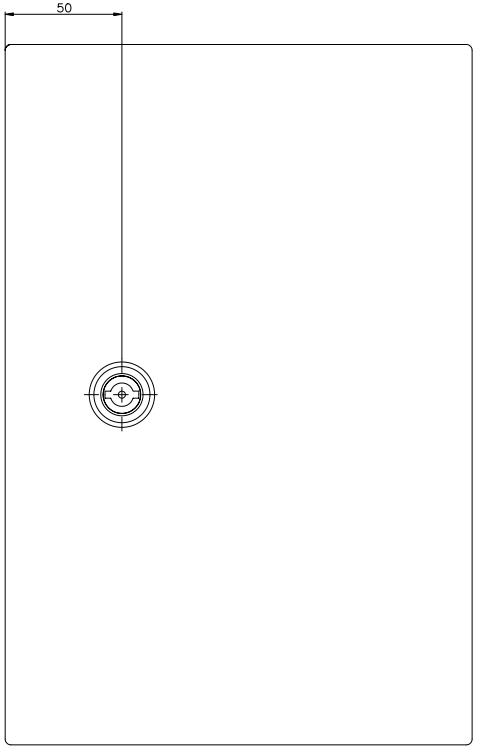

Commander KSSC
Bestell-Nr. 37.022315

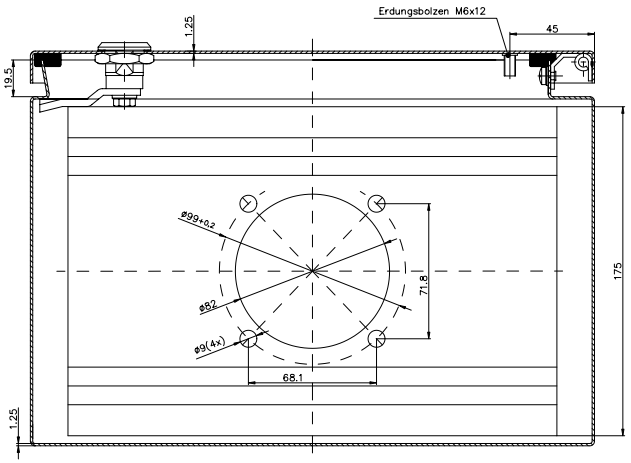

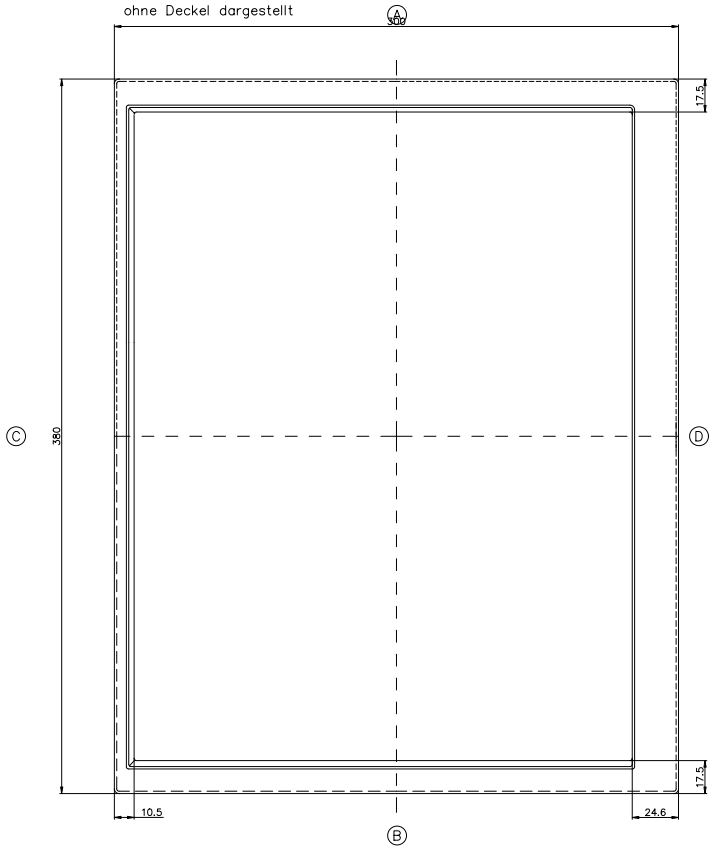

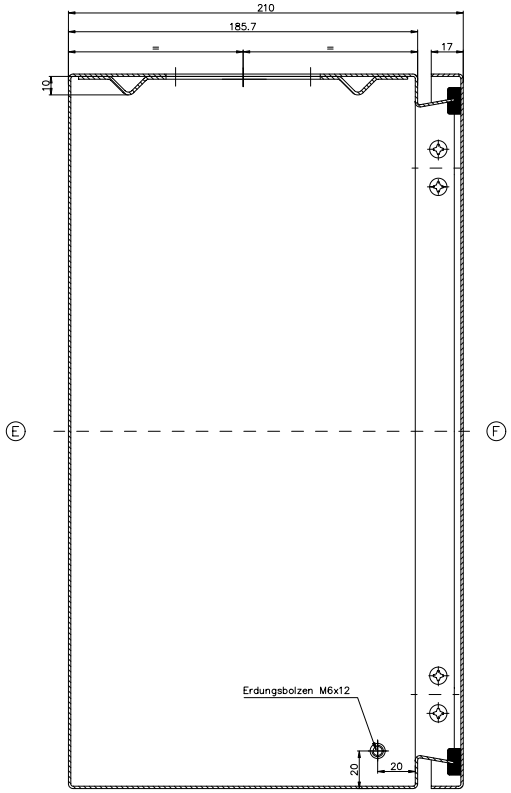

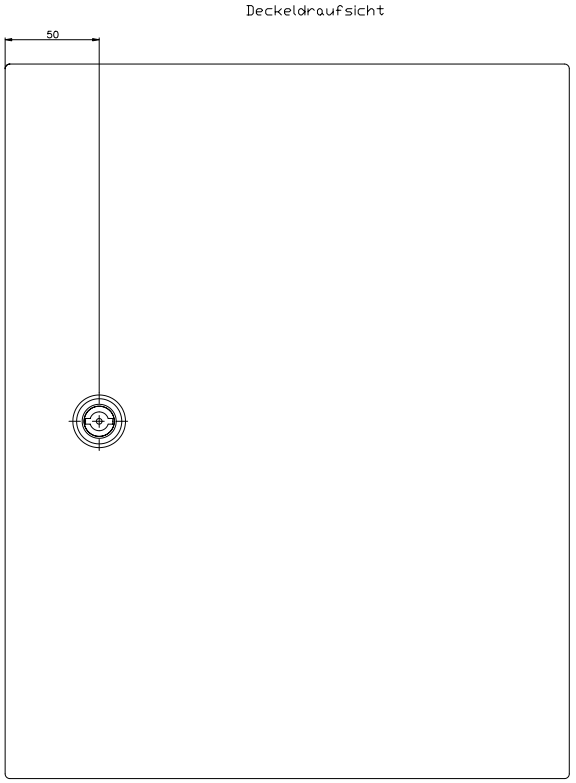

Commander KSSC
Bestell-Nr. 37.023421

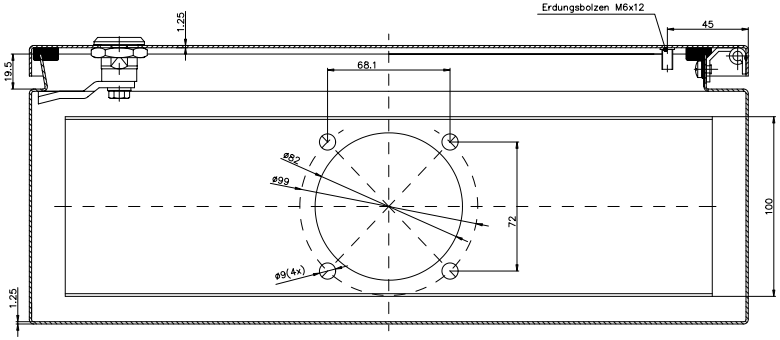

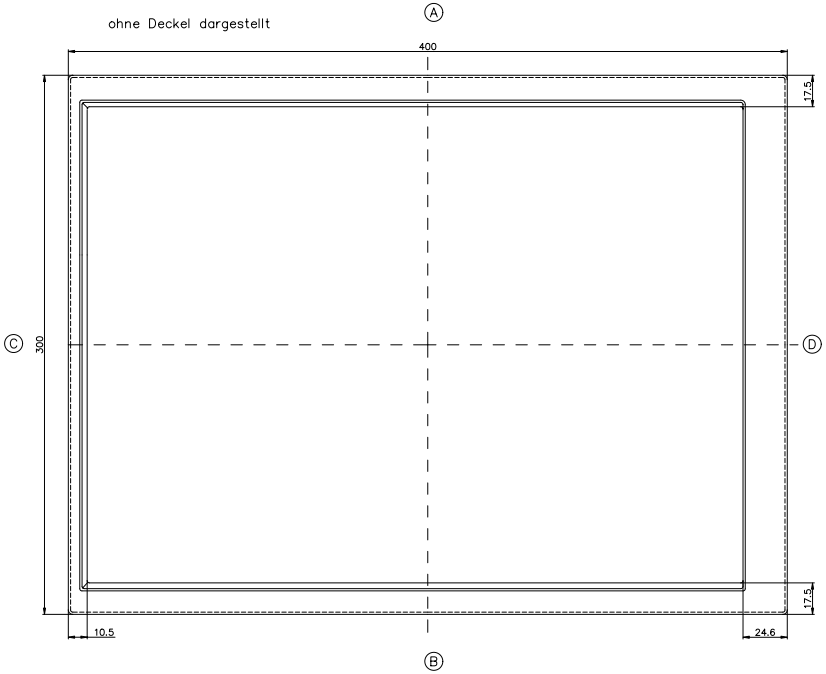

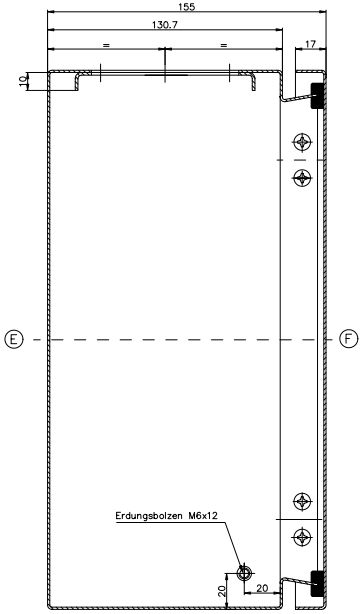

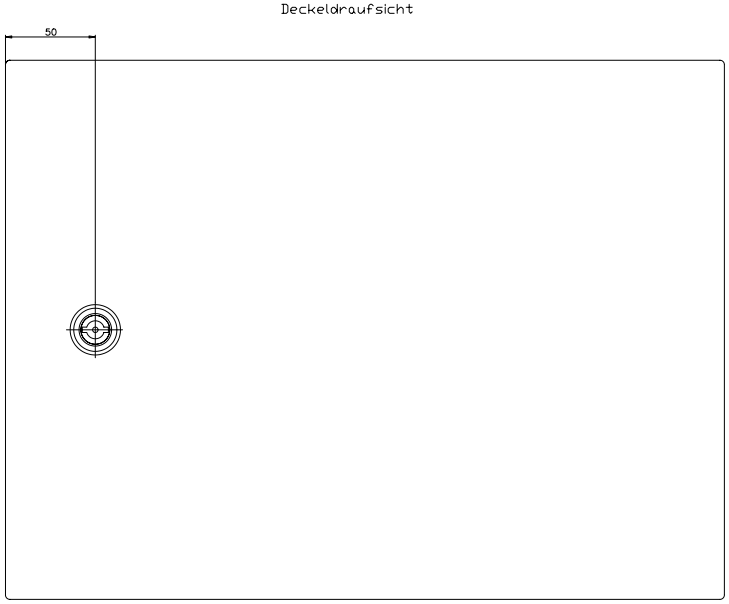

Commander KSSC
Bestell-Nr. 37.024315

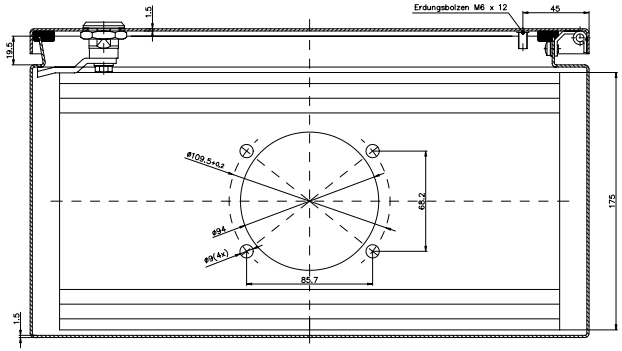

ohne Deckel dargestellt

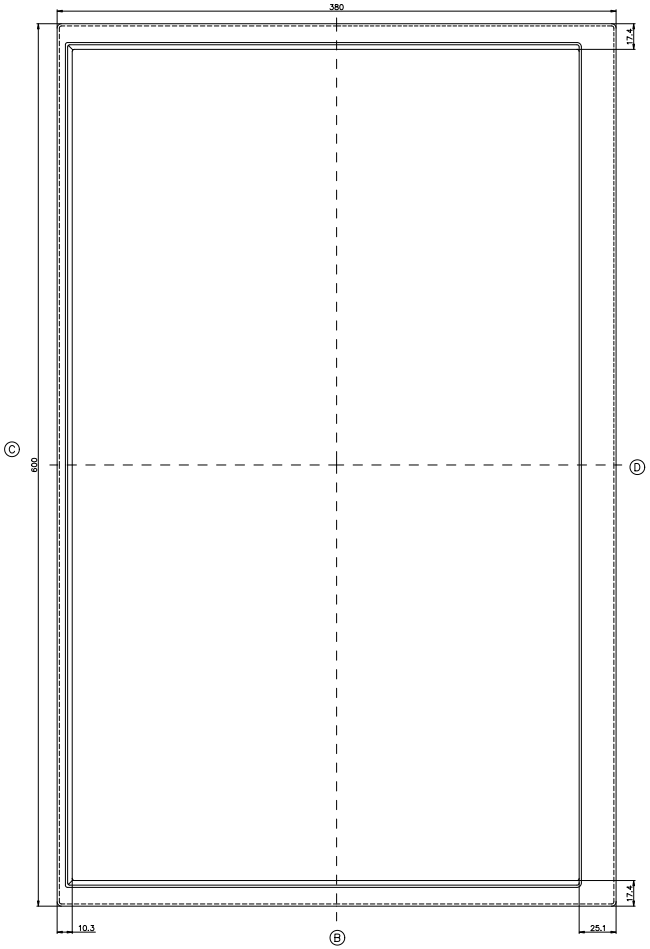

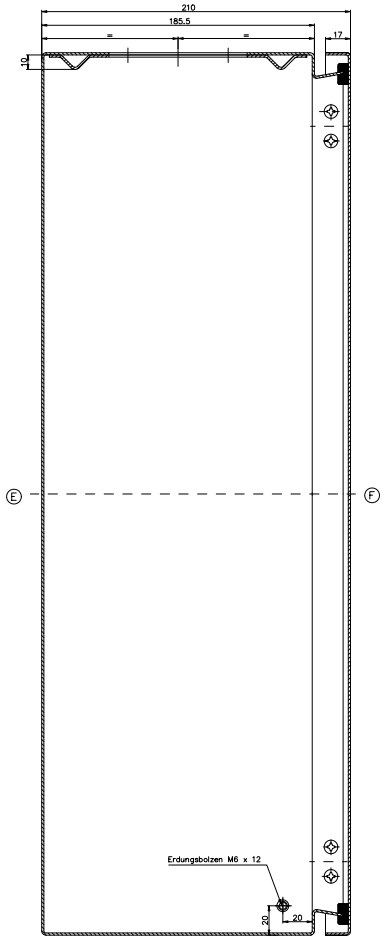

Deckeldraufsicht

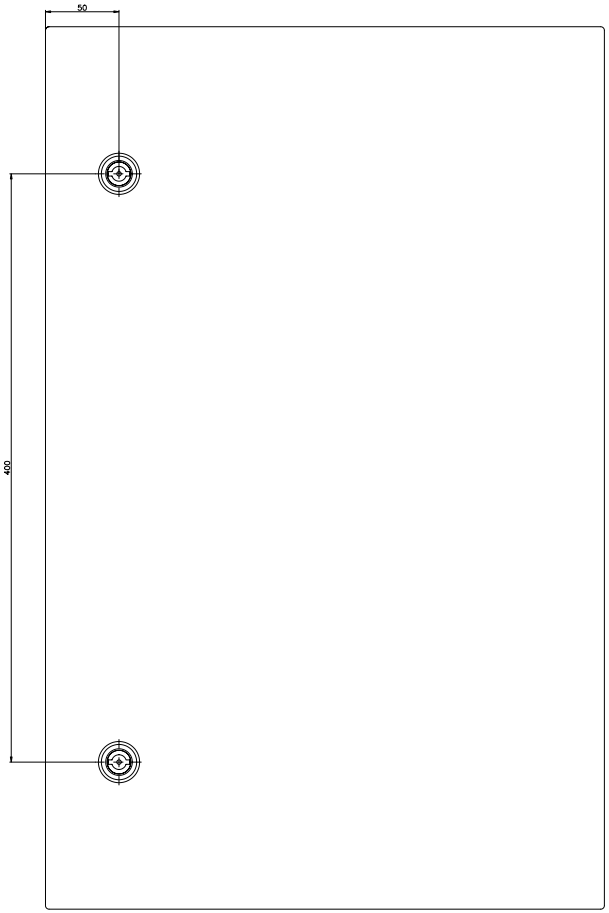

Commander KSSC
Bestell-Nr. 37.024621

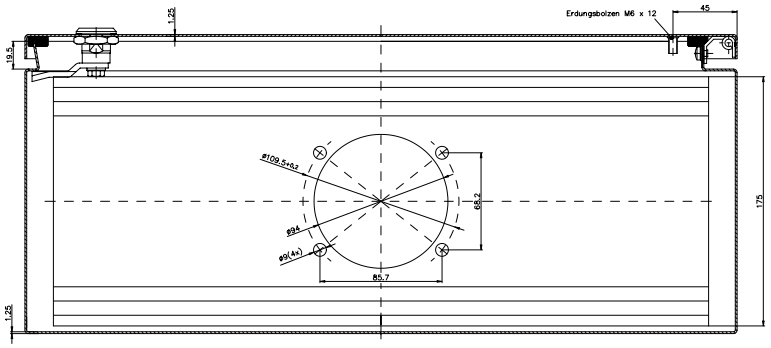

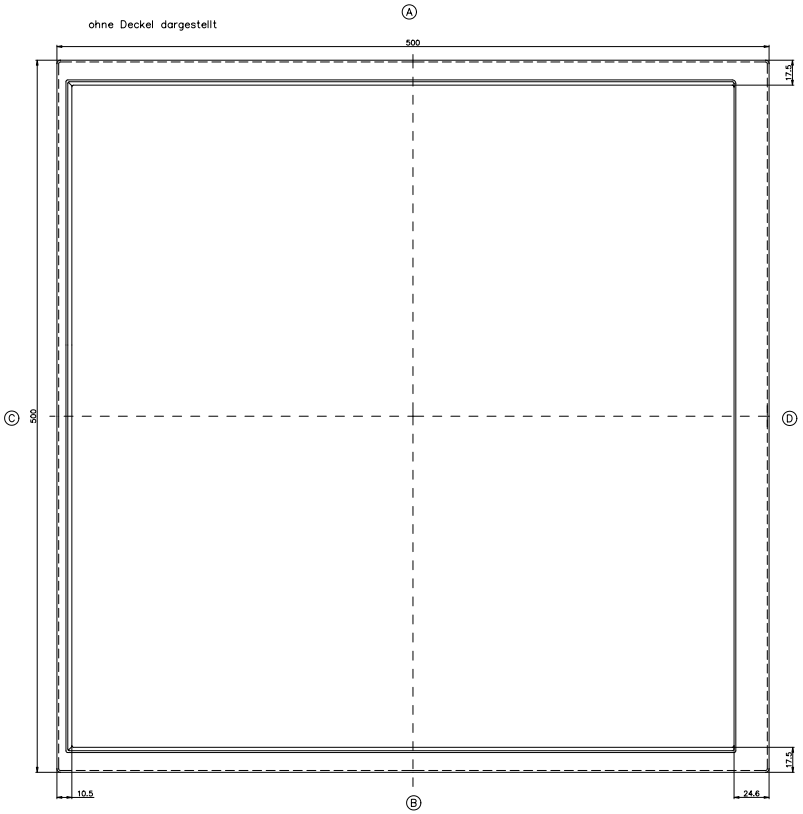

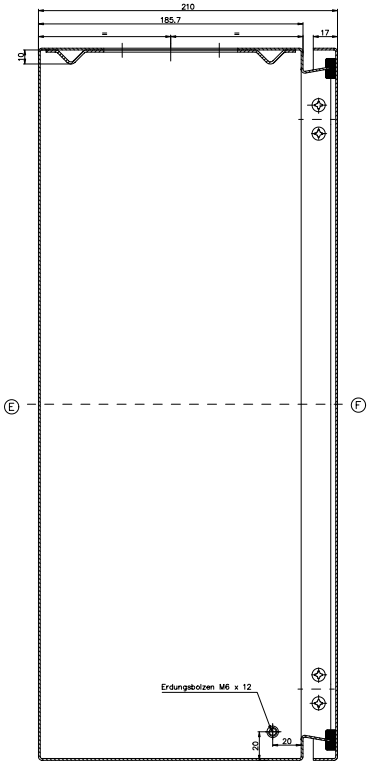

Deckeldraufsicht

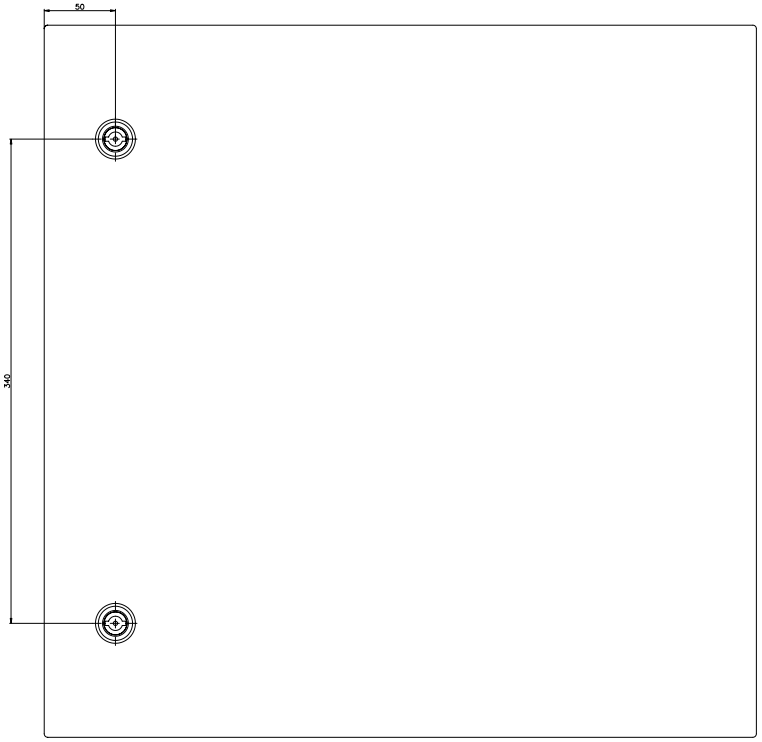

Commander KSSC
Bestell-Nr. 37.025521

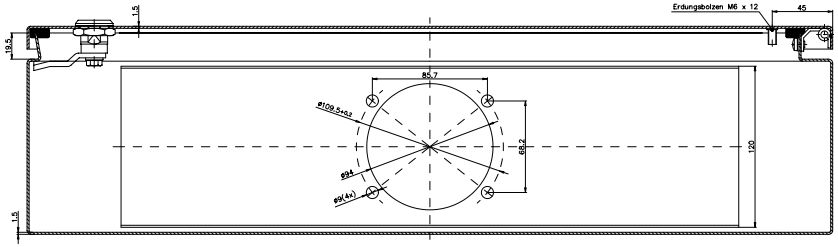

ohne Deckel dargestellt

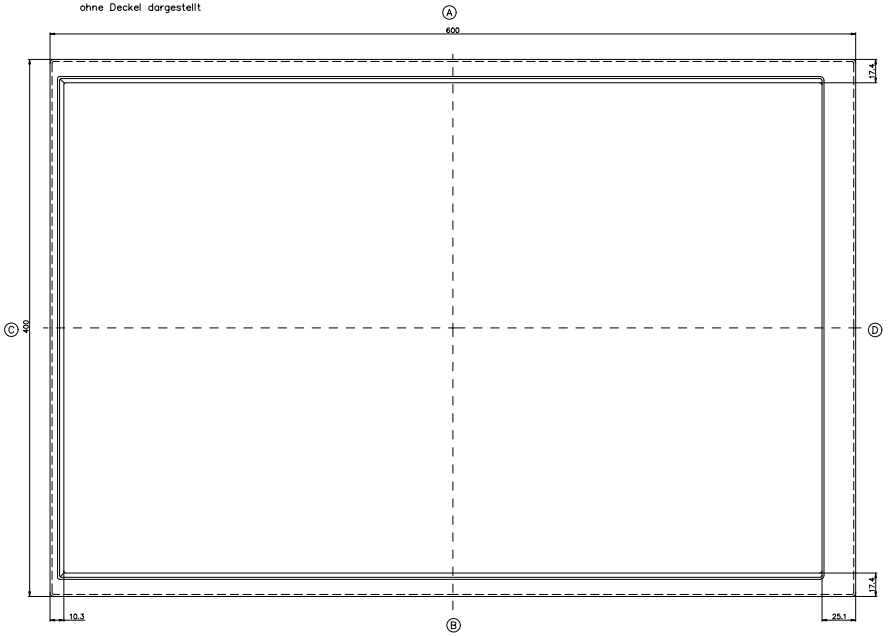

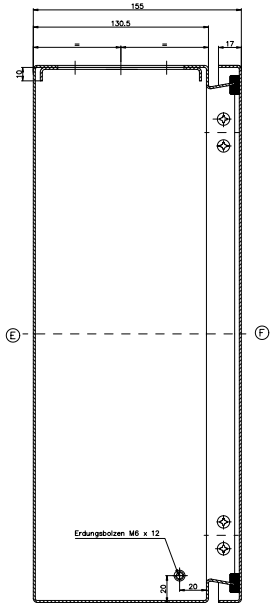

Deckeldraufsicht

Commander KSSC
Bestell-Nr. 37.026415

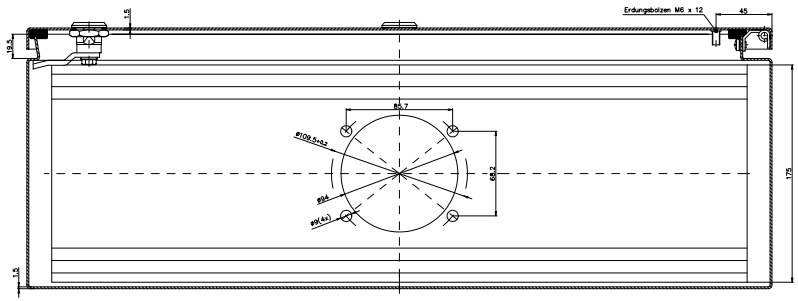

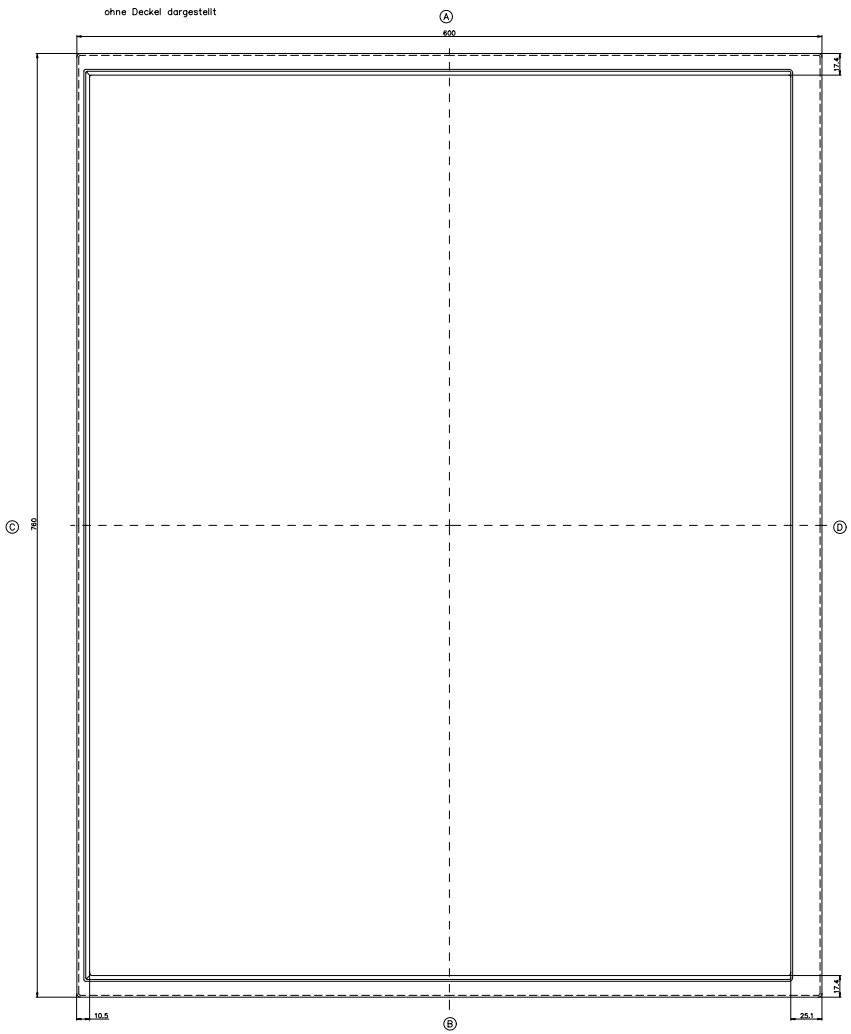

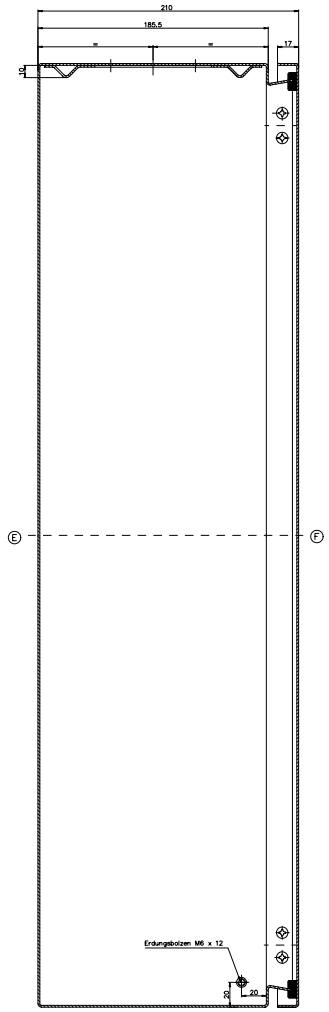

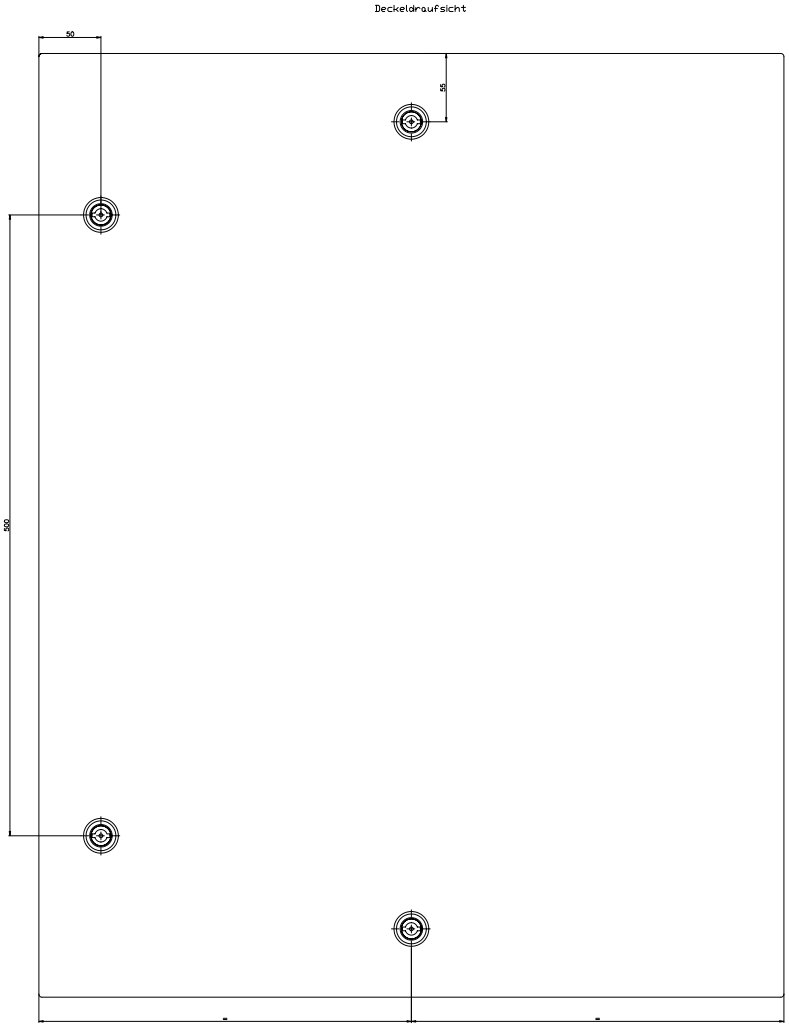

Commander KSSC
Bestell-Nr. 37.026821

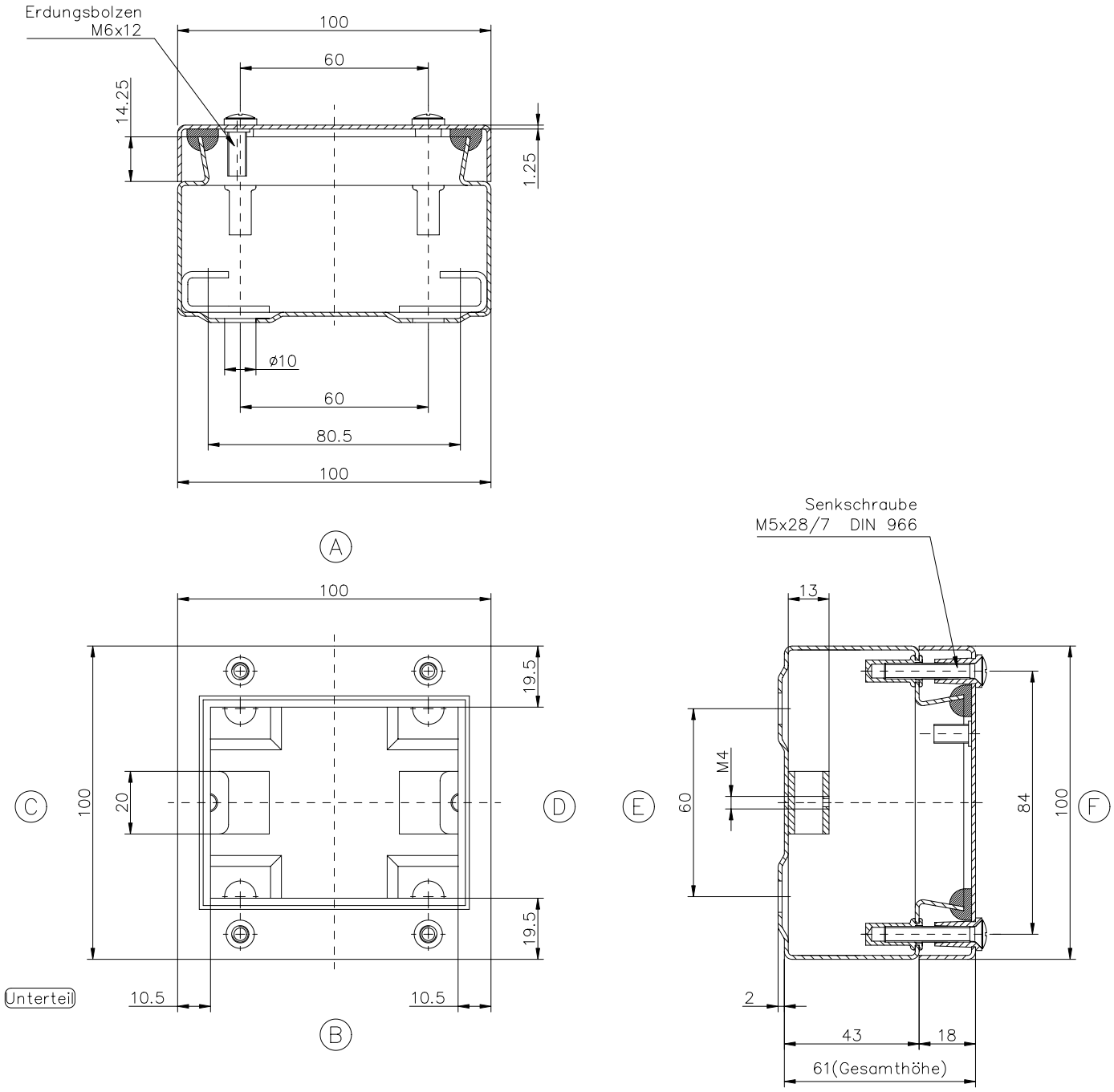

Bestell–Nr. 37.101006

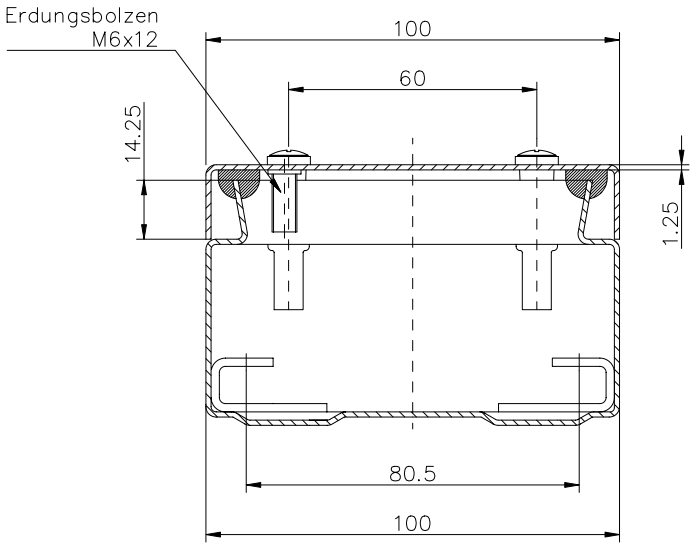

A

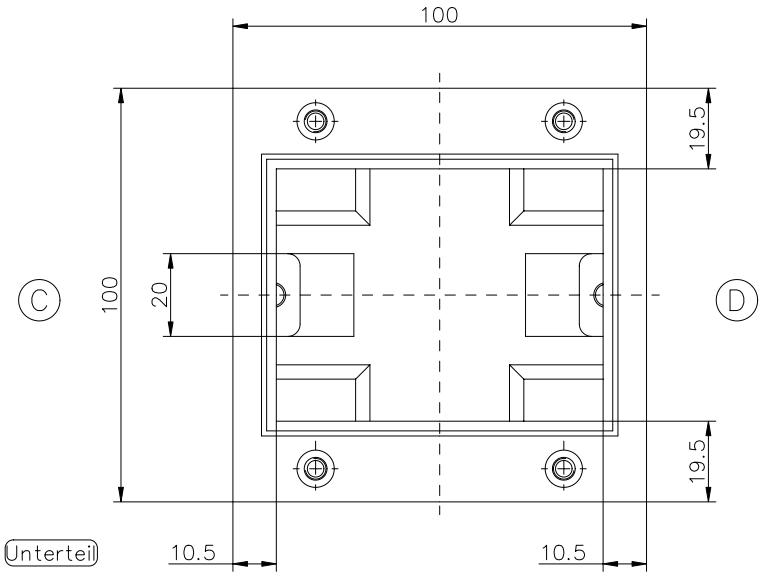

B

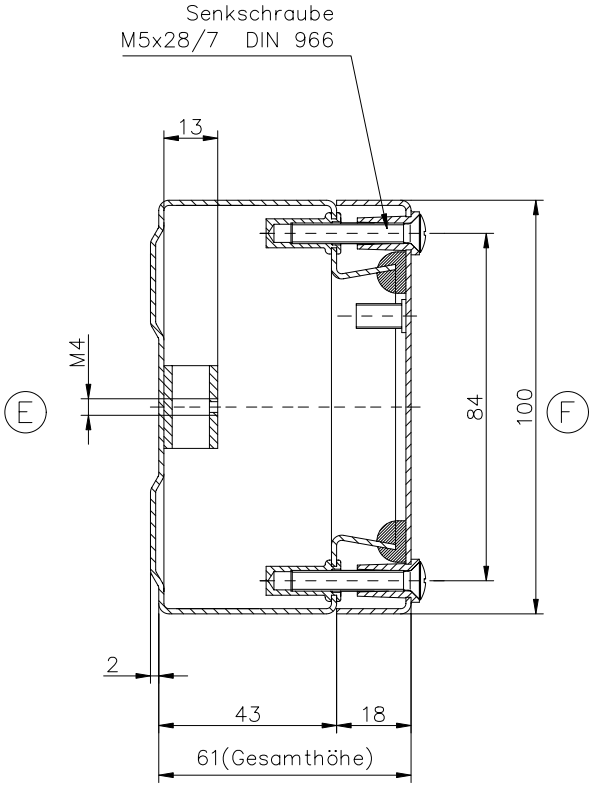

Bestell–Nr. 37.101096

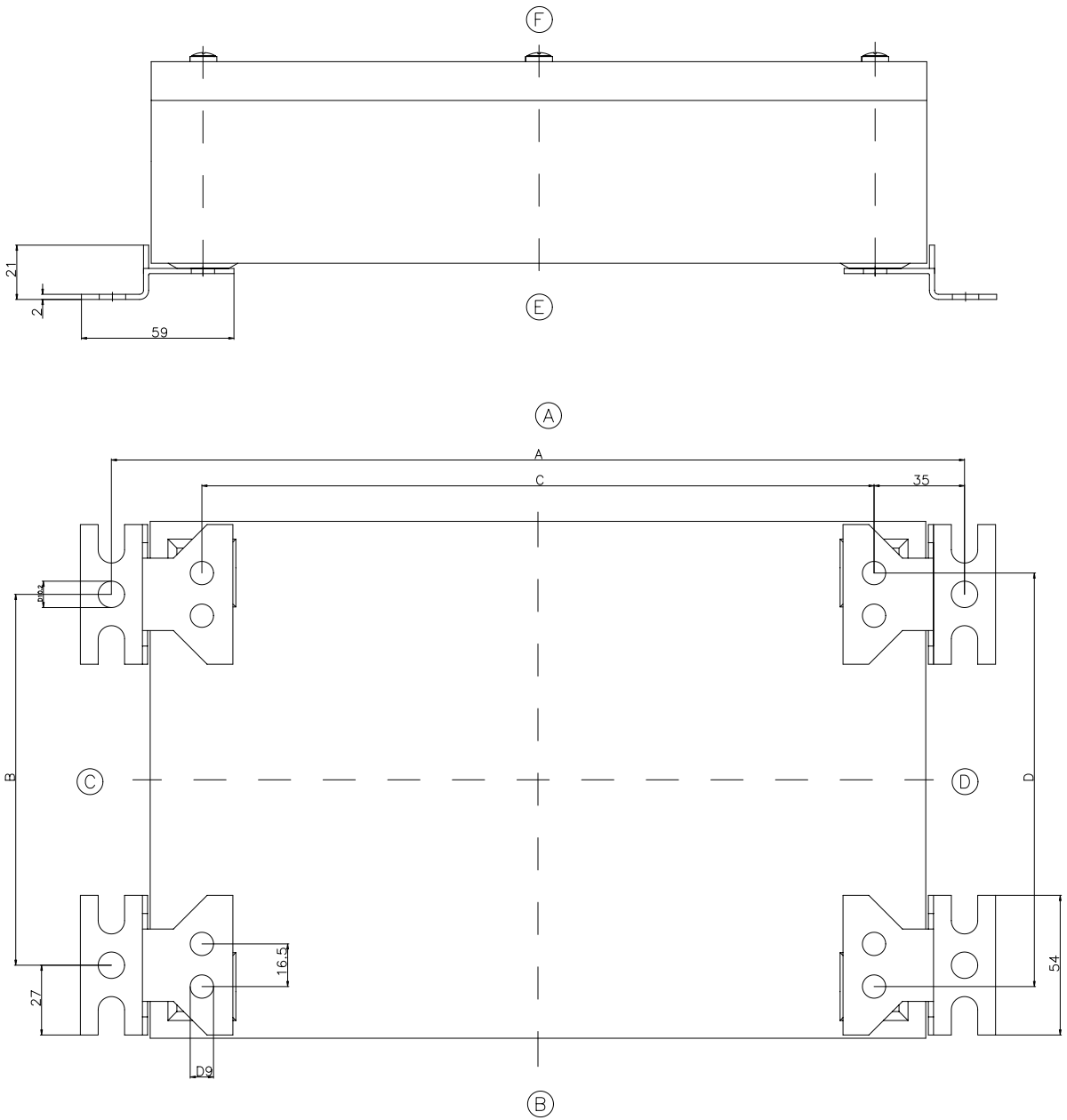

Verkaufs–Nr.: Gehäuse Typ	A	B	C	D
37 002209	230	193.5	160	210
37 003209	380	193.5	310	210
37 005209	530	193.5	460	210
37 002215	250	193.5	180	210
37 003215	380	193.5	310	210
37 005215	530	193.5	460	210
37 003316	330	243.5	260	260
37 004316	430	243.5	360	260
37 004416	410	323.5	340	340
37 005316	530	243.5	460	260
37 006316	630	243.5	560	260
37 003421	330	323.5	260	340
37 004421	410	323.5	340	340
37 006421	630	323.5	560	340
37 101006	130	43.5	60	60
37 151006	180	43.5	110	60
37 151508	180	93.5	110	110
37 201006	230	43.3	160	60
37 202008	230	143.5	160	160
37 202012	230	143.5	160	160
37 301508	330	93.5	260	110
37 302008	330	143.5	260	160
37 302012	330	143.5	260	160
37 303012	330	243.5	260	260
37 303016	330	243.5	260	260
37 383816	410	323.5	340	340
37 401508	430	93.5	360	110
37 402012	430	143.5	360	160
37 403016	430	243.5	360	260
37 503016	530	243.5	460	260
37 504016	530	343.5	460	360
37 602012	630	143.5	560	160

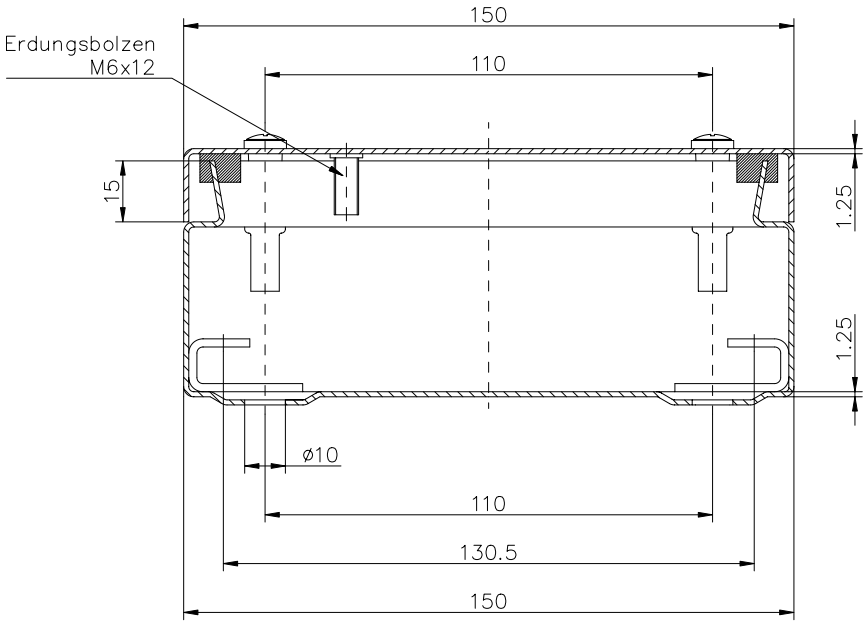

A

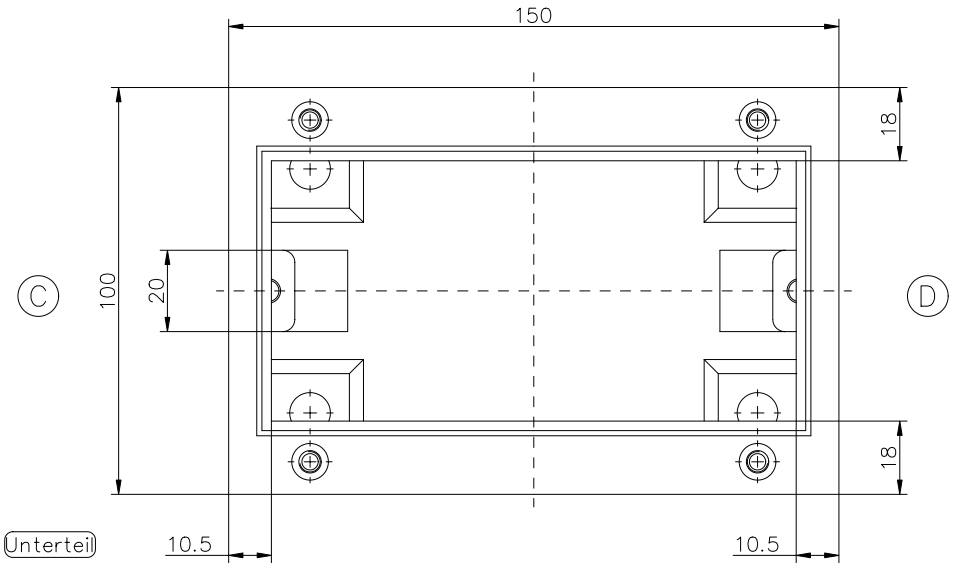

B

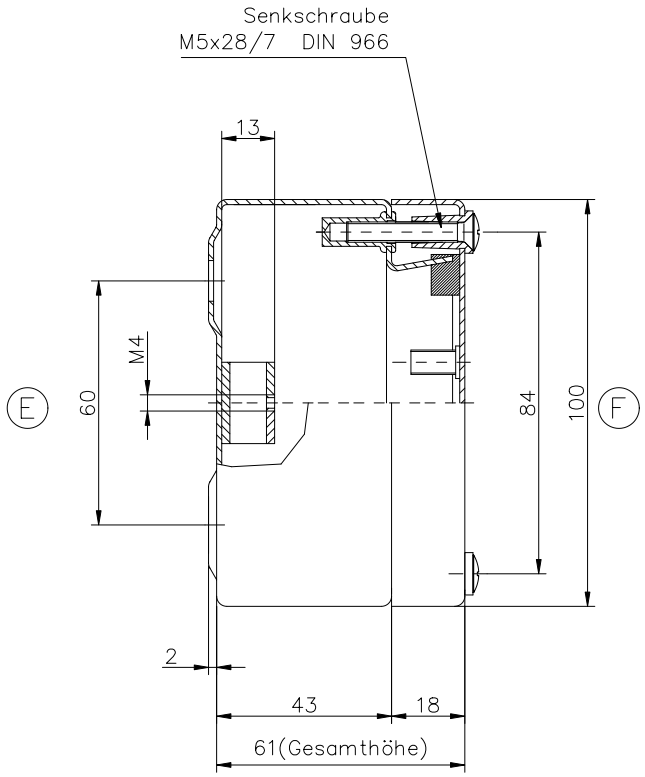

KAT37.151006

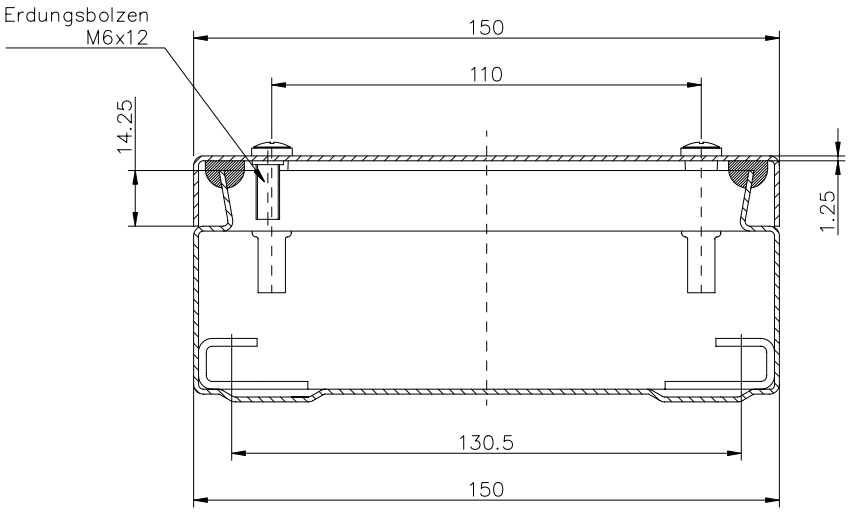

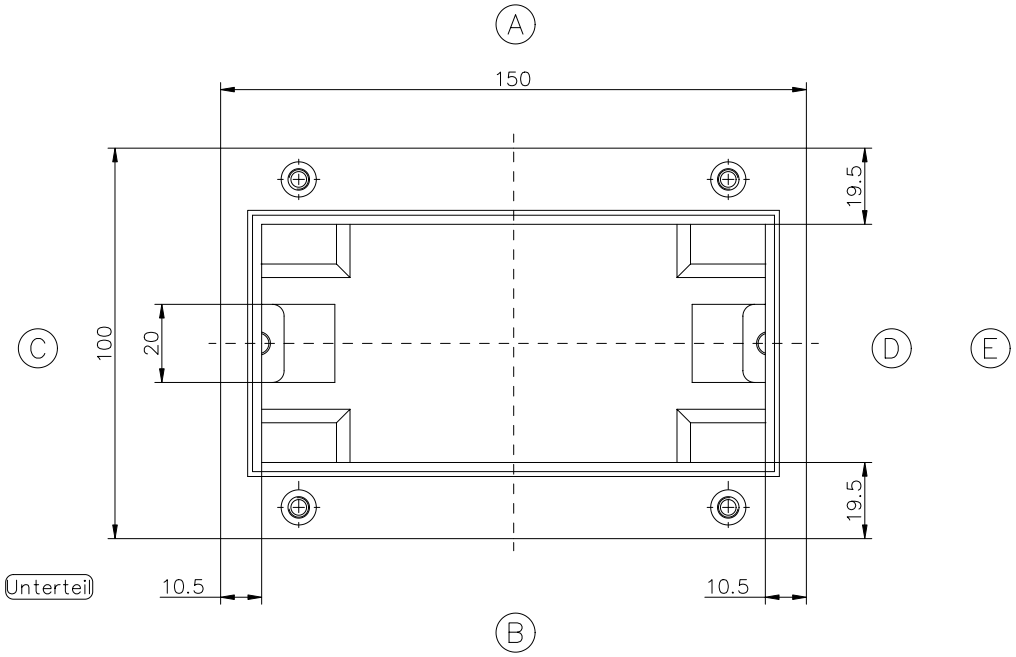

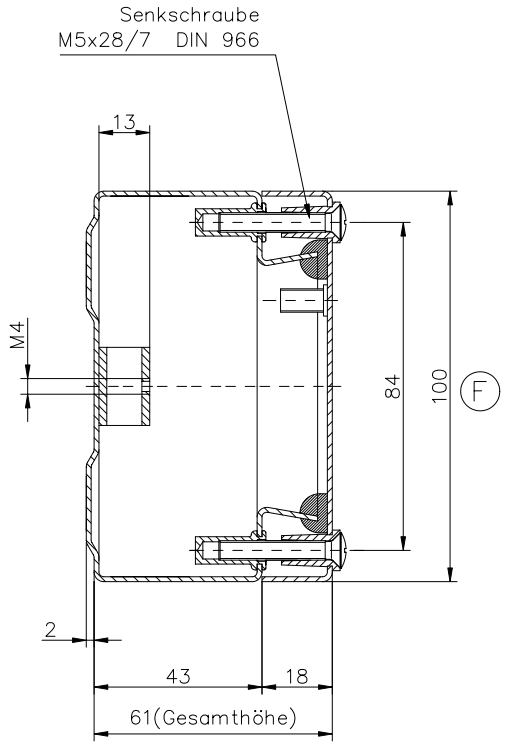

Bestell–Nr. 37.151096

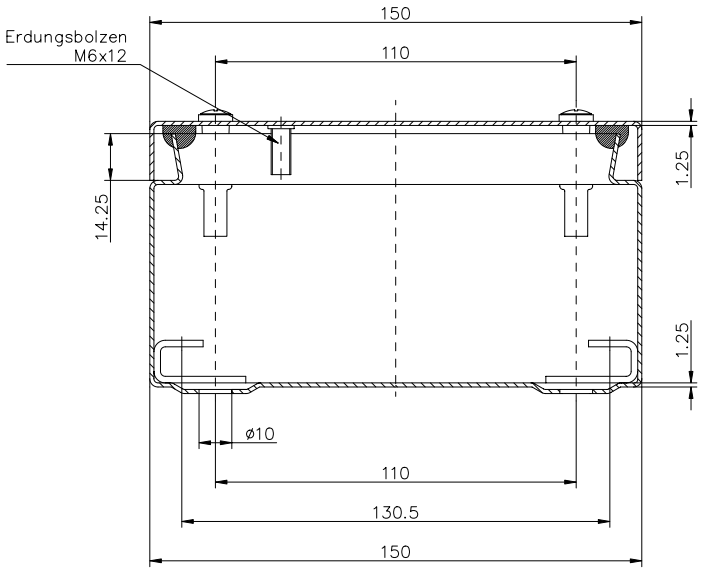

A

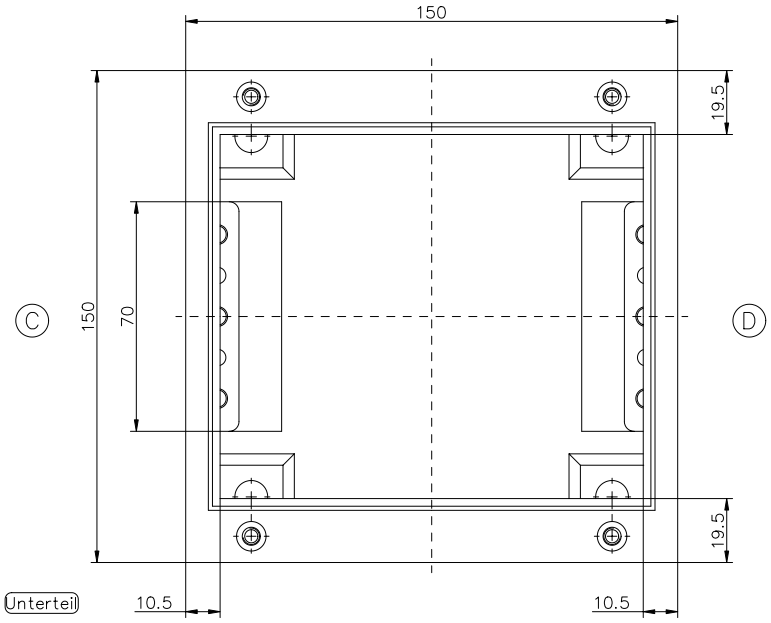

B

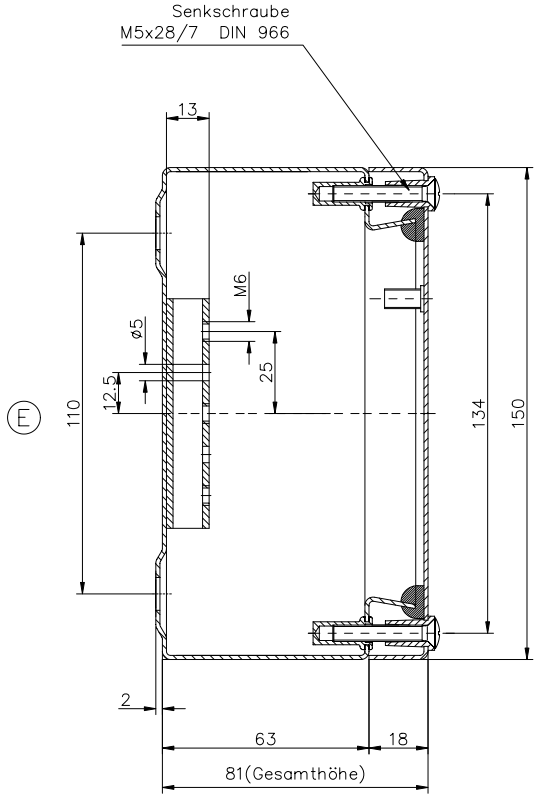

Bestell–Nr.: 37.151508

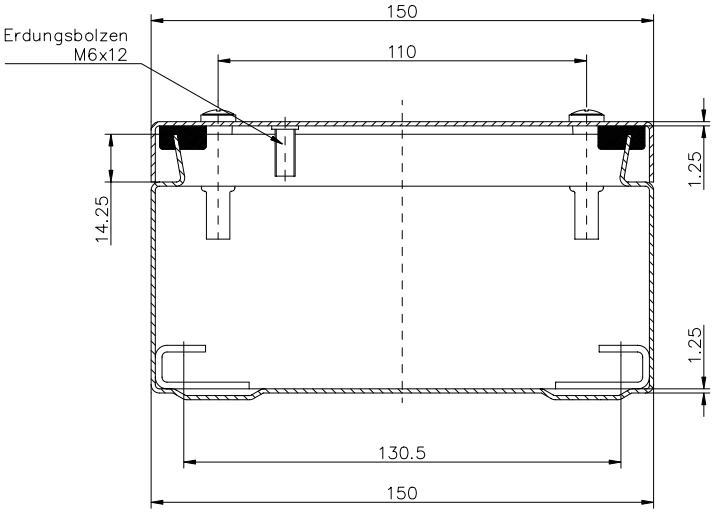

A

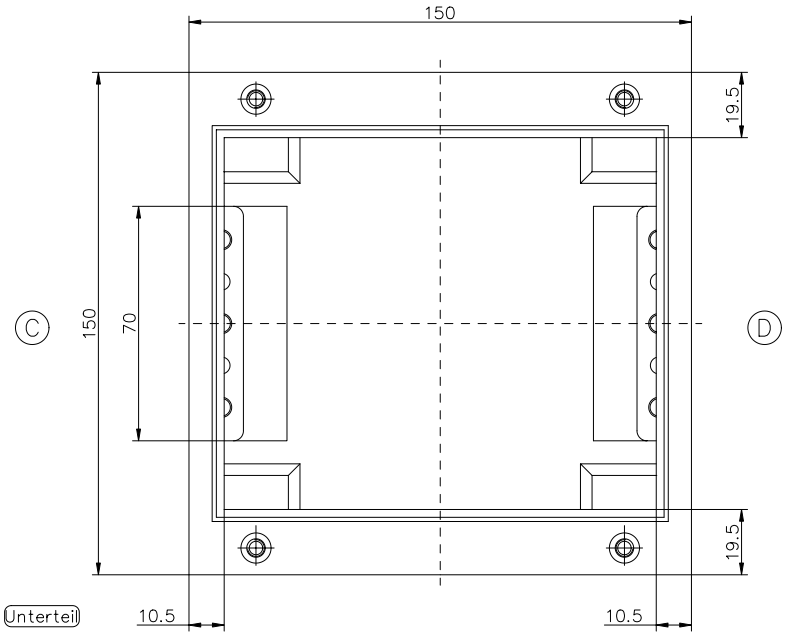

B

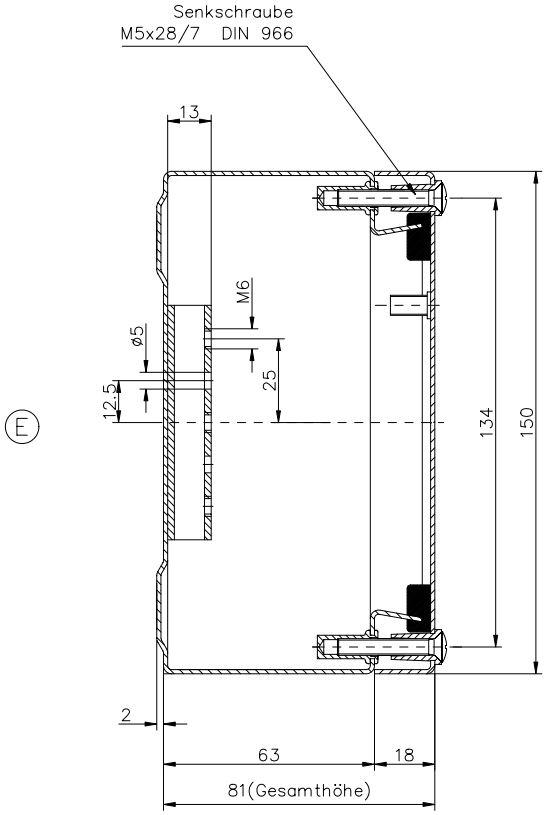

Edelstahl–Industriegehäuse
Bestell–Nr.: 37.151598

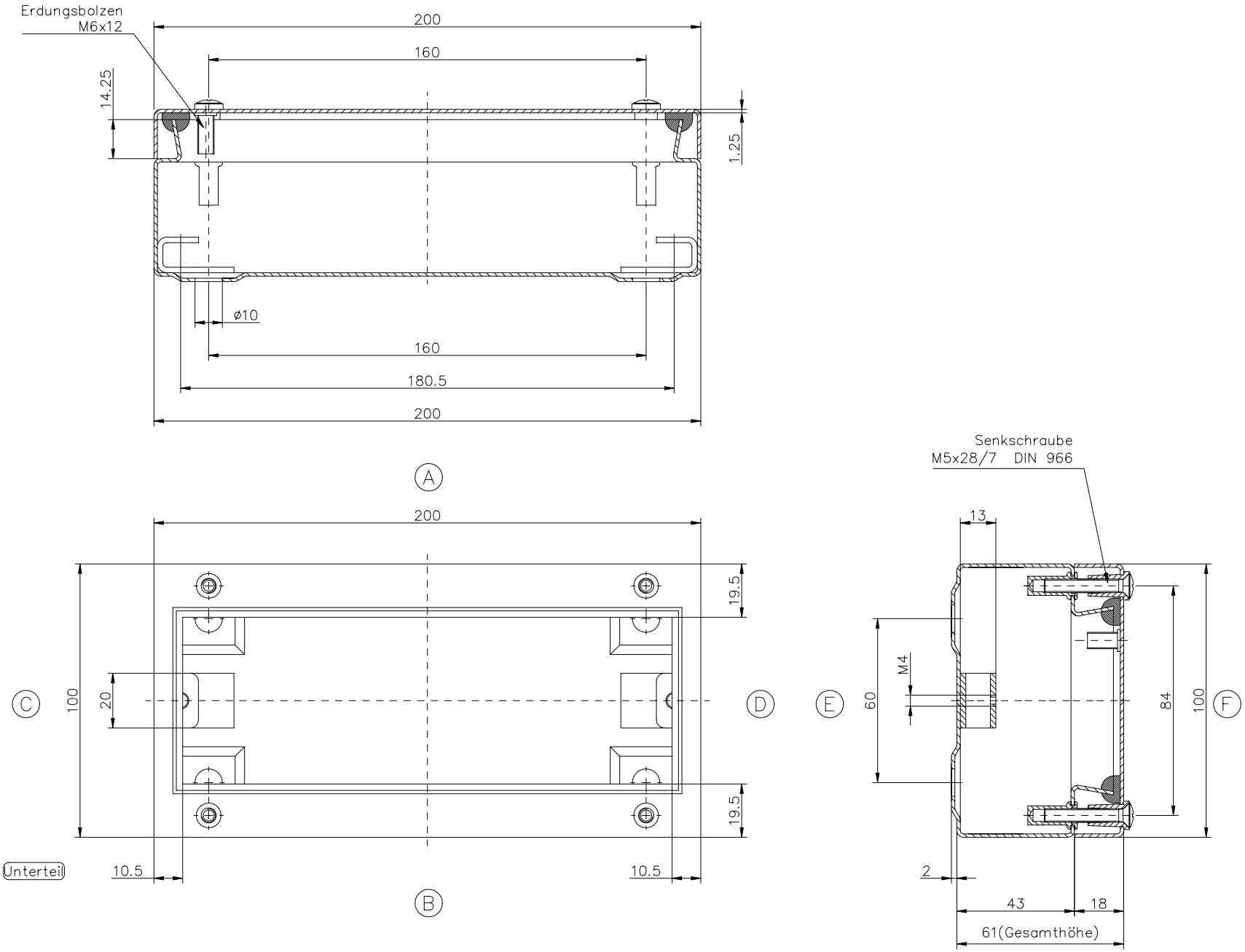

Bestell–Nr.: 37.201006

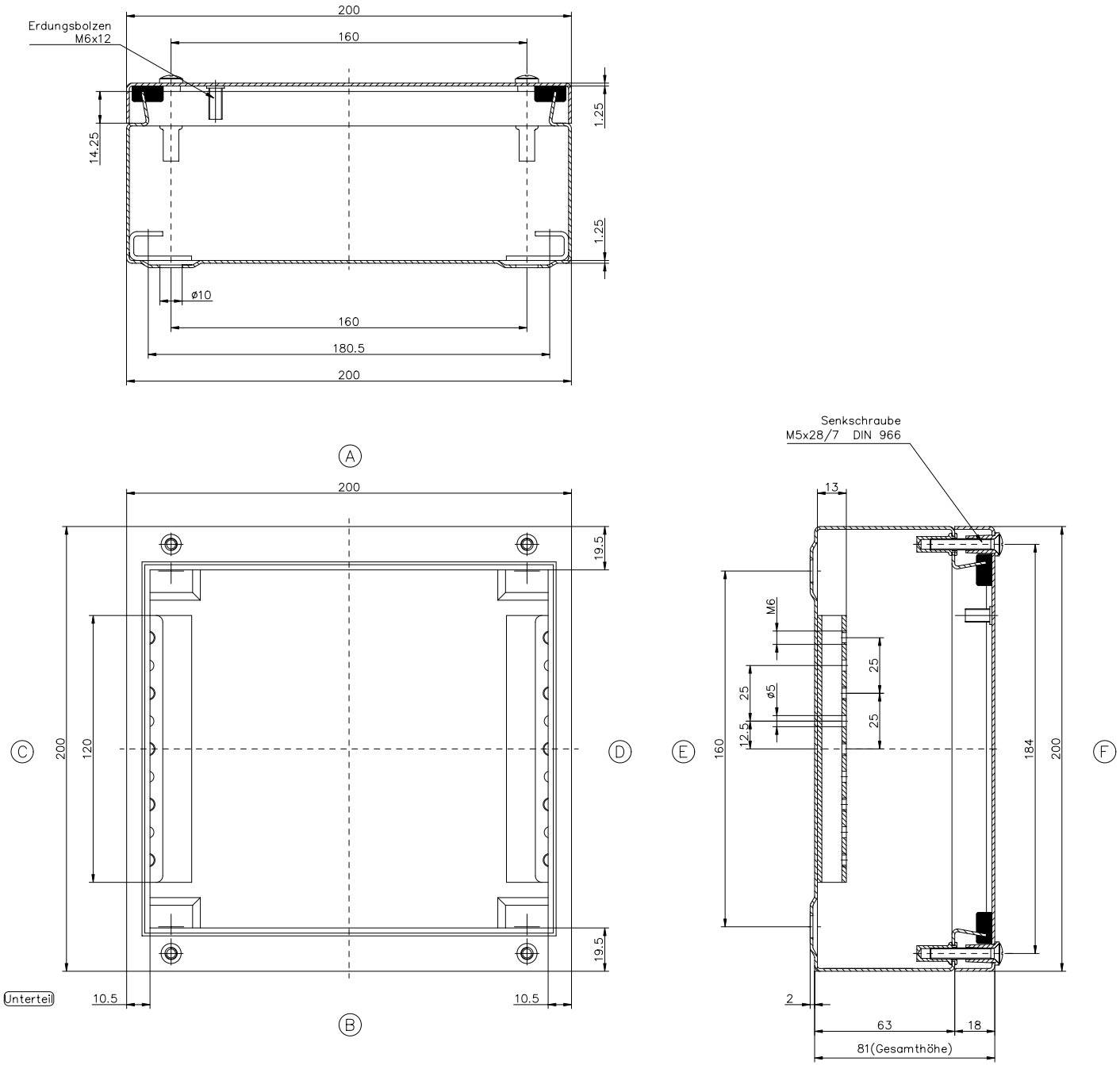

Edelstahl–Industriegehäuse
Bestell–Nr.: 37.202008

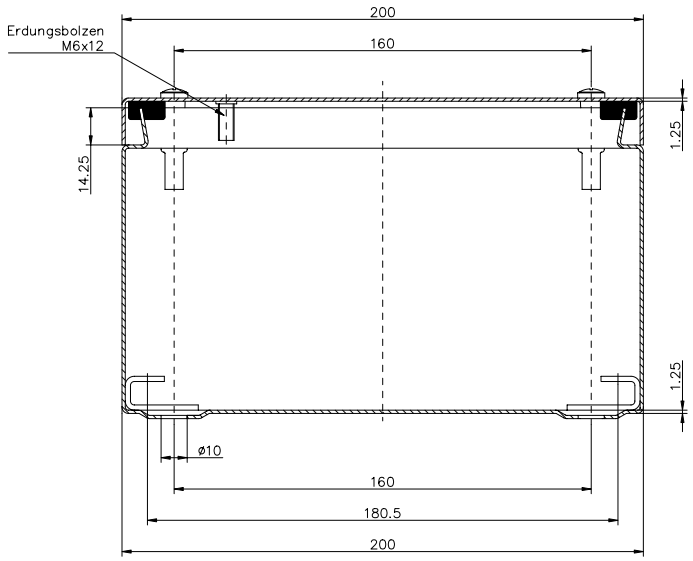

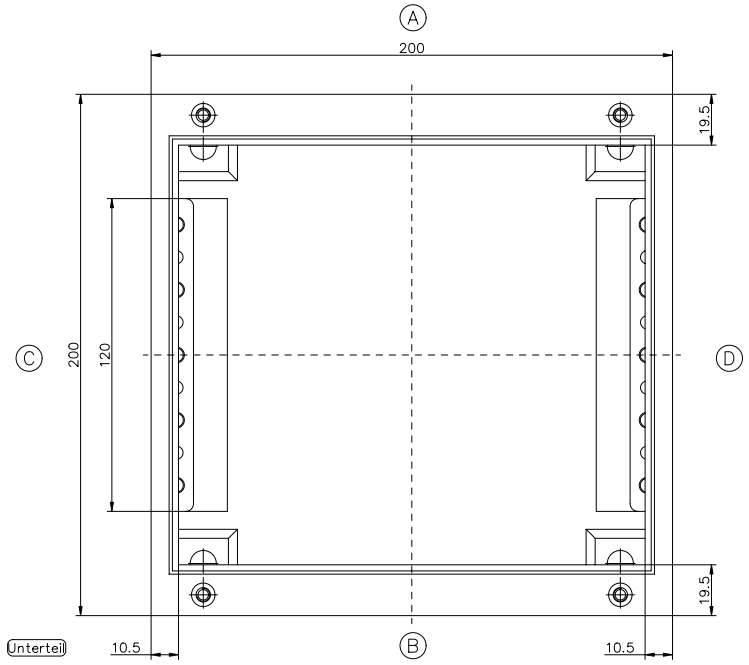

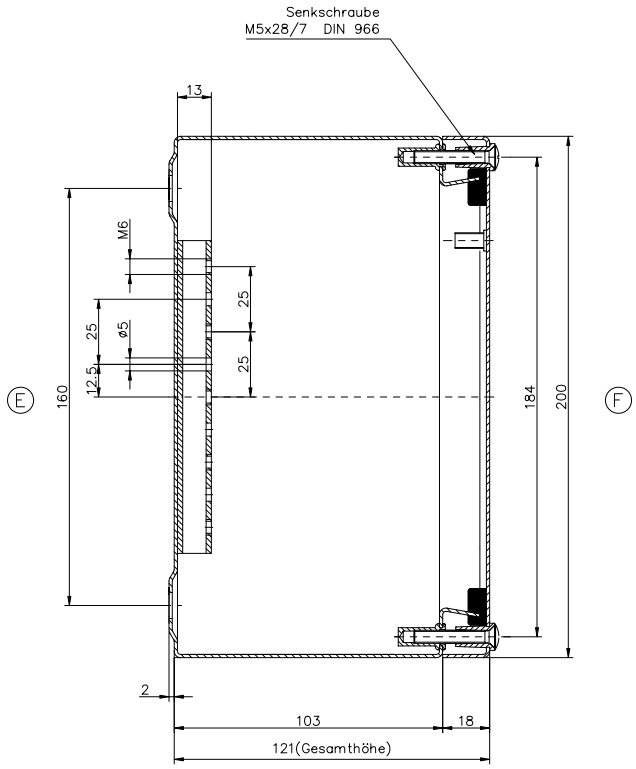

Edelstahl–Industriegehäuse
Bestell–Nr.: 37.202012

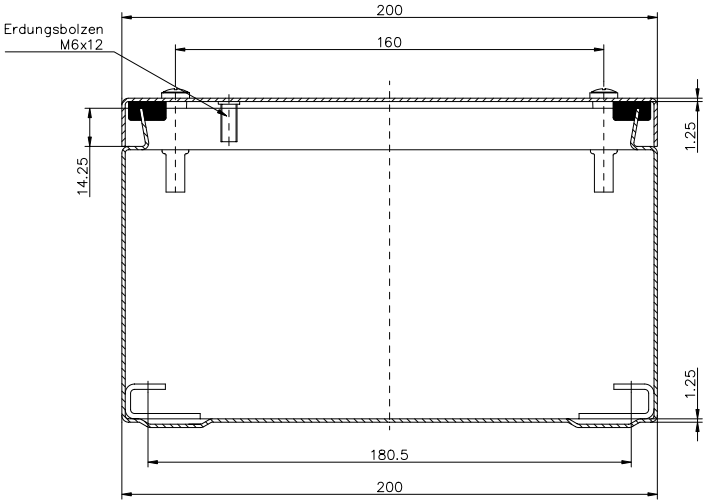

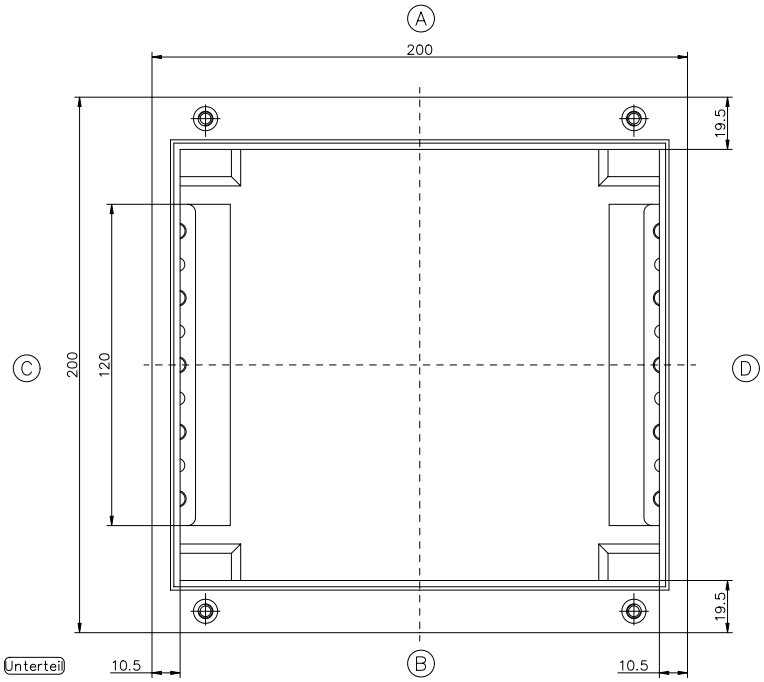

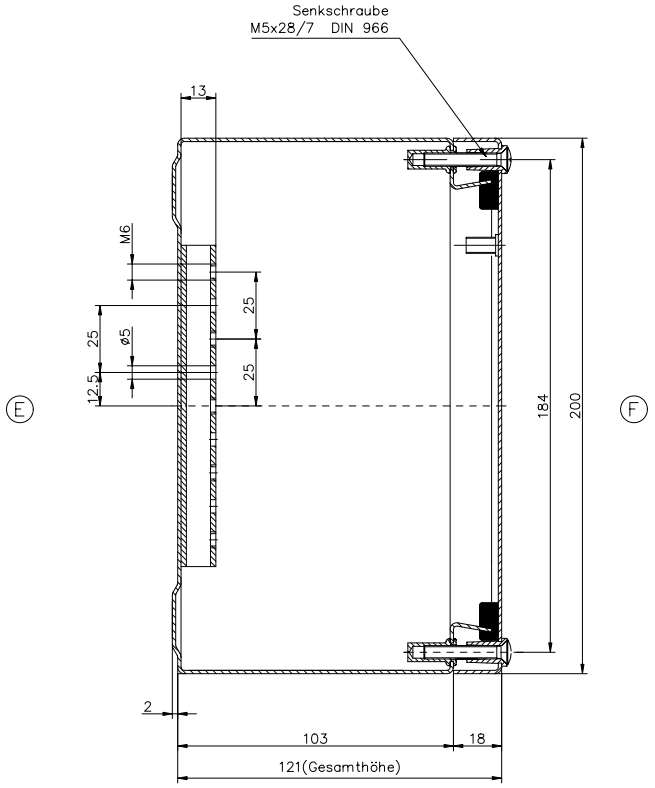

Edelstahl–Industriegehäuse
Bestell–Nr.: 37.202092

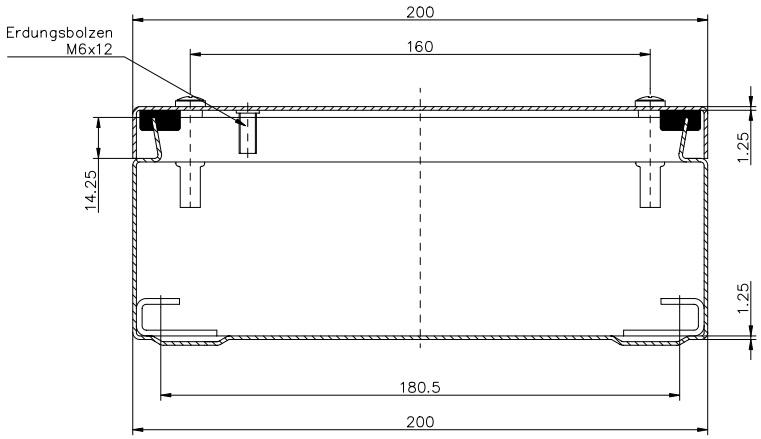

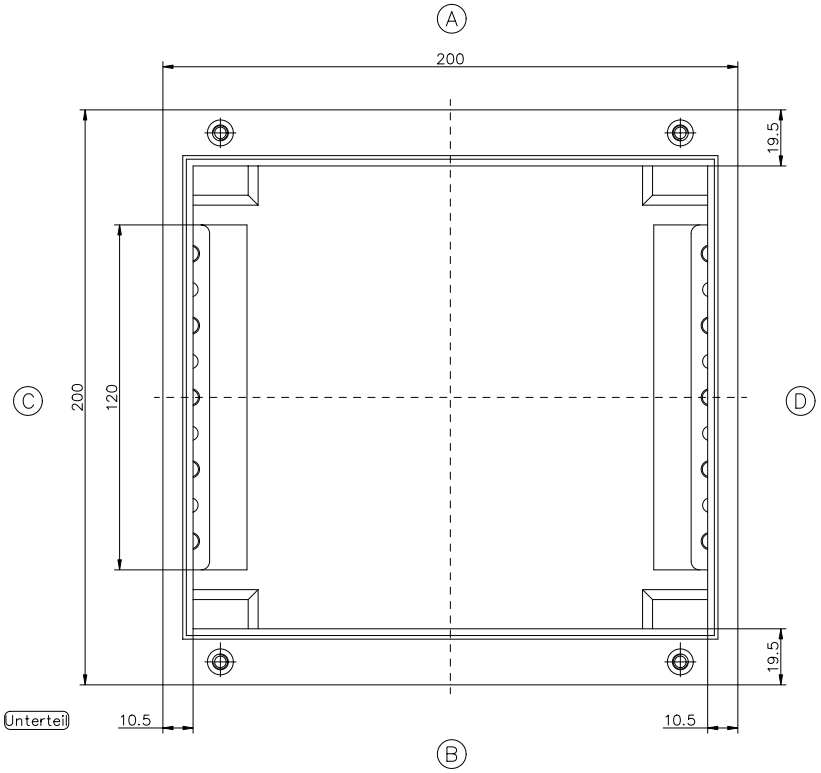

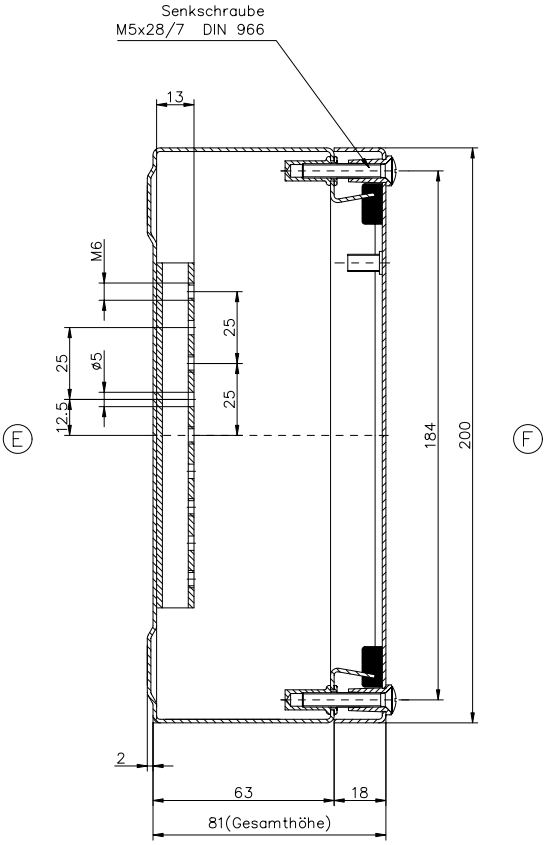

Edestahl–Industriegehäuse
Bestell–Nr.: 37.202098

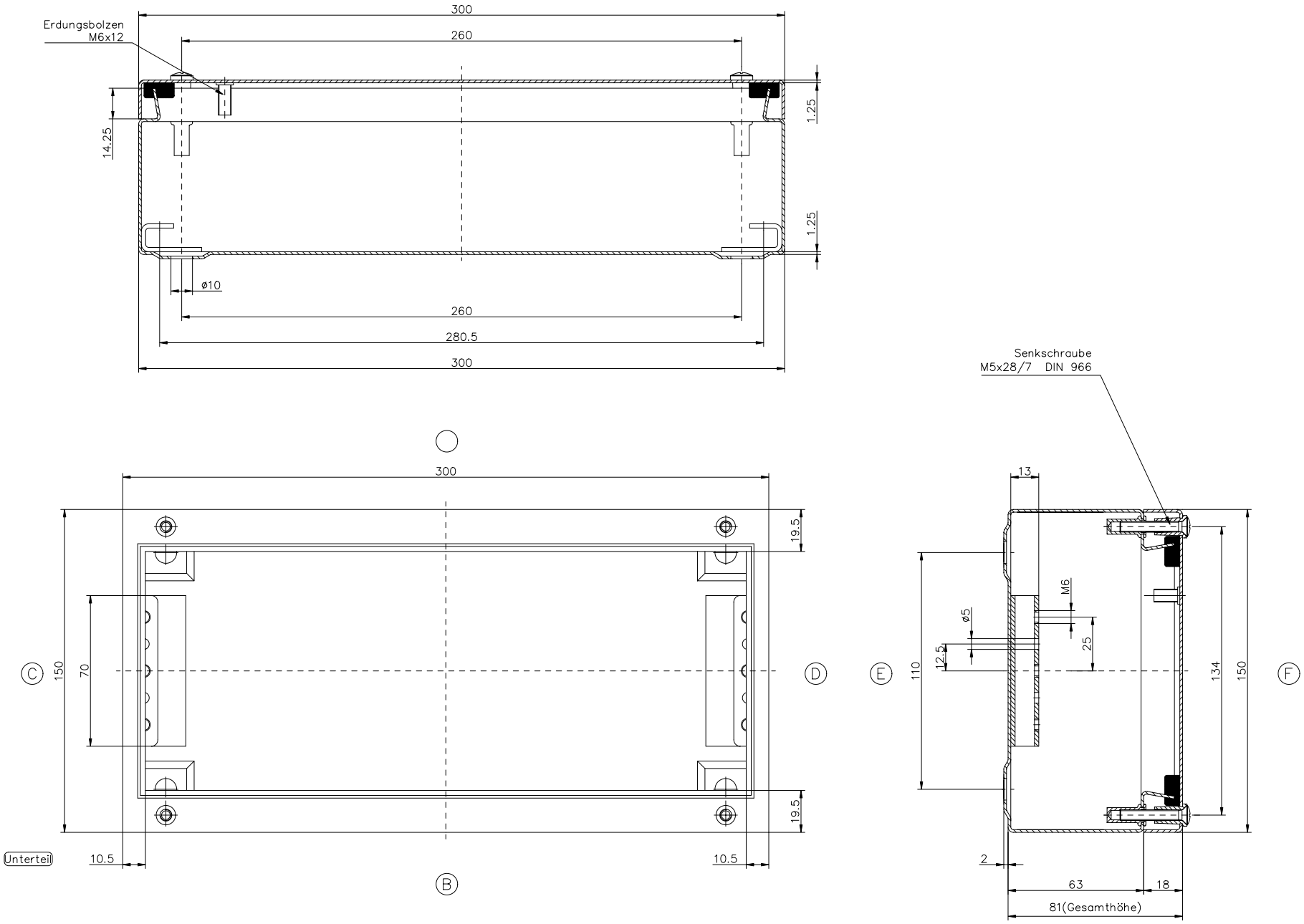

Edelstahl–Industriegehäuse
Bestell–Nr.: 37.301508

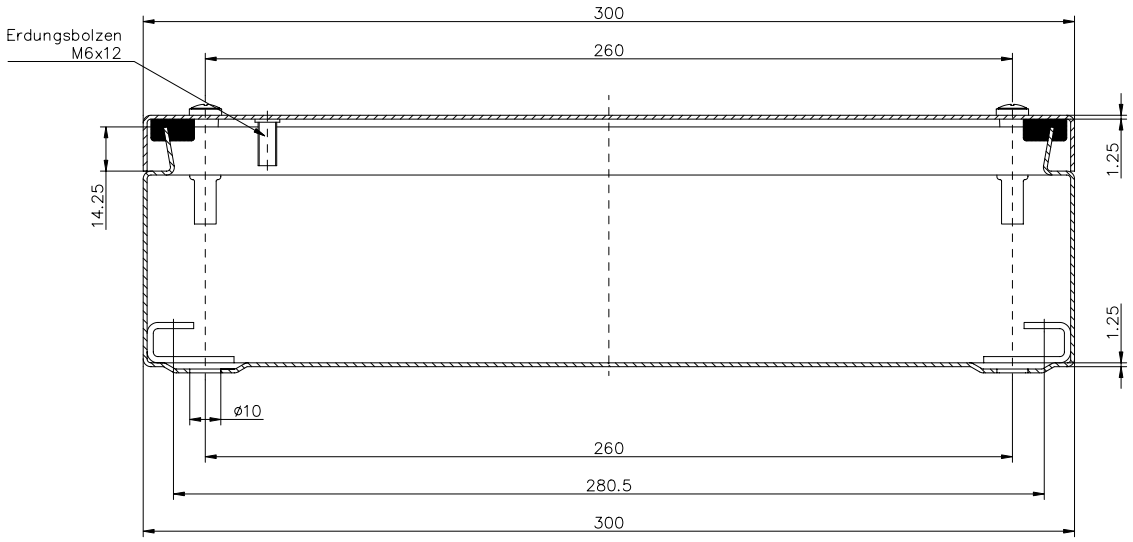
Erdungsbolzen
M6x12
300
260
14.25
1.25
1.25
ø10
260
280.5
300

A

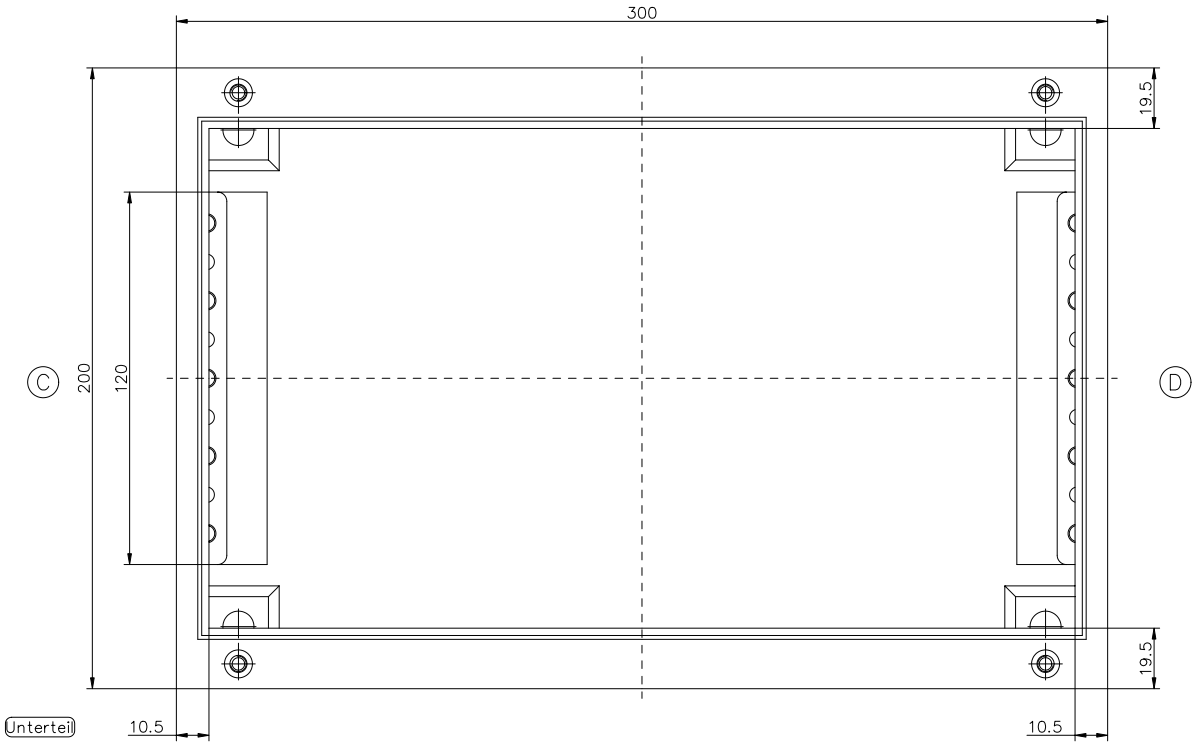
300
19.5
19.5
C
D
200
120
Unterteil
10.5
10.5

B

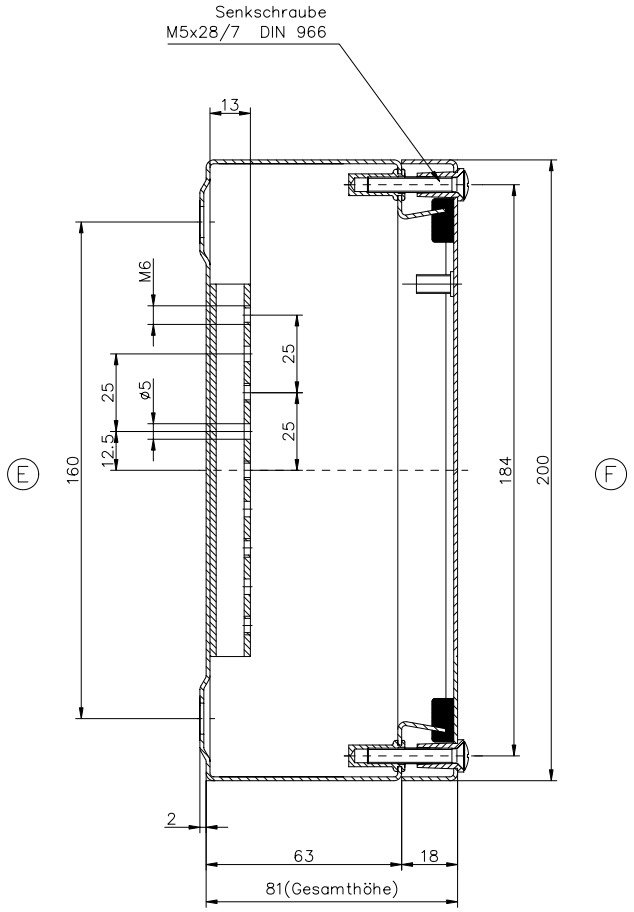
Senkschraube
M5x28/7 DIN 966
13
M6
25
25
ø5
25
12.5
E
160
184
200
F
2
63
18
81(Gesamthöhe)

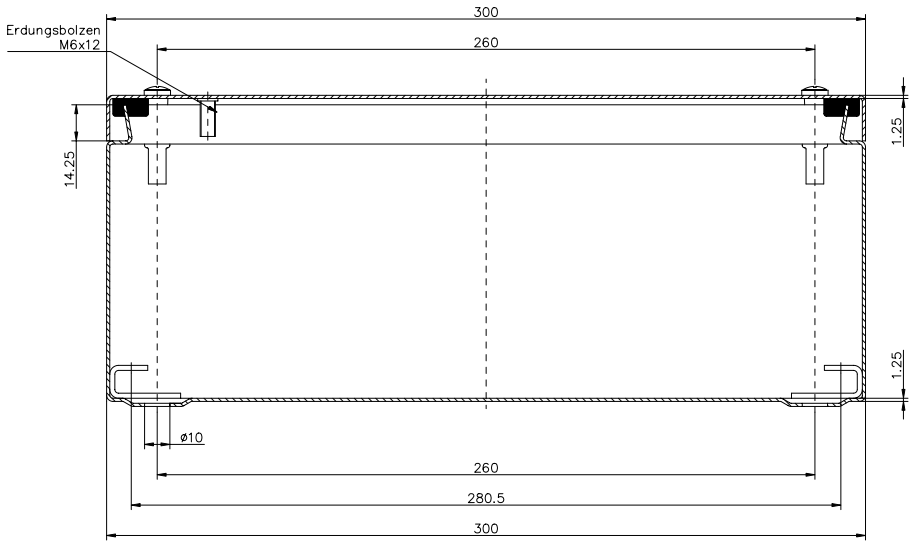

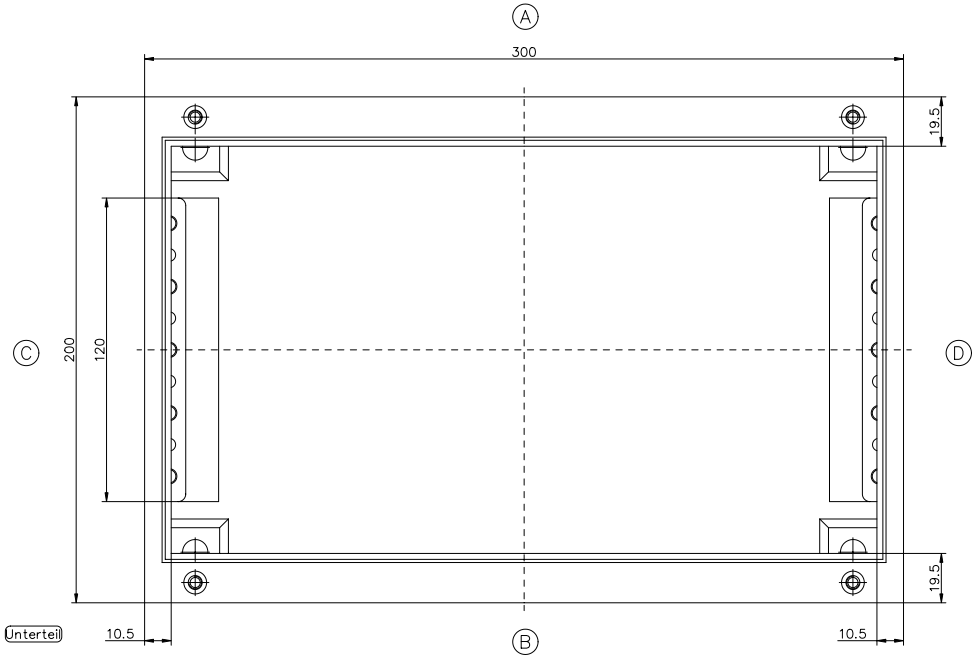

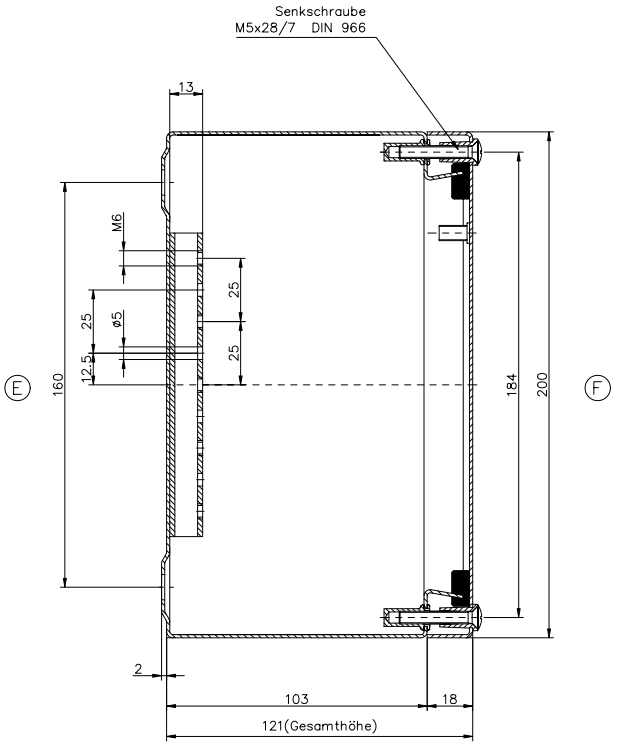

Edelstahl– Industriegehäuse
Bestell–Nr.: 37.302012

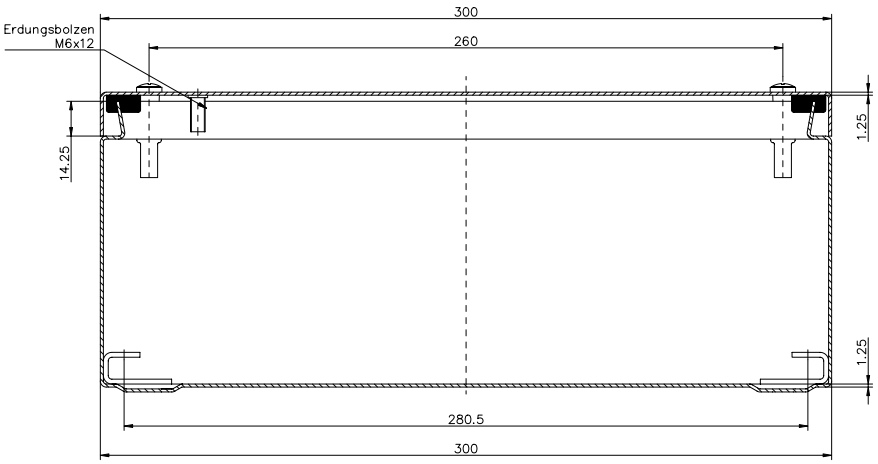

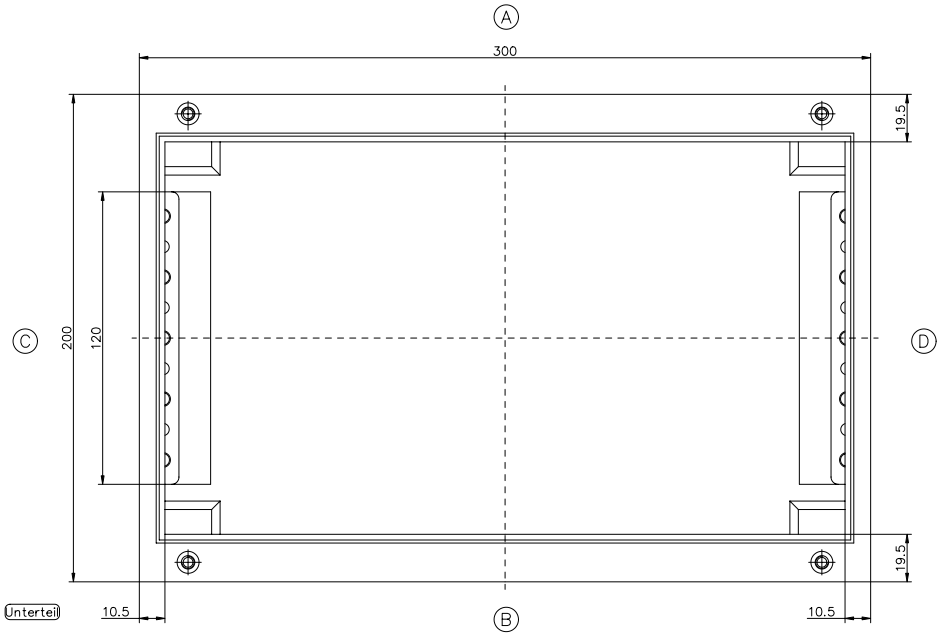

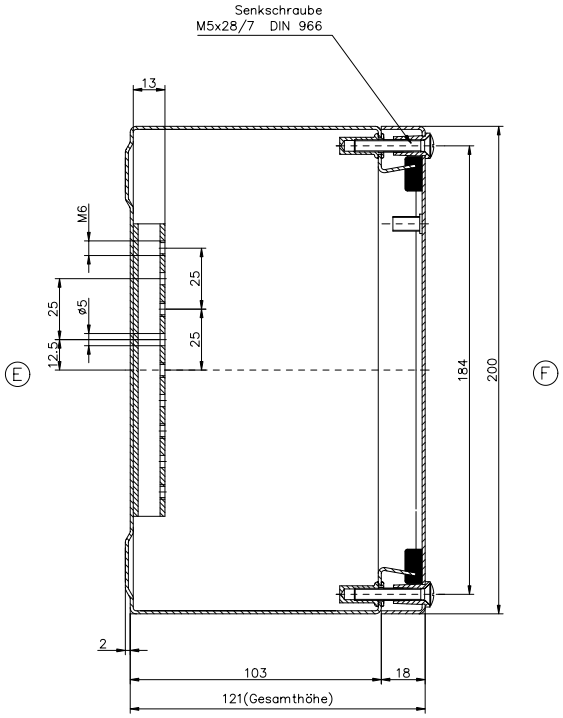

Edelstahl–Industriegehäuse
Bestell–Nr.: 37.302092

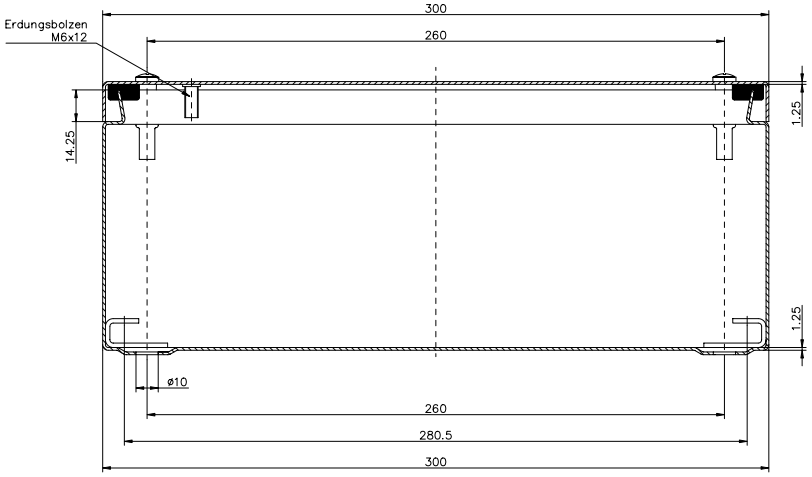

A

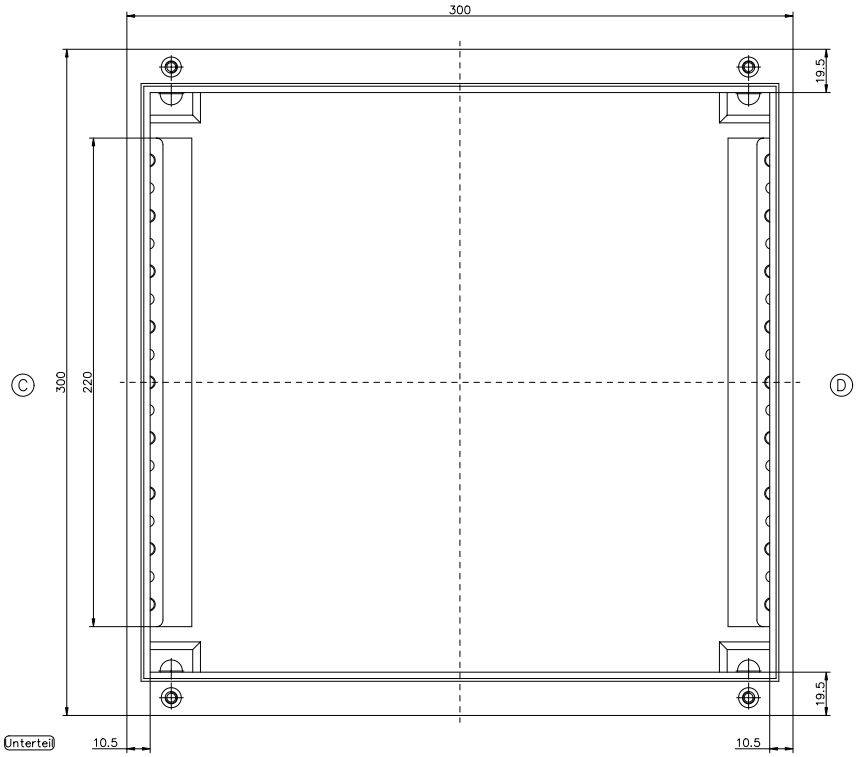

B

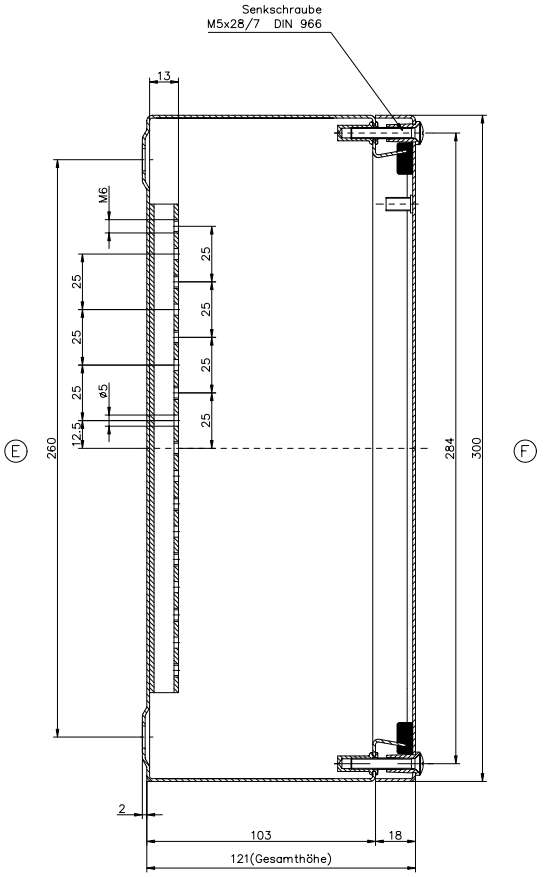

Edelstahl–Industriegehäuse
Bestell–Nr.: 37.303012

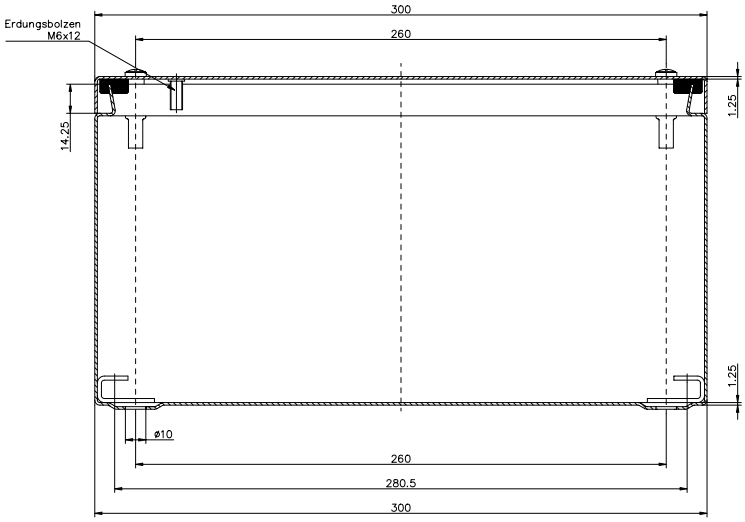

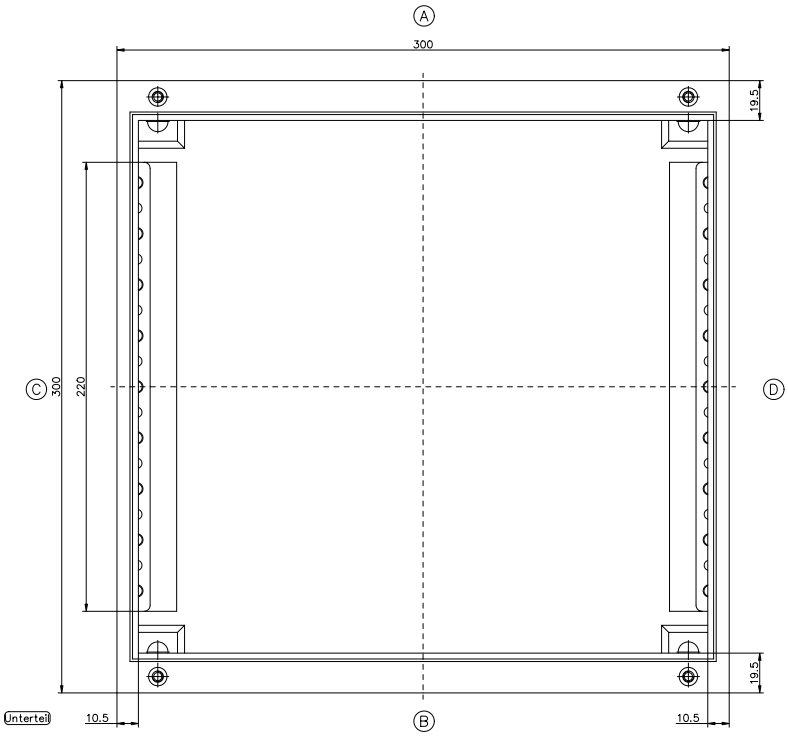

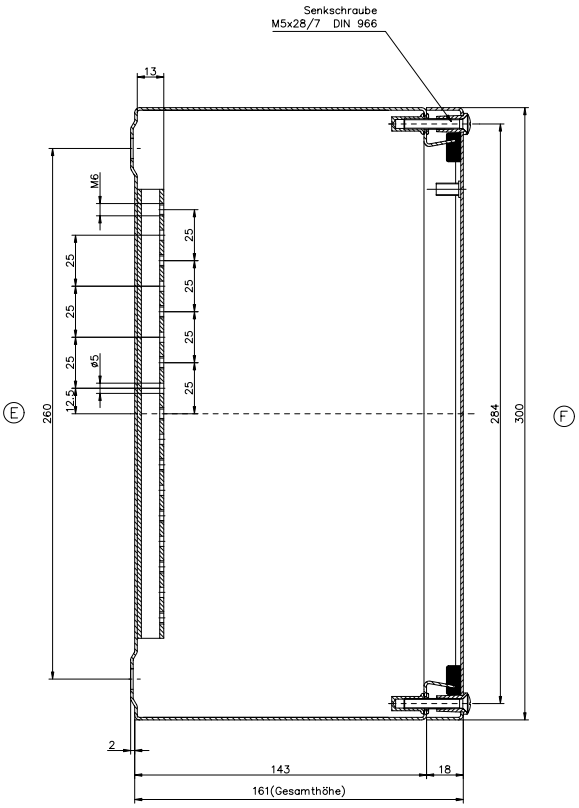

Edelstahl–Industriegehäuse
Bestell–Nr.: 37.303016

AZ – Daten M1:1

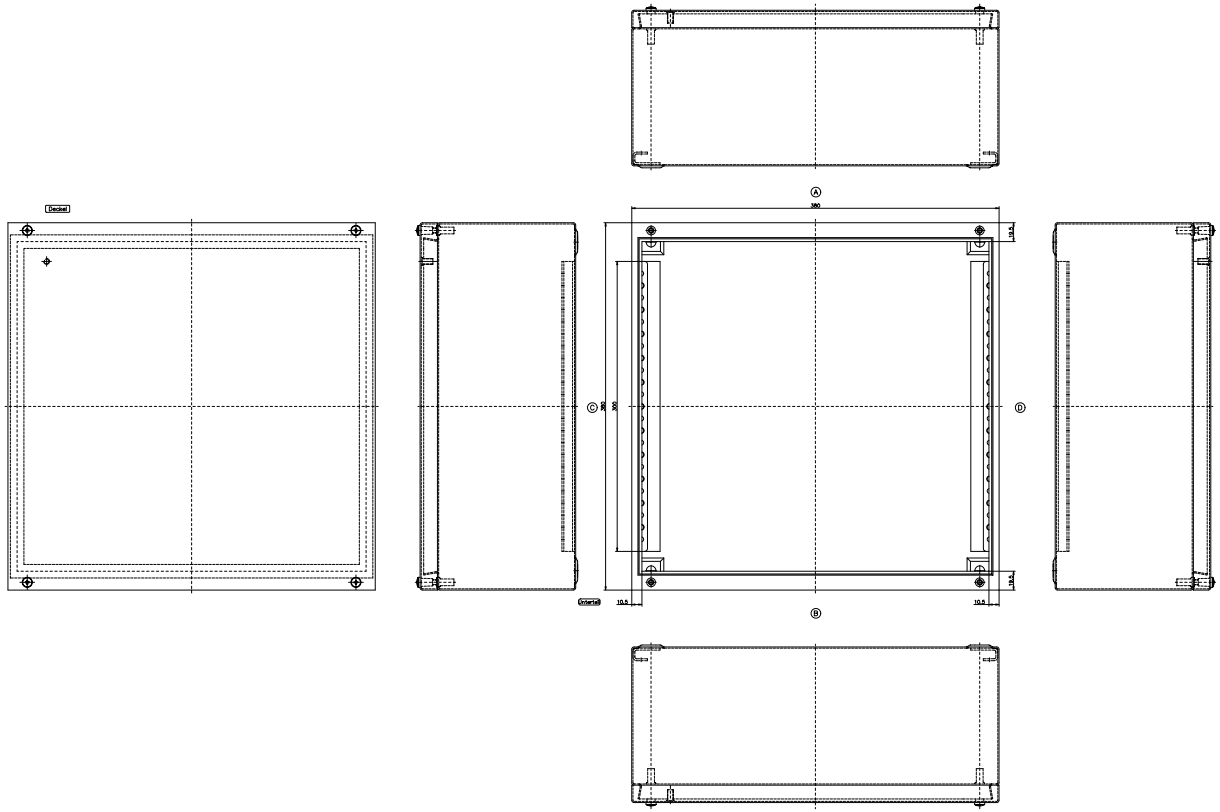

DXF – Daten M.1:1

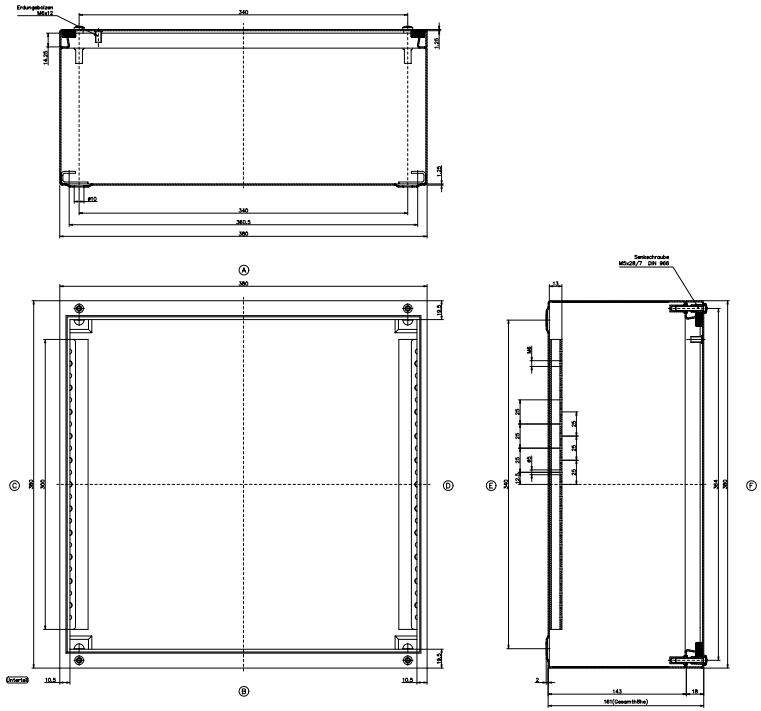

Edelstahl–Industriegehäuse
Bestell– Nr.:37.353816

				Datum/Name
	Normalfläche	DIN 16	Erst / Ab. / Ges.	Gezeichnet/Name
BOLZ	Toleranzen n. Allg.	DIN	01.01.09 /	Geprüft/Name
	DIN7168 Pulver Beschichtet	DIN	01.01.09 /	Gen. Stand
	Benennung / Bezeichnung		Gewicht: ca.	Blatt / Blätter
1 : 1	Edelstahl–Industriegehäuse			Ersetzt durch / Ersetzt für / Ersetzt durch Neu
	Katalogzeichnung DXF/AZ			#A177.353816

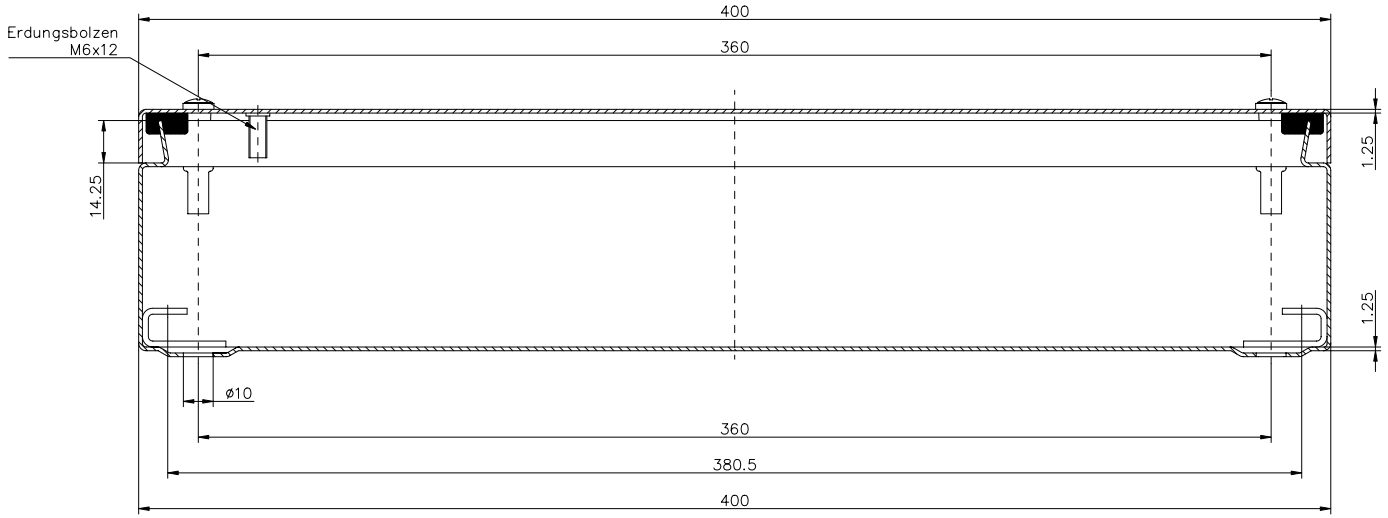

A

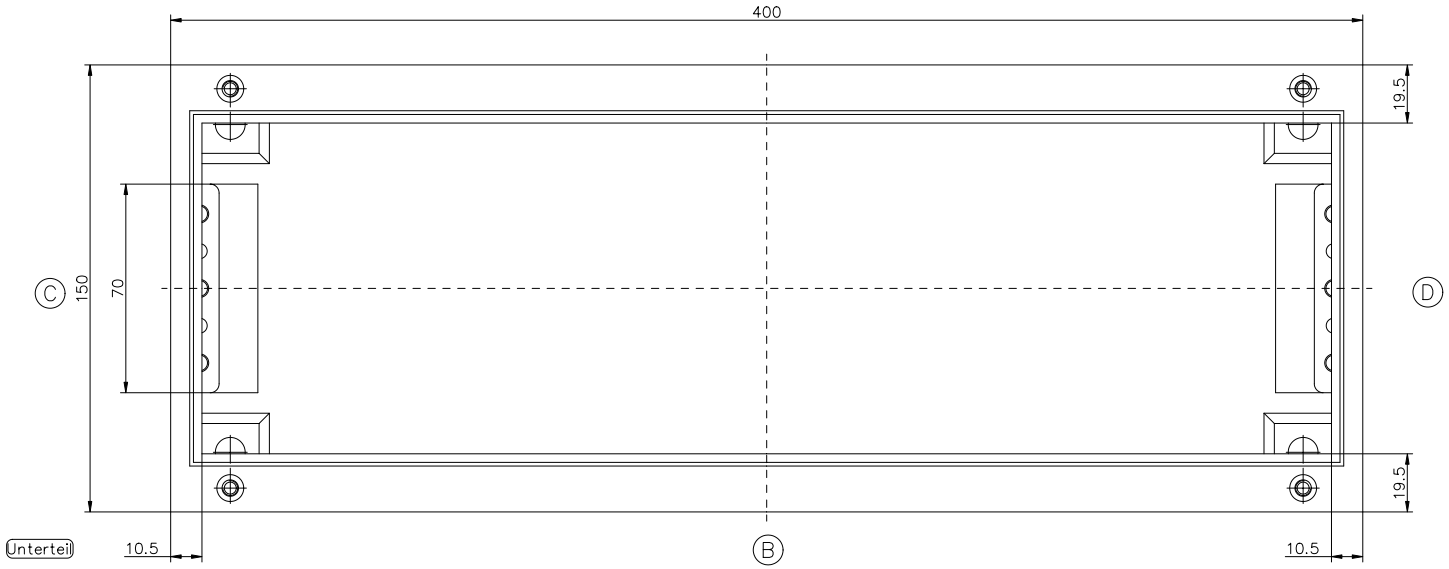

B C D

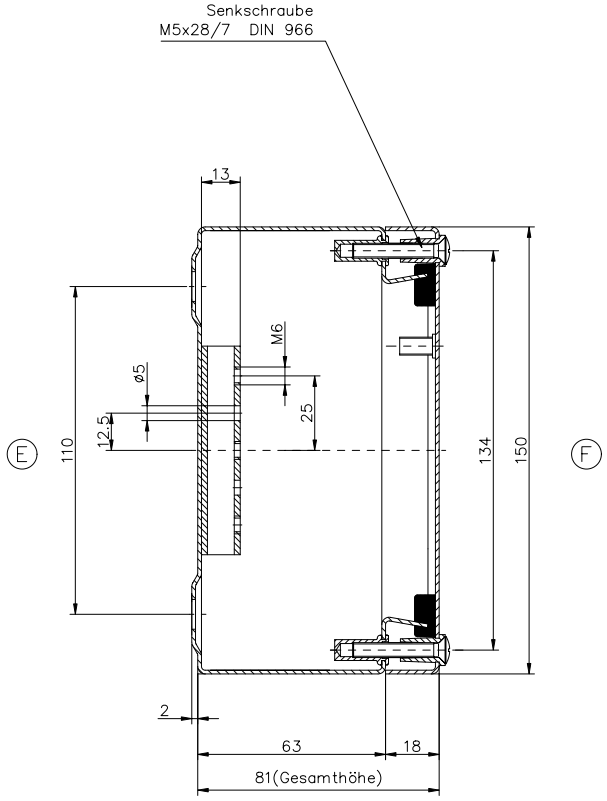

E F

Edelstahl–Industriegehäuse
Bestell–Nr.: 37.401508

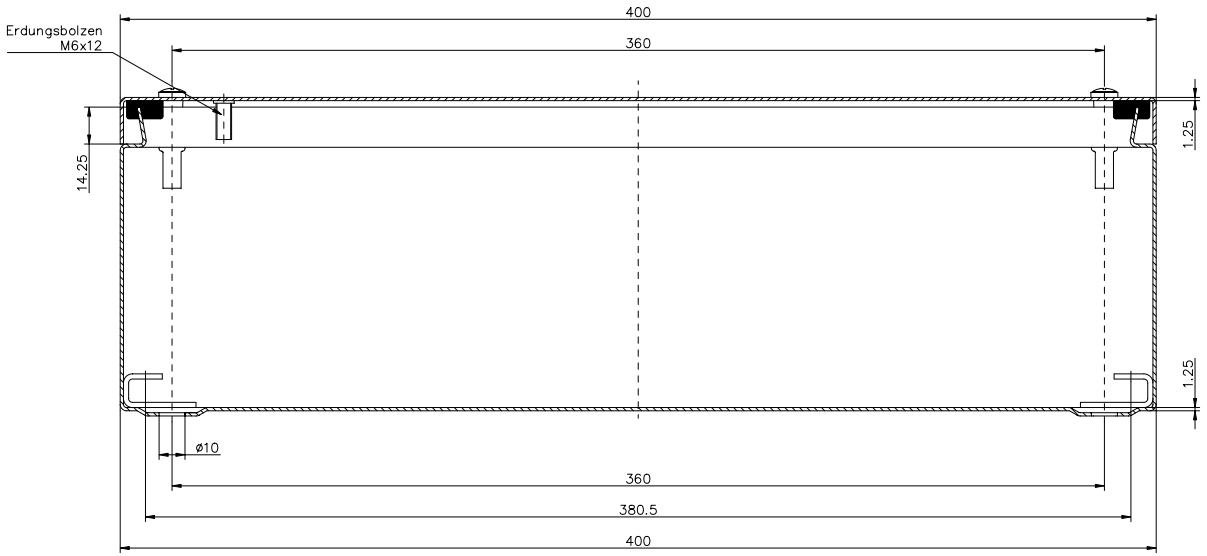

A

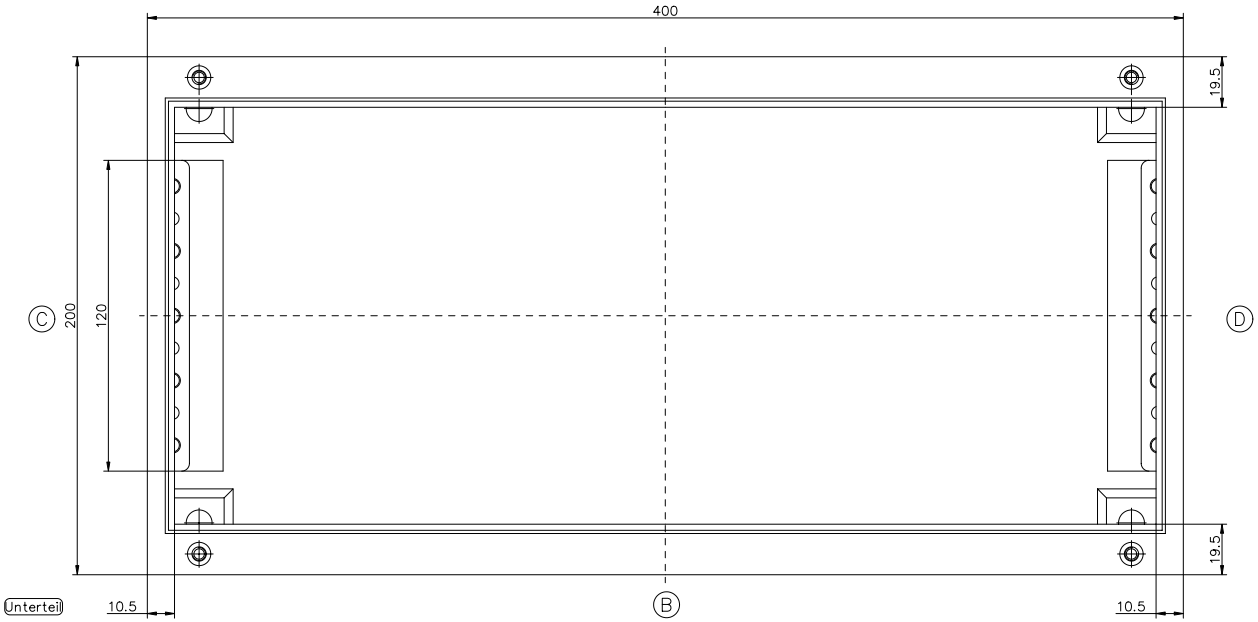

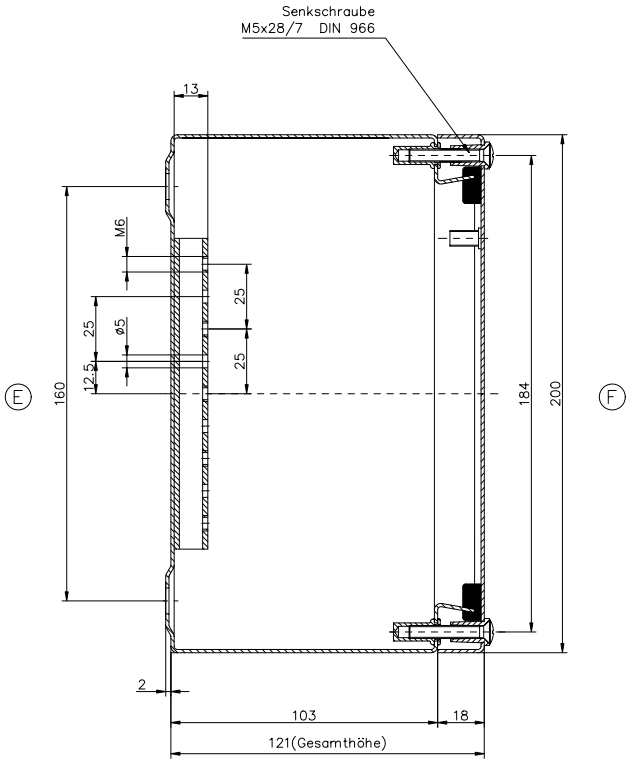

Edelstahl–Industriegehäuse
Bestell–Nr.: 37.402012

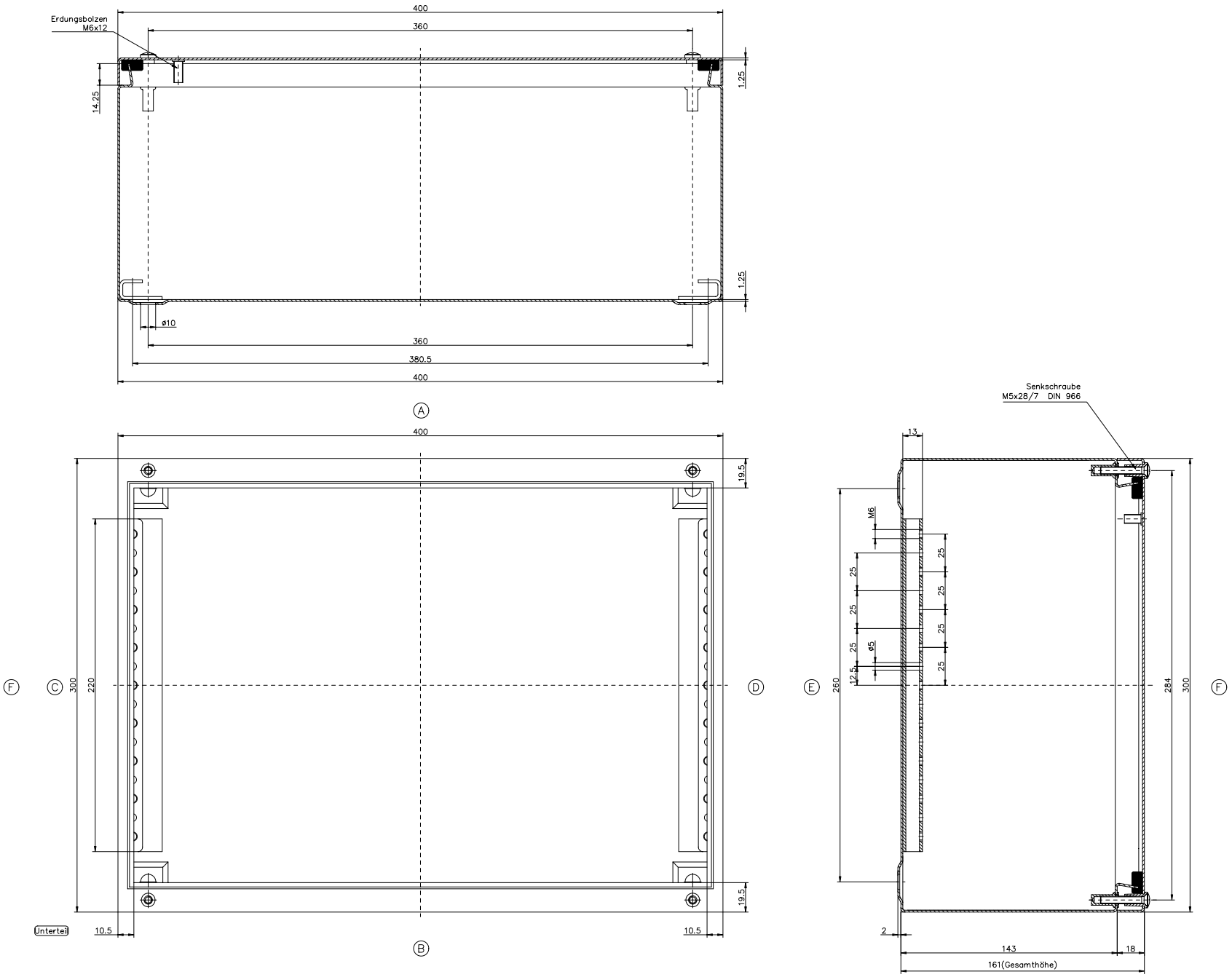

Edelstahl–Industriegehäuse
Bestell–Nr.: 37.403016

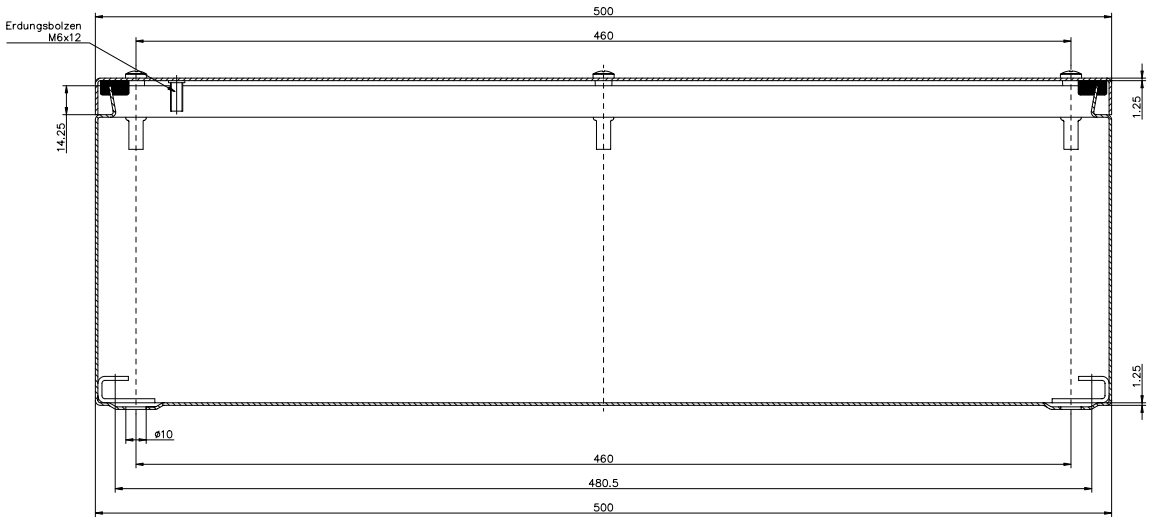

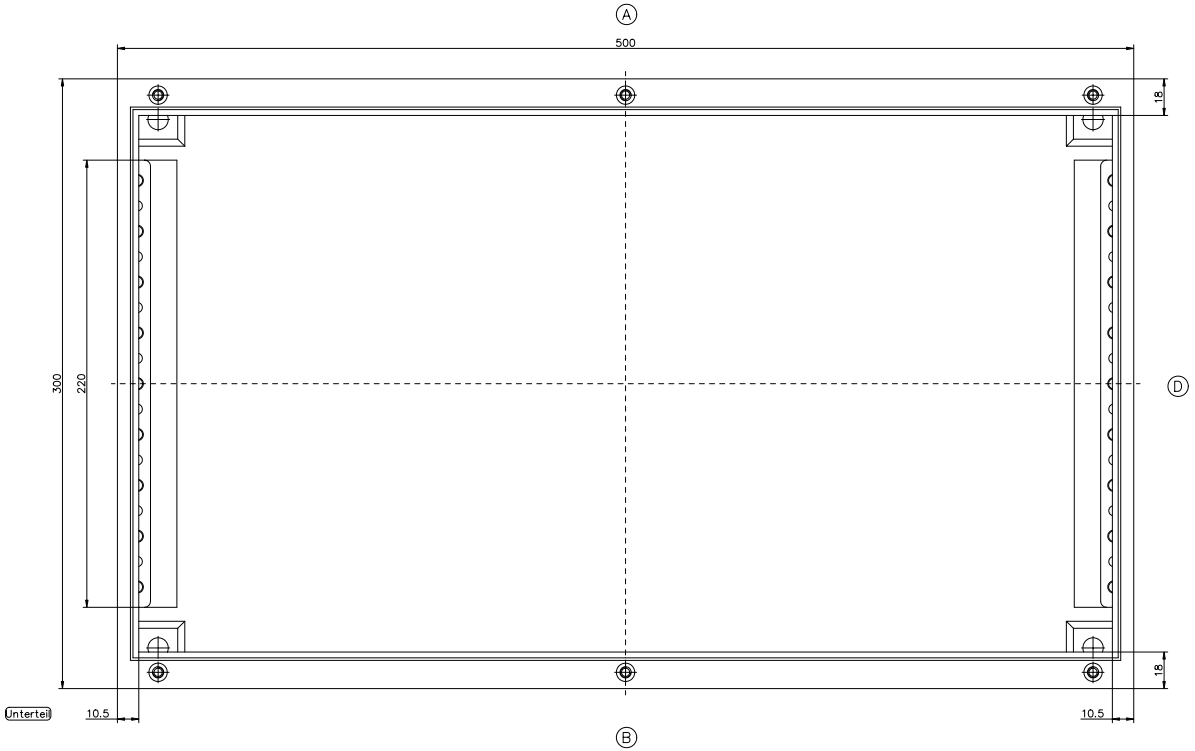

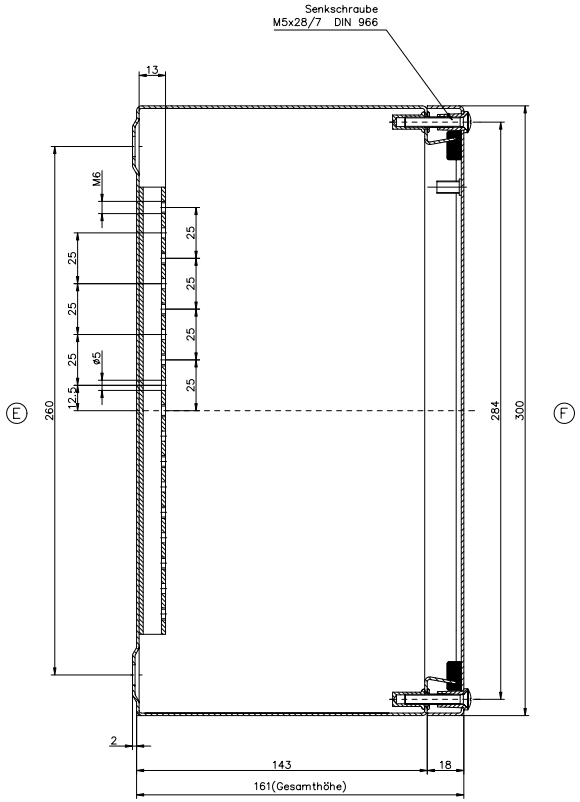

Edelstahl–Industriegehäuse
Bestell–Nr.: 37.503016

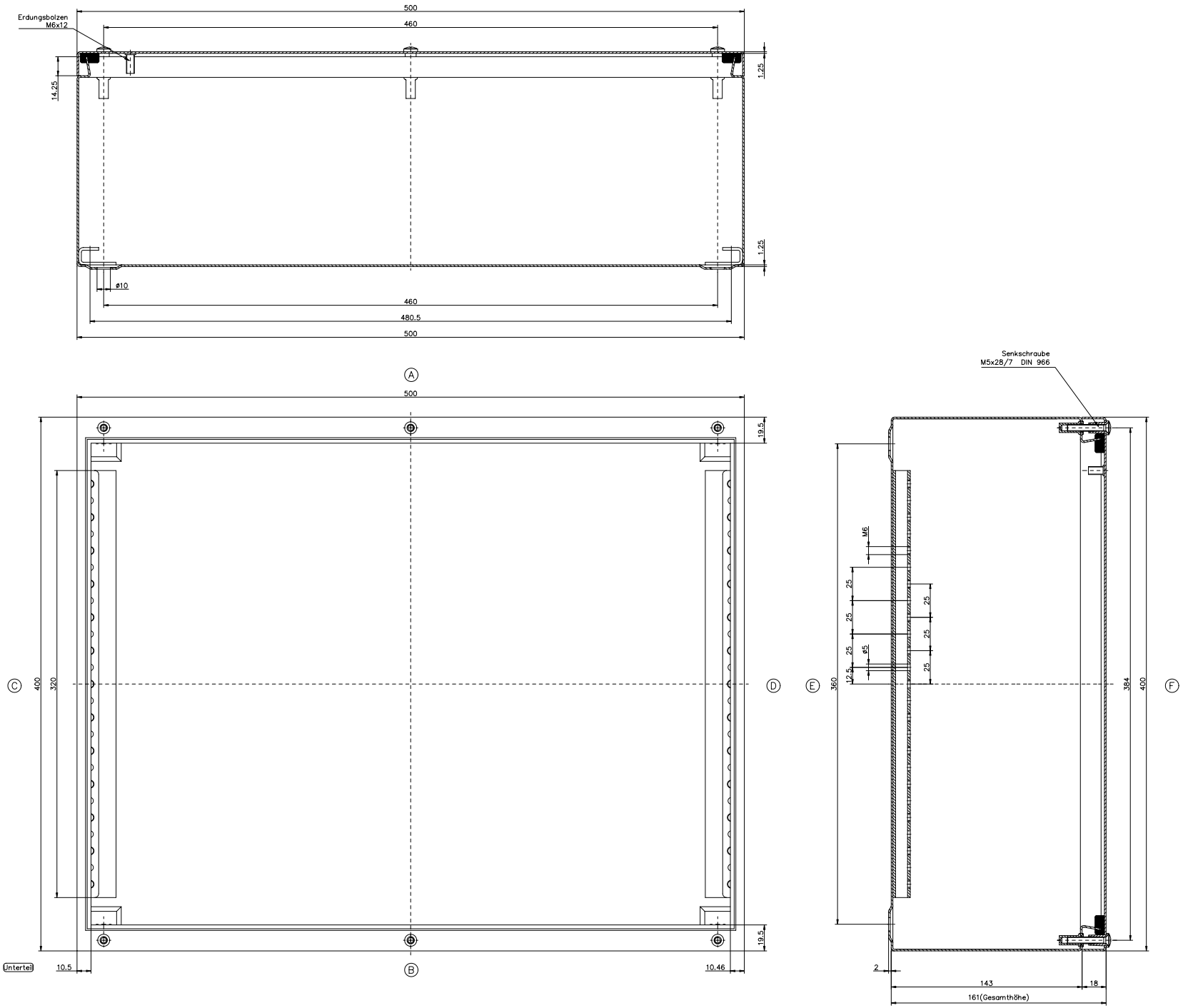

Bestell–Nr.: 37.504016

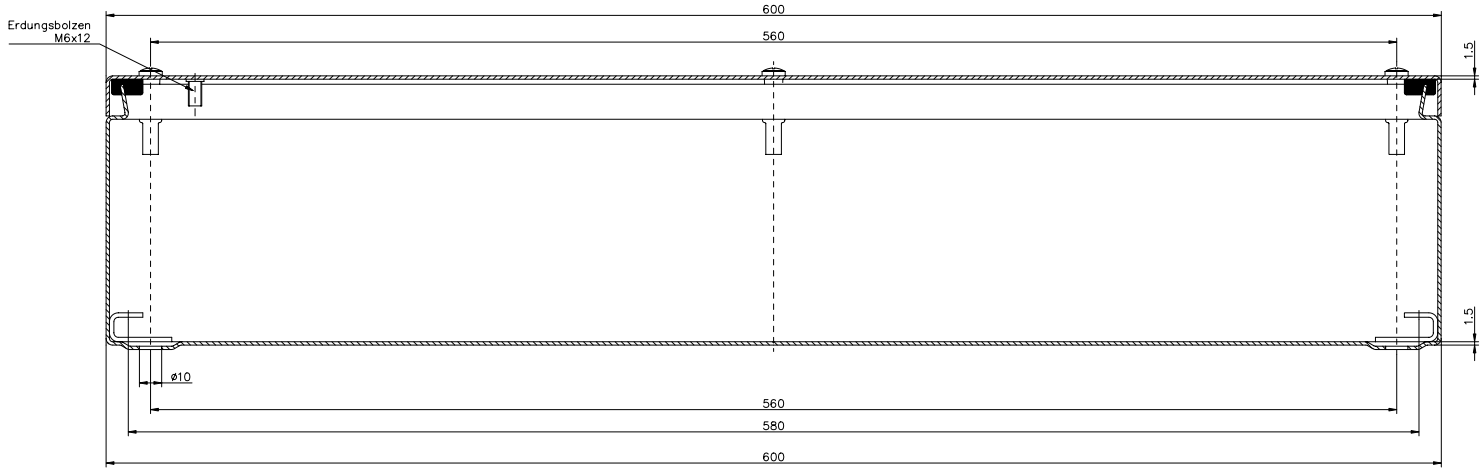

A

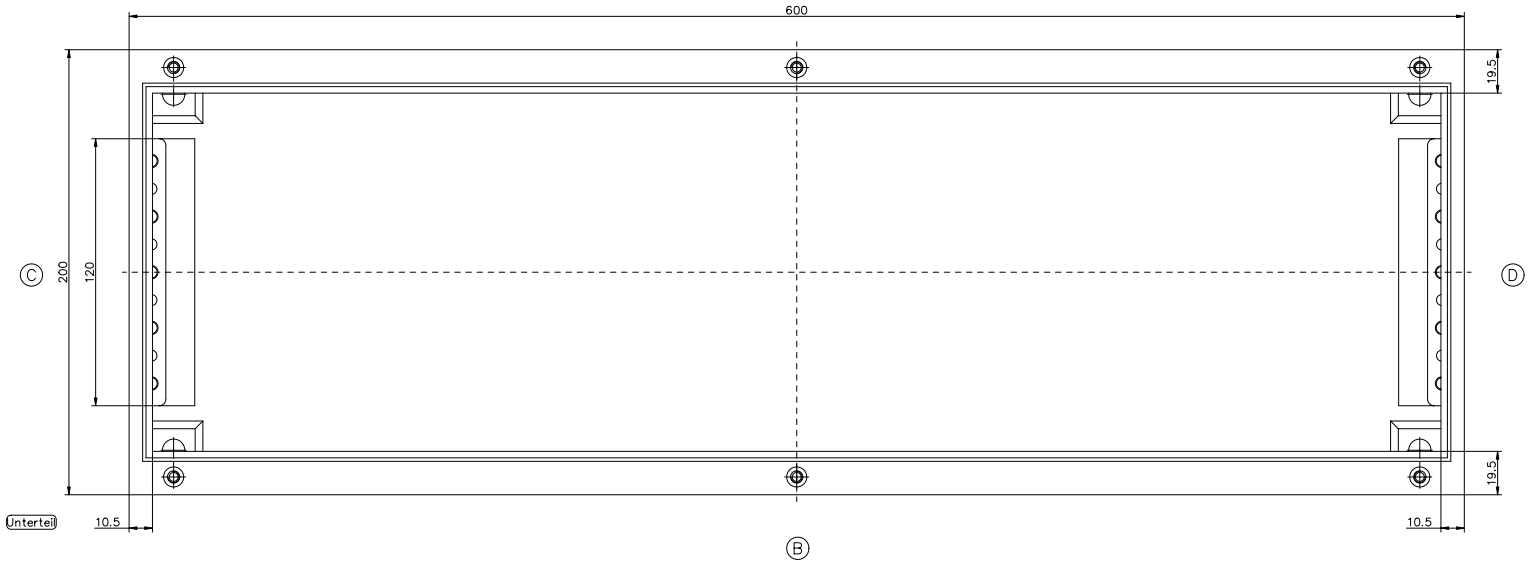

B

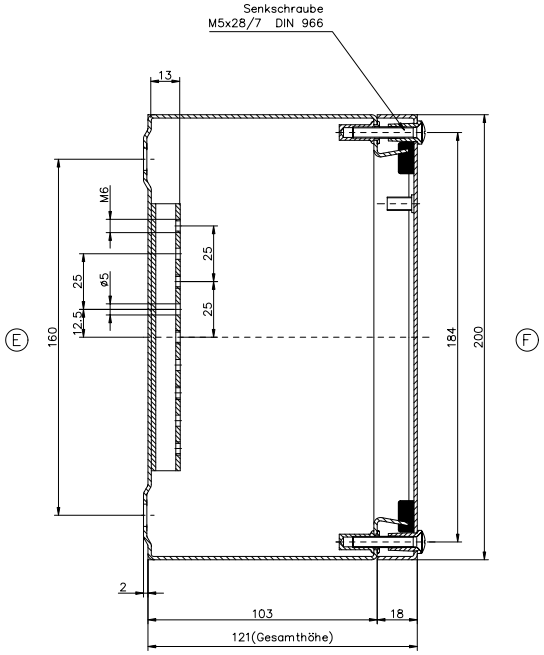

Edelstahl–Industriegehäuse
Bestell–Nr.: 37.602012

Мы молодая и активно развивающаяся компания в области поставок электронных компонентов. Мы поставляем электронные компоненты отечественного и импортного производства напрямую от производителей и с крупнейших складов мира.

Благодаря сотрудничеству с мировыми поставщиками мы осуществляем комплексные и плановые поставки широчайшего спектра электронных компонентов.

Собственная эффективная логистика и склад в обеспечивает надежную поставку продукции в точно указанные сроки по всей России.

Мы осуществляем техническую поддержку нашим клиентам и предпродажную проверку качества продукции. На все поставляемые продукты мы предоставляем гарантию .

Осуществляем поставки продукции под контролем ВП МО РФ на предприятия военно-промышленного комплекса России , а также работаем в рамках 275 ФЗ с открытием отдельных счетов в уполномоченном банке. Система менеджмента качества компании соответствует требованиям ГОСТ ISO 9001.

Минимальные сроки поставки, гибкие цены, неограниченный ассортимент и индивидуальный подход к клиентам являются основой для выстраивания долгосрочного и эффективного сотрудничества с предприятиями радиоэлектронной промышленности, предприятиями ВПК и научно-исследовательскими институтами России.

С нами вы становитесь еще успешнее!

Наши контакты:

Телефон: +7 812 627 14 35

Электронная почта: sales@st-electron.ru

Адрес: 198099, Санкт-Петербург, Промышленная ул, дом № 19, литера Н, помещение 100-Н Офис 331