THIS DRAWING IS UNPUBLISHED.
VERTRAULICHE UNVEROEFFENTLICHTE ZEICHNUNG
© COPYRIGHT 20 BY -
RELEASED FOR PUBLICATION --.--- 20-
FREI FUER VEROEFFENTLICHUNG
ALL RIGHTS RESERVED.
ALLE RECHTE VORBEHALTEN

MATED WITH:
PASSEND ZU:
114-18601

PROJEKT NR.: 99-52164

REVISIONS
AENDERUNGEN

| P | LTR | DESCRIPTION BESCHREIBUNG | DATE | DWN | APVD |
|---|---|---|---|---|---|
| | A5 | Mass 3.2+-0.25 war 3.2+0.25-0.05 | 02-DEC-2003 | J.S. | R.F. |
| | A6 | NEW DASH-NUMBER | 13-MAR-2007 | T.S. | R.F. |
| | A7 | REVISED PER ECO-11-005294 | 20-APR-2011 | RK | HMR |
| | A8 | NEW PACKAGING NOTE ADDED | 16-OCT-2015 | RS | R.F. |

POS.1

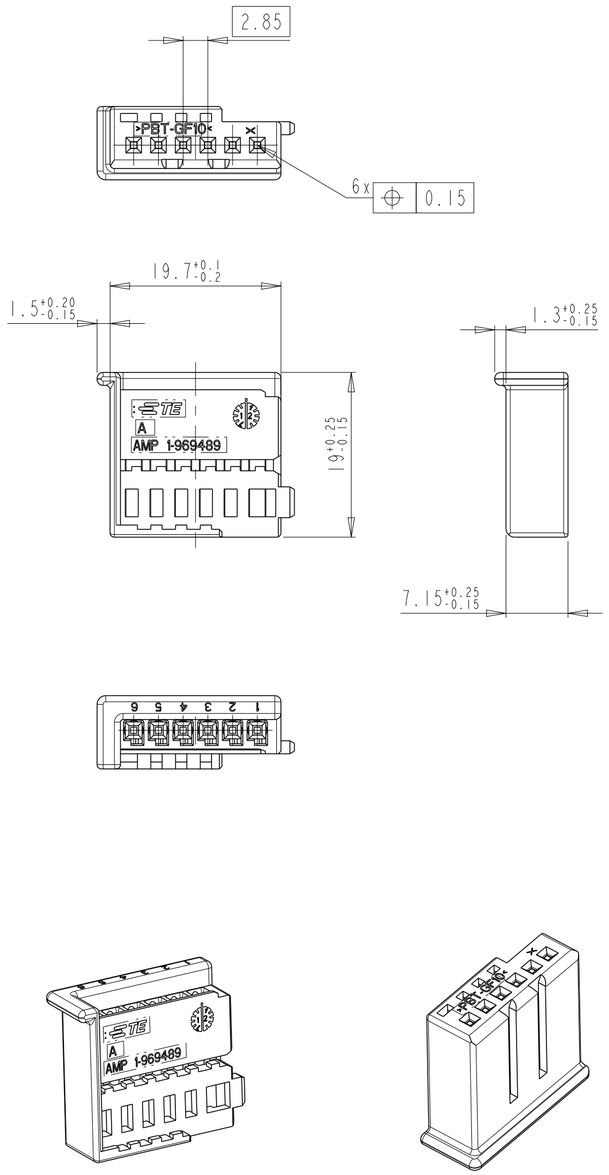


POS.2

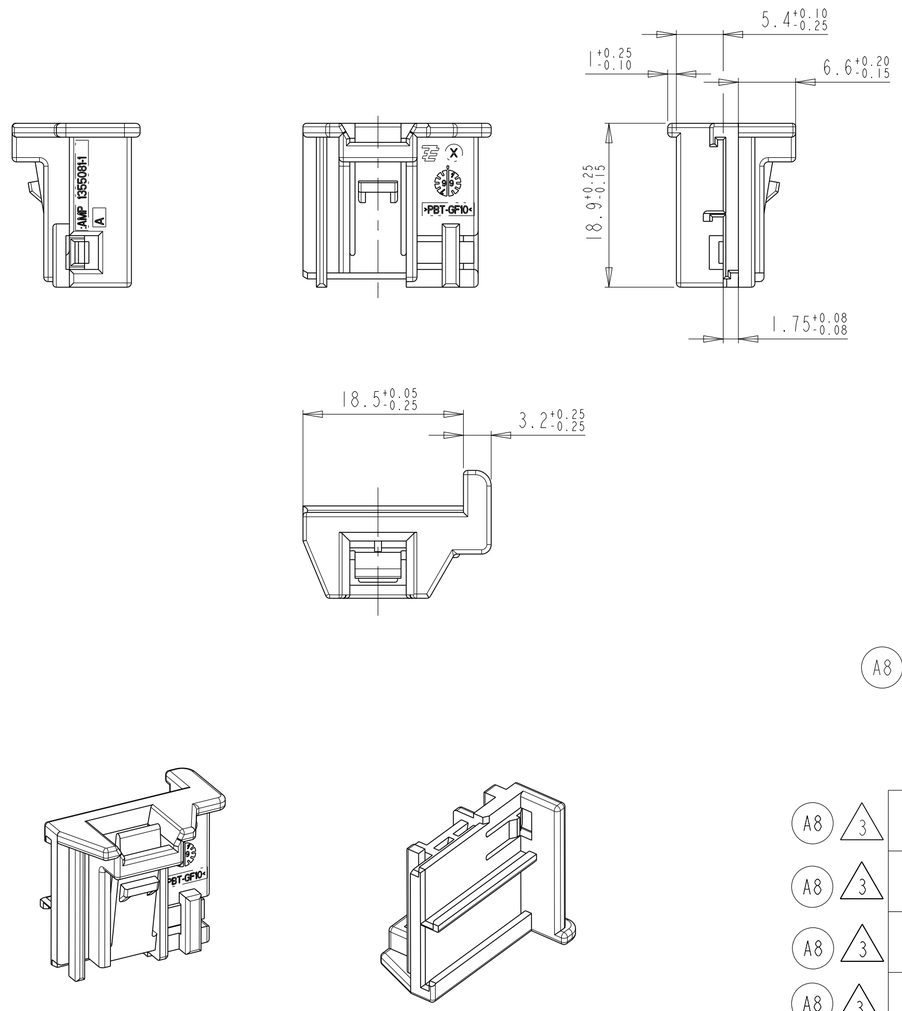


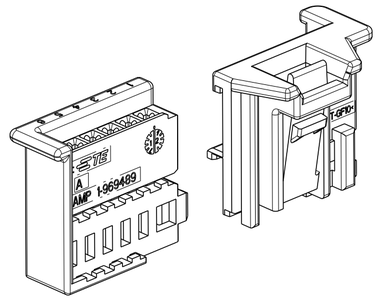

NEUTRALE VERSION

NOTES
Bemerkungen

1 POS.1 SUITABLE TE SOCKET TERMINALS E.G. PN 928 999 OR 963 715
POS.1 passend mit TE-Buchsenkontakt z.B. PN 928 999 oder 963 715

2 FITTING COUNTERPART ACC. DRW. 114-18601
Passender Gegenstecker nach Zeichnung 114-18601

A8 3 HOUSING AND RETAINER HAVE TO BE ORDERED SEPARATLY
PACKAGING: LOOSE PIECE IN CARDBOX
Gehaeuse und Retainer muessen einzeln bestellt werden
Verpackung: Schuettgut in Karton









| | COD-ING | PART NO | REV. | MATERIAL | COLOUR SURFACE | DESCRIPTION | QTY. | ITEM NO |
|---|---|---|---|---|---|---|---|---|
| A8 3 | A | 1355081-4 | A | PBT-GF 10 | BLUE | RETAINER | 1 | 2 |
| | | 1-969489-3 | A | PBT-GF 10 | WHITE | MQS-HSG, 6POSN | 1 | 1 |
| A8 3 | A | 1355081-4 | A | PBT-GF 10 | BLUE | RETAINER | 1 | 2 |
| | | 1-969489-4 | A | PBT-GF 10 | BLUE | MQS-HSG, 6POSN. | 1 | 1 |
| A8 3 | A | 1355081-3 | A | PBT-GF 10 | WHITE | RETAINER | 1 | 2 |
| | | 1-969489-3 | A | PBT-GF 10 | WHITE | MQS-HSG, 6POSN. | 1 | 1 |
| A8 3 | A | 1355081-2 | A | PBT-GF 10 | BROWN | RETAINER | 1 | 2 |
| | | 1-969489-2 | A | PBT-GF 10 | BROWN | MQS-HSG, 6POSN. | 1 | 1 |
| A8 3 | A | 1355081-1 | A | PBT-GF 10 | BLACK | RETAINER | 1 | 2 |
| | | 1-969489-1 | A | PBT-GF 10 | BLACK | MQS-HSG, 6POSN. | 1 | 1 |

THIS DRAWING IS A CONTROLLED DOCUMENT.
DIESES ZEICHNUNGSDOKUMENT WIRD DURCH AMP INCORPORATED KONTROLLIERT. AENDERUNGEN, DIE DEM TECHNISCHEN FORTSCHRITT DIENEN, SIND VORBEHALTEN. DEN JEWEILS LETZTGUELTIGEN AENDERUNGSSTAND ERFAHREN SIE AUF ANFRAGE.

DIMENSIONS: MASSEINHEITEN: mm
TOLERANCES UNLESS OTHERWISE SPECIFIED: ALLGEMEINTOLERANZEN
0 PLC ±
1 PLC ±
2 PLC ±
3 PLC ±
4 PLC ±
ACC. TO DIN 16901-140 CENTRIC TO NOMINAL DIM
ANGLES/WINKEL ±2°
FINISH/OBERFLAECHE/FARBE -
MATERIAL - -

DWN 29-JUN-1999 J. Schneider
CHK 29-JUN-1999 R.Forell
APVD - -
PRODUCT SPEC PRODUKTSPEZ. -
APPLICATION SPEC VERARBEITUNGSSPEZ. -
WEIGHT GEWICHT -

TE Connectivity

NAME
MICRO QUADLOK SOCKET-HSG., 6POSN.
+ RETAINER (KIT)
MQS-Buchsengeh.,6pol+Retainer (Kit)

SIZE A2 | CAGE CODE - | DRAWING NO ZEICHNUNGS-NR. C-1355082 | RESTRICTED TO NUR FUER -

Customer Drawing /KUNDENZEICHNUNG | SCALE MASSSTAB 2:1 | SHEET BLATT | OF VON 1 | REV A8

Мы молодая и активно развивающаяся компания в области поставок электронных компонентов. Мы поставляем электронные компоненты отечественного и импортного производства напрямую от производителей и с крупнейших складов мира.

Благодаря сотрудничеству с мировыми поставщиками мы осуществляем комплексные и плановые поставки широчайшего спектра электронных компонентов.

Собственная эффективная логистика и склад в обеспечивает надежную поставку продукции в точно указанные сроки по всей России.

Мы осуществляем техническую поддержку нашим клиентам и предпродажную проверку качества продукции. На все поставляемые продукты мы предоставляем гарантию .

Осуществляем поставки продукции под контролем ВП МО РФ на предприятия военно-промышленного комплекса России , а также работаем в рамках 275 ФЗ с открытием отдельных счетов в уполномоченном банке. Система менеджмента качества компании соответствует требованиям ГОСТ ISO 9001.

Минимальные сроки поставки, гибкие цены, неограниченный ассортимент и индивидуальный подход к клиентам являются основой для выстраивания долгосрочного и эффективного сотрудничества с предприятиями радиоэлектронной промышленности, предприятиями ВПК и научно-исследовательскими институтами России.

С нами вы становитесь еще успешнее!

**Наши контакты:**

**Телефон:** +7 812 627 14 35

**Электронная почта:** sales@st-electron.ru

**Адрес:** 198099, Санкт-Петербург, Промышленная ул, дом № 19, литера Н, помещение 100-Н Офис 331