DO NOT SCALE PRINT

Honeywell

300A NULL BALANCE CURRENT SENSOR

CATALOGUE LISTING

CSNJ SERIES

MTG - CSN-189

CHARACTERISTICS

CAT. LISTING	ISSUE NO.	OPERATING TEMPERATURE	SUPPLY	HOUSING MATERIAL	SENSING RANGE NOMINAL	SENSING RANGE MAXIMUM	OUTPUT NOMINAL	MAXIMUM COIL RESISTANCE AT 70°C	NUMBER OF TURNS	PRIMARY CONNECTION
CSNJ481	1	-40°C TO +85°C	±12v TO ±18v	POLYCARBONATE/ ABS BLEND	300A	600A	150mA	25Ω	2000 ±1	THROUGH HOLE
CSNJ481-001	1	-40°C TO +85°C	±12v TO ±18v	POLYCARBONATE/ ABS BLEND	300A	600A	150mA	25Ω	2000 ±1	BUSBAR
CSNJ481-002	1	-40°C TO +85°C	±12v TO ±18v	POLYCARBONATE/ ABS BLEND	300A	600A	150mA	25Ω	2000 ±1	THROUGH HOLE

NOTES:-

1. INK COLOUR BLACK.

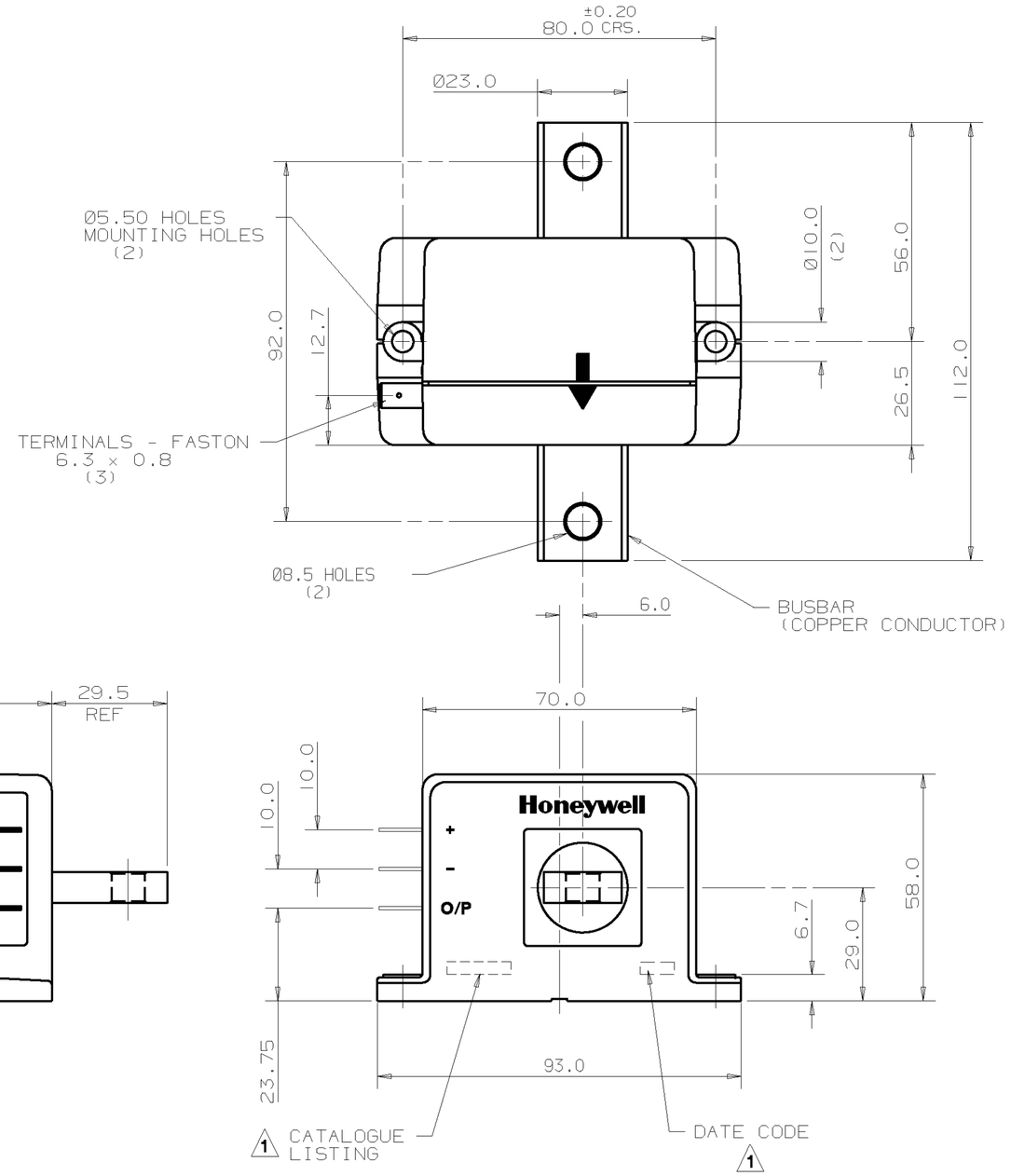

CSNJ SERIES
MTG - CSN-189

REPLACES

RELEASE NUMBER A295-02A

DRAWING NUMBER

ISSUE 1

REVISIONS

DRAWN	M. Loch	3/95
CHECK		
DESIGN		
AUTHOR'N		

THE COPYRIGHT OF THIS DRAWING IS THE PROPERTY OF HONEYWELL LTD. THE DRAWING IS SUPPLIED IN CONFIDENCE AND MUST NOT BE USED FOR ANY PURPOSE OTHER THAN THAT FOR WHICH IT IS SUPPLIED.

THIRD ANGLE PROJECTION

SCALE:- 1/1

DIMENSIONS ARE IN MILLIMETRES

MODIFY ON CAD3D SYSTEM ONLY

GENERAL TOLERANCE = ±0.30

Мы молодая и активно развивающаяся компания в области поставок электронных компонентов. Мы поставляем электронные компоненты отечественного и импортного производства напрямую от производителей и с крупнейших складов мира.

Благодаря сотрудничеству с мировыми поставщиками мы осуществляем комплексные и плановые поставки широчайшего спектра электронных компонентов.

Собственная эффективная логистика и склад в обеспечивает надежную поставку продукции в точно указанные сроки по всей России.

Мы осуществляем техническую поддержку нашим клиентам и предпродажную проверку качества продукции. На все поставляемые продукты мы предоставляем гарантию .

Осуществляем поставки продукции под контролем ВП МО РФ на предприятия военно-промышленного комплекса России , а также работаем в рамках 275 ФЗ с открытием отдельных счетов в уполномоченном банке. Система менеджмента качества компании соответствует требованиям ГОСТ ISO 9001.

Минимальные сроки поставки, гибкие цены, неограниченный ассортимент и индивидуальный подход к клиентам являются основой для выстраивания долгосрочного и эффективного сотрудничества с предприятиями радиоэлектронной промышленности, предприятиями ВПК и научно-исследовательскими институтами России.

С нами вы становитесь еще успешнее!

Наши контакты:

Телефон: +7 812 627 14 35

Электронная почта: sales@st-electron.ru

Адрес: 198099, Санкт-Петербург, Промышленная ул, дом № 19, литера Н, помещение 100-Н Офис 331