THIS DRAWING IS UNPUBLISHED
VERTRAULICHE UNVEROEFFENTLICHTE ZEICHNUNG
© COPYRIGHT 2008 Y
ALL RIGHTS RESERVED.
ALLE RECHTE VORBEHALTEN

RELEASED FOR PUBLICATION - - 01-DEC-08
FREI FUER VEROEFFENTLICHUNG

MATED WITH:
PASSEND ZU: 1987280

LOC	DIST
A1	–

PROJEKT NR.: EGGMN07089

REVISIONS
AENDERUNGEN

P	LTR	DESCRIPTION BESCHREIBUNG	DATE	DWN	APVD
	C1	METAL CLIP TOLERANCE MATCHED	20SEP2010	RPT	AW
	C2	APPLICATION SPEC. CHANGED TO 114-94061-1	04JUL2011	M.S	BW
	C3	PART NO. 1987281-4 AND -5 OBSOLETE	18-OCT-11	EW	AW

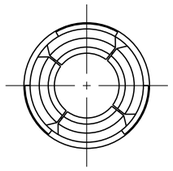

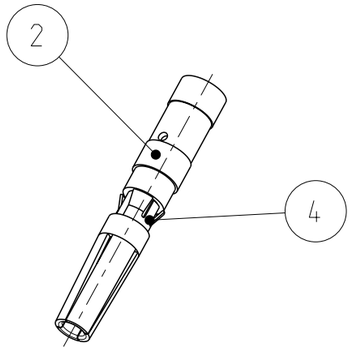

SCALE 2:1 / M 2:1

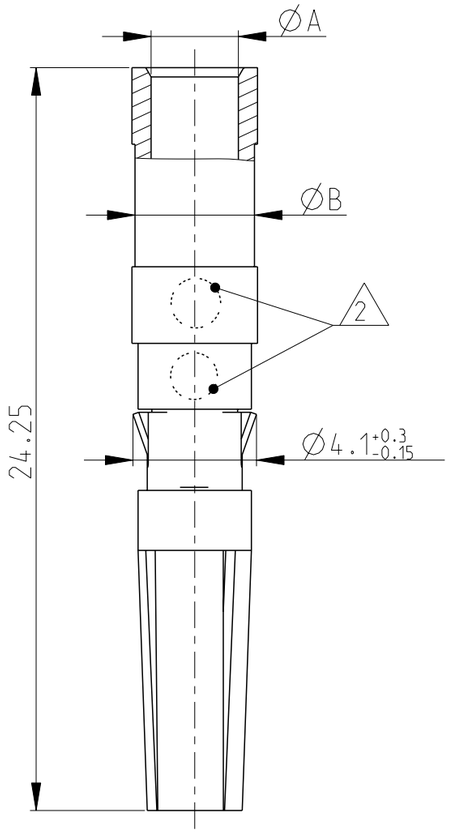

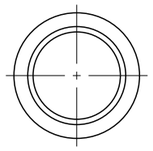

1 PACKING UNIT: 100 LOOSE PIECES PARTS PACKED INTO MINIGRIP BAG

2 AREA FOR CROSS-SECTION MARKING

1 VERPACKUNGSEINHEIT: SCHÜTTGUT 100 TEILE IN MINIGRIP - BEUTEL

2 PLATZ FUER KONTAKT-Ø KENNZEICHNUNG

-2 AS SHOWN
-2 WIE GEZEICHNET

PART NO. BESTELL-NR.											
1987281-5	1987281-4	1987281-3 (1)	1987281-2 (1)	1987281-1 (1)							
OBSOLETE	OBSOLETE	1	1	1	4	METAL CLIP METALL CLIP	NATURAL NATUR	X10CRNI188 X10CRNI188	–		
		1	-	-	3	SOCKET CONTACT 6.0mm² / 10 AWG BUCHSENKONTAKT 6.0mm² / 10 AWG	SILVER SILBER	CuZn CuZn	3.2	4.1	7
		-	1	-	2	SOCKET CONTACT 4.0mm² / 12 AWG BUCHSENKONTAKT 4.0mm² / 12 AWG	SILVER SILBER	CuZn CuZn	2.85	3.9	6
		-	-	1	1	SOCKET CONTACT 2.5mm² / 14 AWG BUCHSENKONTAKT 2.5mm² / 14 AWG	SILVER SILBER	CuZn CuZn	2.2	3.2	5
PIECES STÜCK					ITEM-NO. POS.	DESCRIPTION BENENNUNG	SURFACE OBERFLÄCHE / COLOUR/FARBE	MATERIAL	ØA	ØB	No. CROSS SECTION MARKING

THIS DRAWING IS A CONTROLLED DOCUMENT.
DIESES ZEICHNUNGSDOKUMENT WIRD DURCH AMP INCORPORATED KONTROLLIERT. AENDERUNGEN. DIE DEM TECHNISCHEN FORTSCHRITT DIENEN. SIND VORBEHALTEN. DEN JEWEILS LETZTGUELTIGEN AENDERUNGSSTAND ERFAHREN SIE AUF ANFRAGE.

DIMENSIONS: MASSEINHEITEN: mm

TOLERANCES UNLESS OTHERWISE SPECIFIED: ALLGEMEINTOLERANZEN
0 PLC ±0.3
1 PLC ±0.3
2 PLC ±0.3
3 PLC ±-
4 PLC ±-
ANGLES/WINKEL ±2°

MATERIAL –
FINISH/OBERFLAECHE/FARBE –

DWN T.PESCH 20-NOV-08
CHK H.SCHERER 20-NOV-08
APVD A.WOEBER 20-NOV-08
PRODUCT SPEC PRODUKTSPEZ. –
APPLICATION SPEC VERARBEITUNGSSPEZ. 114-94061-1
WEIGHT GEWICHT –

TE Connectivity

NAME
HVT SOCKET CONTACT, ASSY
HVT STECKERKONTAKT, ASSY
–

SIZE	CAGE CODE	DRAWING NO ZEICHNUNGS-NR.	RESTRICTED TO NUR FUER
A3	00779	C-1987281	–

CUSTOMER DRAWING /KUNDENZEICHNUNG | SCALE MASSSTAB 5:1 | SHEET BLATT 1 OF VON 1 | REV C3

1470-19 (3/11)

Pro/ENGINEER DRAWING

Мы молодая и активно развивающаяся компания в области поставок электронных компонентов. Мы поставляем электронные компоненты отечественного и импортного производства напрямую от производителей и с крупнейших складов мира.

Благодаря сотрудничеству с мировыми поставщиками мы осуществляем комплексные и плановые поставки широчайшего спектра электронных компонентов.

Собственная эффективная логистика и склад в обеспечивает надежную поставку продукции в точно указанные сроки по всей России.

Мы осуществляем техническую поддержку нашим клиентам и предпродажную проверку качества продукции. На все поставляемые продукты мы предоставляем гарантию .

Осуществляем поставки продукции под контролем ВП МО РФ на предприятия военно-промышленного комплекса России , а также работаем в рамках 275 ФЗ с открытием отдельных счетов в уполномоченном банке. Система менеджмента качества компании соответствует требованиям ГОСТ ISO 9001.

Минимальные сроки поставки, гибкие цены, неограниченный ассортимент и индивидуальный подход к клиентам являются основой для выстраивания долгосрочного и эффективного сотрудничества с предприятиями радиоэлектронной промышленности, предприятиями ВПК и научно-исследовательскими институтами России.

С нами вы становитесь еще успешнее!

Наши контакты:

Телефон: +7 812 627 14 35

Электронная почта: sales@st-electron.ru

Адрес: 198099, Санкт-Петербург, Промышленная ул, дом № 19, литера Н, помещение 100-Н Офис 331