THIS DRAWING IS UNPUBLISHED. RELEASED FOR PUBLICATION 18OCT ,2007.
© COPYRIGHT 2007 BY TYCO ELECTRONICS CORPORATION. ALL RIGHTS RESERVED.

LOC	DIST
E	B

REVISIONS

P	LTR	DESCRIPTION	DATE	DWN	APVD
	A	FIRST ISSUE	17OCT07	AM	FWK

GROMMET STRIP NOTES

1. MATERIAL – TYPE – LOW DENSITY POLYETHENE
   COLOUR – NATURAL

△2 INDIVIDUAL PACKAGING DETAILS

△3 BULK PACKAGING DETAILS

△4 NOT RELEASED FOR PRODUCTION

5. FOR TECHNICAL DATA REFER TO YOUR LOCAL TYCO ELECTRONICS SALES OFFICE

6. ALL DIMENSIONS ARE NOMINAL FOR REFERENCE ONLY UNLESS OTHERWISE STATED

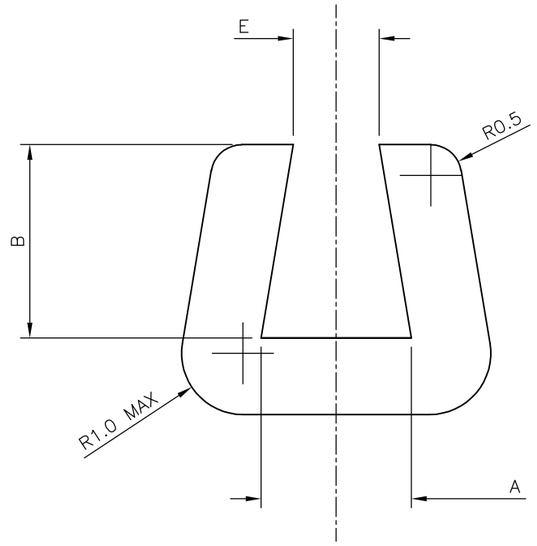

NOTE – MAXIMUM INEQUALITY IN B = 0.25mm

△2 INDIVIDUAL PACKAGING DETAILS

NOTE

25M COIL PACKAGED IN A 200 GAUGE POLY BAG

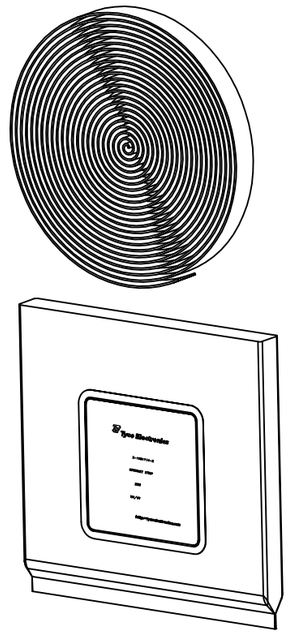

△3 BULK PACKAGING DETAILS

NOTE

SIZE 2 IS 20 X 25M COILS PACKAGED
IN A 500mm x 250mm x 200mm BOX

SIZE 3 AND 4 IS 10 X 25M COILS PACKAGED
IN A 500mm x 250mm x 200mm BOX

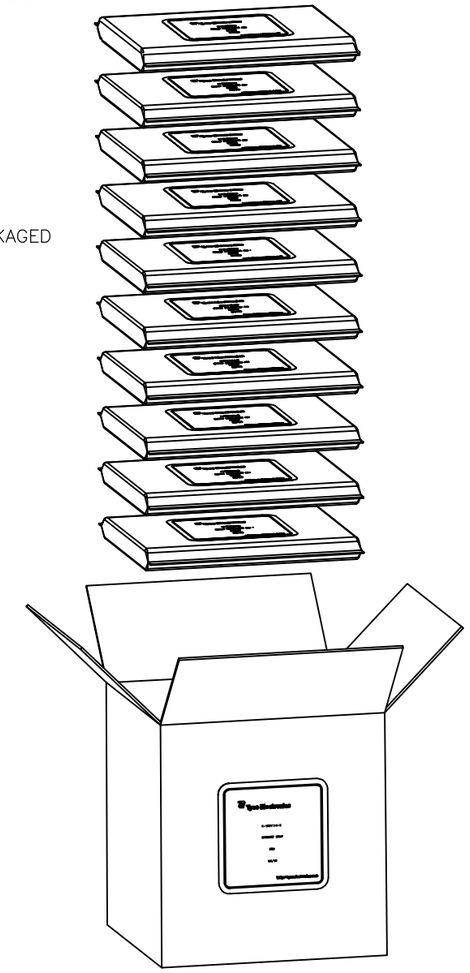

	WEIGHT/COIL (MEAN)	E	D	C	B	A	PACKAGING OPTION	DESCRIPTION	SPECIAL SALES PART No	PART No.
		DIMENSIONS (mm)								
△4	3100g	2.3–2.05	1.4–0.9	1.25–0.75	3.55–2.85	3.6–3.35	△3	250m GROMMET STRIP, SIZE 4	–	3–1991136–1
△4	2400g	1.4–1.15	1.25–0.75	1.25–0.75	3.15–2.45	2.45–2.05	△3	250m GROMMET STRIP, SIZE 3	–	2–1991136–1
△4	3600g	1.0–0.8	1.15–0.65	1.15–0.65	2.7–2.0	1.55–1.15	△3	500m GROMMET STRIP, SIZE 2	–	1–1991136–1
	310g	2.3–2.05	1.4–0.9	1.25–0.75	3.55–2.85	3.6–3.35	△2	25m GROMMET STRIP, SIZE 4	0496	3–1991136–0
	240g	1.4–1.15	1.25–0.75	1.25–0.75	3.15–2.45	2.45–2.05	△2	25m GROMMET STRIP, SIZE 3	0495	2–1991136–0
	180g	1.0–0.8	1.15–0.65	1.15–0.65	2.7–2.0	1.55–1.15	△2	25m GROMMET STRIP, SIZE 2	0494	1–1991136–0

THIS DRAWING IS A CONTROLLED DOCUMENT.

DIMENSIONS: MM

TOLERANCES UNLESS OTHERWISE SPECIFIED:
0 PLC ± –
1 PLC ± –
2 PLC ± –
3 PLC ± –
4 PLC ± –
ANGLES ± –

MATERIAL –

FINISH –

DWN	A.Morey	17OCT07
CHK	S.Parlow	18OCT07
APVD	F.Wheeler–King	18OCT07
PRODUCT SPEC	–	
APPLICATION SPEC	–	
WEIGHT	–	

Tyco Electronics Corporation
Bideford, UK, EX39 4HE

NAME
–
GROMMET STRIP
–

SIZE	CAGE CODE	DRAWING NO	RESTRICTED TO
A3	00779	C–1991136	–

CUSTOMER DRAWING

SCALE	SHEET	REV
10:1	1 OF 1	A

Мы молодая и активно развивающаяся компания в области поставок электронных компонентов. Мы поставляем электронные компоненты отечественного и импортного производства напрямую от производителей и с крупнейших складов мира.

Благодаря сотрудничеству с мировыми поставщиками мы осуществляем комплексные и плановые поставки широчайшего спектра электронных компонентов.

Собственная эффективная логистика и склад в обеспечивает надежную поставку продукции в точно указанные сроки по всей России.

Мы осуществляем техническую поддержку нашим клиентам и предпродажную проверку качества продукции. На все поставляемые продукты мы предоставляем гарантию .

Осуществляем поставки продукции под контролем ВП МО РФ на предприятия военно-промышленного комплекса России , а также работаем в рамках 275 ФЗ с открытием отдельных счетов в уполномоченном банке. Система менеджмента качества компании соответствует требованиям ГОСТ ISO 9001.

Минимальные сроки поставки, гибкие цены, неограниченный ассортимент и индивидуальный подход к клиентам являются основой для выстраивания долгосрочного и эффективного сотрудничества с предприятиями радиоэлектронной промышленности, предприятиями ВПК и научно-исследовательскими институтами России.

С нами вы становитесь еще успешнее!

Наши контакты:

Телефон: +7 812 627 14 35

Электронная почта: sales@st-electron.ru

Адрес: 198099, Санкт-Петербург, Промышленная ул, дом № 19, литера Н, помещение 100-Н Офис 331