REL. 70093-406		WAS	DATE	D'MAN	APP'D.
A	—	—	—	—	—
B		(CL II) SEE CHANGE NOTICE, ECN: 28534	12-14-94	JED	JEB
C		(CL II) SEE CHANGE NOTICE, ECN: 84690	5-13-99	JED	JEB
D		(CL II) SEE ECN 91208	8/11/03		
E		(CL II) RE-ALIGNED COLUMNS ECN: 98105	11-8-06	VJ	

ASSY NUMBER	A +.015 -.025	ELBOW	NUT	GASKET	WEIGHT LBS	B THREAD	C THREAD	D MIN
10-35922-8Y	.262	10-35924-8	10-35923-8	10-35920-8	.0227	.3750-32UNEF-2B	.5000-28UNEF-2A	.395
10-35922-10Y	.234	10-35924-10	10-35923-10	10-90351-111	.0230	.5000-28UNEF-2B	.5000-28UNEF-2A	.395
10-35922-12Y	.234	10-35924-12	10-35923-12	10-90351-113	.0310	.6250-24UNEF-2B	.6250-24UNEF-2A	.395
10-35922-14Y	.234	10-35924-14	10-35923-14	10-90351-115	.0402	.7500-20UNEF-2B	.7500-24UNEF-2A	.395
10-35922-16Y	.234	10-35924-16	10-35923-16	10-90351-117	.0508	.8750-20UNEF-2B	.8750-24UNEF-2A	.395
10-35922-13Y	.375	10-35924-12	10-35923-13	10-90351-113	.0359	.6250-24UNEF-2B	.6250-24UNEF-2A	.536
10-35922-15Y	.375	10-35924-14	10-35923-15	10-90351-115	.0469	.7500-20UNEF-2B	.7500-24UNEF-2A	.536
10-35922-17Y	.375	10-35924-16	10-35923-17	10-90351-117	.0570	.8750-20UNEF-2B	.8750-24UNEF-2A	.536
10-35922-18Y	.375	10-35924-18	10-35923-18	10-90351-119	.0734	1.0000-20UNEF-2B	1.0000-20UNEF-2A	.536
10-35922-20Y	.375	10-35924-20	10-35923-20	10-90351-214	.1031	1.1250-18UNEF-2B	1.1875-18UNEF-2A	.630
10-35922-22Y	.375	10-35924-22	10-35923-22	10-90351-217	.1031	1.2500-18UNEF-2B	1.1875-18UNEF-2A	.630
10-35922-24Y	.375	10-35924-24	10-35923-24	10-90351-219	.1375	1.3750-18UNEF-2B	1.4375-18UNEF-2A	.630
10-35922-28Y	.375	10-35924-28	10-35923-28	10-90351-222	.1375	1.6250-18UNEF-2B	1.4375-18UNEF-2A	.630
10-35922-32Y	.375	10-35924-32	10-35923-32	10-90351-224	.1875	1.8750-16UN-2B	1.7500-18UNS-2A	.630
10-35922-36Y	.375	10-35924-36	10-35923-36	10-90351-226	.2297	2.0625-16UNS-2B	2.0000-18UNS-2A	.630
10-35922-40Y	.375	10-35924-40	10-35923-40	10-90351-228	.2625	2.3125-16UNS-2B	2.2500-16UN-2A	.630

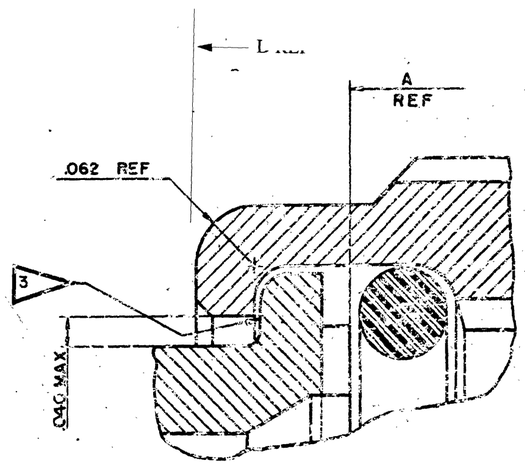

ENLARGED VIEW OF FORMED SECTION

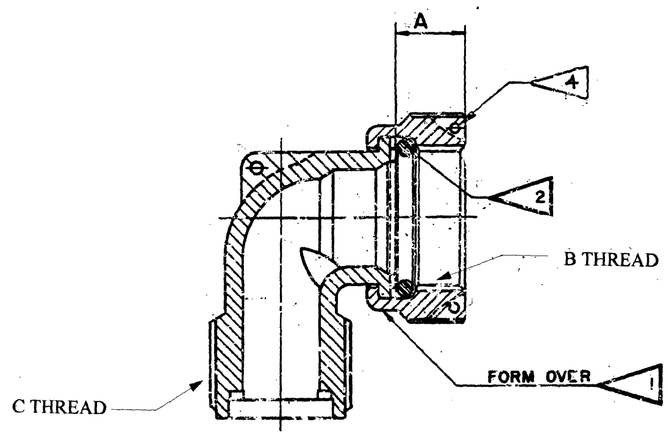

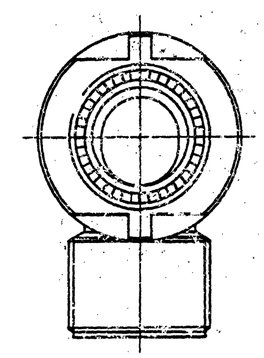

10-35922-Y

3. APPLY TWO DROPS OF OIL 9-1327 TO THE SHOULDER SO INDICATED.

2. GASKET 9-1936 TO BE GIVEN A THIN COAT OF LUBRICANT AND ASSEMBLED AFTER PLATING AND SEALING.

1. COUPLING NUT MUST TURN FREELY AFTER FORMING OPERATION.

NOTES: REF SYMBOL <

4. SEE DRAWING 10-35923 COLUMN T FOR NUMBER OF HOLES PER SIZE.

USE OF THIS DOCUMENT IS UNLIMITED. DOCUMENTS REFERENCED HEREON CONTAIN LIMITED RIGHTS DATA.

[redacted]

MATERIAL SPEC.	PROCESS SPEC.	SCINTILLA MAGNETO DIVISION BENDIX AVIATION CORPORATION SIDNEY, N.Y., U.S.A.	TOLERANCES UNLESS OTHERWISE SPECIFIED
	9-1327 9-1936 BLACK ZINC ALLOY PLATE 9-9181	NAME ELBOW AND NUT ASSEMBLY- ELECTRICAL CONNECTOR TYPE SG-90°	DECIMALS ± .010 ANGLES ± 5°
HEAT TREAT. SPEC.	SEE NOTE 1		NEXT ASSEMBLY: WEIGHT LBS. SEE COL
			SUPERSEDES / AND IS NOT INTERCHANGEABLE
TOOL ACC.	COM. REC.	D'MAN JED 9-2-93; CHECKER JED 9-2-93; MAT. 9-2-93; SP'VR; CH. D'MAN; APPROVED 9-2-93; SCALE NO SCALE	SUPERSEDED BY / REF. 10-35922-Y

DWG SIZE C. CODE 77820

IMAGED / Jan . 04 2007, 10:51 AM

Мы молодая и активно развивающаяся компания в области поставок электронных компонентов. Мы поставляем электронные компоненты отечественного и импортного производства напрямую от производителей и с крупнейших складов мира.

Благодаря сотрудничеству с мировыми поставщиками мы осуществляем комплексные и плановые поставки широчайшего спектра электронных компонентов.

Собственная эффективная логистика и склад в обеспечивает надежную поставку продукции в точно указанные сроки по всей России.

Мы осуществляем техническую поддержку нашим клиентам и предпродажную проверку качества продукции. На все поставляемые продукты мы предоставляем гарантию .

Осуществляем поставки продукции под контролем ВП МО РФ на предприятия военно-промышленного комплекса России , а также работаем в рамках 275 ФЗ с открытием отдельных счетов в уполномоченном банке. Система менеджмента качества компании соответствует требованиям ГОСТ ISO 9001.

Минимальные сроки поставки, гибкие цены, неограниченный ассортимент и индивидуальный подход к клиентам являются основой для выстраивания долгосрочного и эффективного сотрудничества с предприятиями радиоэлектронной промышленности, предприятиями ВПК и научно-исследовательскими институтами России.

С нами вы становитесь еще успешнее!

Наши контакты:

Телефон: +7 812 627 14 35

Электронная почта: sales@st-electron.ru

Адрес: 198099, Санкт-Петербург, Промышленная ул, дом № 19, литера Н, помещение 100-Н Офис 331