THIS DRAWING IS UNPUBLISHED. RELEASED FOR PUBLICATION JUN ,1990.
© COPYRIGHT 1990 By Tyco Electronics Japan G.K. ALL RIGHTS RESERVED.

LOC	DIST
J	—

REVISIONS 変更

P	LTR	DESCRIPTION	DATE	DWN	APVD
	C	REVISED PER ECR-11-007143	07JUL2011	T.T	T.M

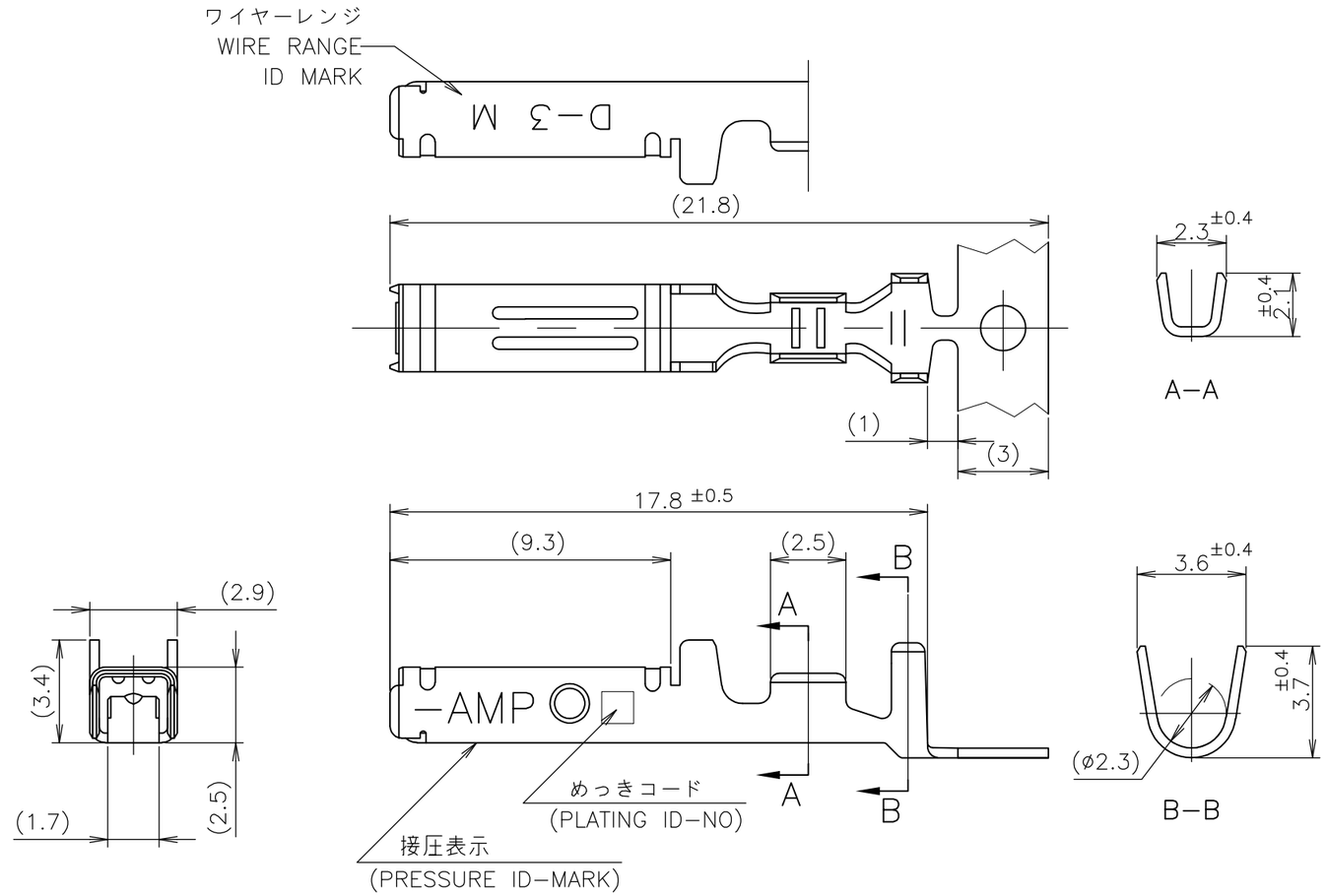

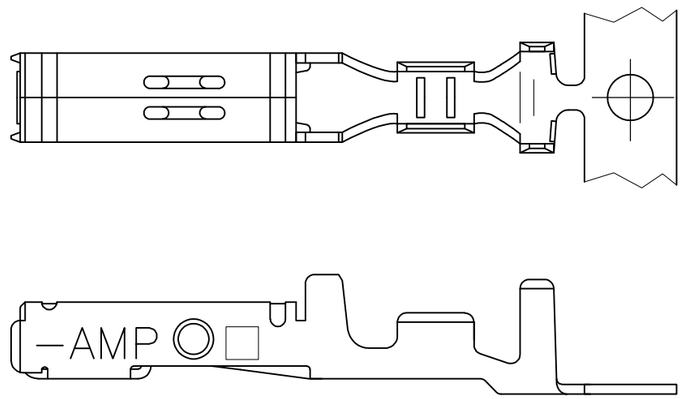

1 標準接圧型コンタクト： 一般向け及び多極用
2 高接圧型コンタクト： 高電流用及び強振動用
3 金めっきは接続部のみとする
4 製品規格： 108-5349
5 取付け適用規格： 114-5148

1 CONTACT TYPE; LOW PRESSURE TYPE (FOR GENERAL)
2 CONTACT TYPE; HIGH PRESSURE TYPE (FOR HIGH CURRENT OR ANTI-VIBRATION)
3 GOLD-PL. CONTACT AREA ONLY
4 PRODUCT SPEC: 108-5349
5 APPLICATION SPEC: 114-5148

備考 (REMARK) 接点タイプ	接圧表示 (ID-MARK) (CONT. TYPE)	めっきコード (PL. ID NO)	仕上 (FINISH) 3	型番 (P/N)
OBSOLETE		~~5~~	~~光沢錫めっき (BRIGHT TIN-PL.)~~	~~2-175195-5~~
2	H	5	光沢錫めっき (BRIGHT TIN-PL.)	1-175195-5
		3	0.76μm 最小金めっき (0.76μm MIN. Au-PL.)	1-175195-3
		2	0.38μm 最小金めっき (0.38μm MIN. Au-PL.)	1-175195-2
1	INACTIVE	~~5~~	~~光沢錫めっき (BRIGHT TIN-PL.)~~	~~175195-5~~
		3	0.76μm 最小金めっき (0.76μm MIN. Au-PL.)	175195-3
		2	0.38μm 最小金めっき (0.38μm MIN. Au-PL.)	175195-2

WIRE RANGE 抱合電線断面積: AWG 24-20 (0.2-0.5mmSQ) mm²
INSULATION DIA 被覆外径: 1.2-2.6 mmø

THIS DRAWING IS A CONTROLLED DOCUMENT.

GENERAL TOLERANCE 一般公差
10 ≧ : ±0.2
30≧ > 10: ±0.25
100≧ > 30: ±0.3
ANGLES: ±3°

DIMENSIONS: 単位： 粍 mm

TOLERANCES UNLESS OTHERWISE SPECIFIED: 一般公差
0 PLC ±-
1 PLC ±-
2 PLC ±-
3 PLC ±-
4 PLC ±-
ANGLES ±-

MATERIAL 材料: (COPPER ALLOY) 銅合金
FINISH 仕上: (SEE TABLE) 表参照

DWN T-YONEBAYASHI 27JUN1990
CHK H.OBATA 14FEB1991
APVD S.MANABE 14FEB1991
PRODUCT SPEC 製品規格
APPLICATION SPEC 取付適用規格
WEIGHT

TE Connectivity

NAME 名称: M SIZE DYNAMIC SERIES REC. CONTACT ダイナミックシリーズリセプタクルコンタクト

SIZE	CAGE CODE	DRAWING NO 番号	RESTRICTED TO
A3	00779	C-175195	—

CUSTOMER DRAWING | SCALE 尺度 5:1 | SHEET 1 OF 1 | REV C

Мы молодая и активно развивающаяся компания в области поставок электронных компонентов. Мы поставляем электронные компоненты отечественного и импортного производства напрямую от производителей и с крупнейших складов мира.

Благодаря сотрудничеству с мировыми поставщиками мы осуществляем комплексные и плановые поставки широчайшего спектра электронных компонентов.

Собственная эффективная логистика и склад в обеспечивает надежную поставку продукции в точно указанные сроки по всей России.

Мы осуществляем техническую поддержку нашим клиентам и предпродажную проверку качества продукции. На все поставляемые продукты мы предоставляем гарантию .

Осуществляем поставки продукции под контролем ВП МО РФ на предприятия военно-промышленного комплекса России , а также работаем в рамках 275 ФЗ с открытием отдельных счетов в уполномоченном банке. Система менеджмента качества компании соответствует требованиям ГОСТ ISO 9001.

Минимальные сроки поставки, гибкие цены, неограниченный ассортимент и индивидуальный подход к клиентам являются основой для выстраивания долгосрочного и эффективного сотрудничества с предприятиями радиоэлектронной промышленности, предприятиями ВПК и научно-исследовательскими институтами России.

С нами вы становитесь еще успешнее!

Наши контакты:

Телефон: +7 812 627 14 35

Электронная почта: sales@st-electron.ru

Адрес: 198099, Санкт-Петербург, Промышленная ул, дом № 19, литера Н, помещение 100-Н Офис 331