HHR300CH Cylindrical C size (HR 26/50) for backup use

Dimensions (with Tube) (mm)

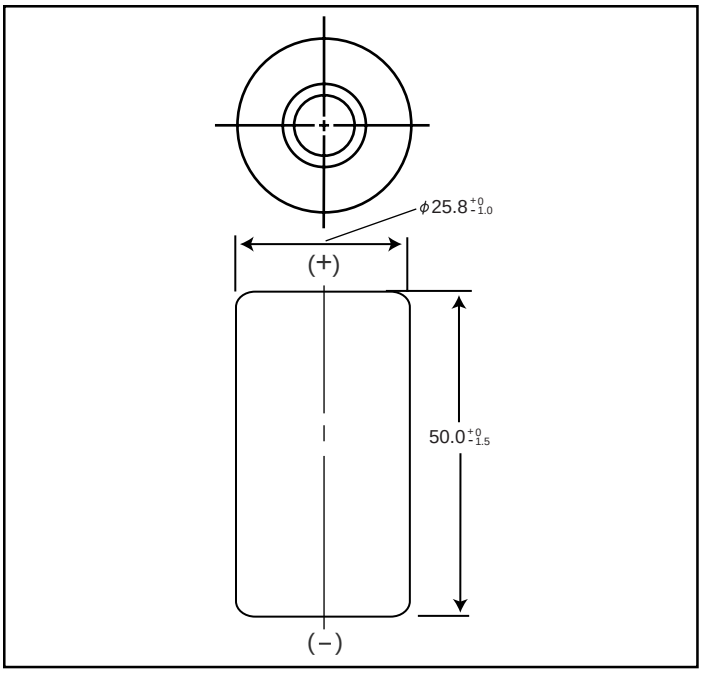

Specifications

	mm	inch
Diameter	25.8+0/-1.0	1.02+0/-0.04
Height	50.0+0/-1.5	1.97+0/-0.06
Approximate Weight	Grams	Ounces
	80	2.82

Nominal Voltage			1.2V	
Discharge Capacity[1]		Average[2]	3300 mAh	
		Rated (Min.)	3100 mAh	
Approx. Internal impedance at 1000Hz at charged state.			5mΩ	
Charge		Standard	300mA (0.1It) x 16hrs.	
		Rapid[3]	1500mA (1It) x 2.4 hrs.[4]	
		Low Rate	155mA x 32 hrs. 100mA x 48 hrs.	
Ambient Temperature	Charge	Standard	°C	°F
			0˚C to 45˚C	32˚F to 113˚F
		Rapid	10˚C to 40˚C	32˚F to 104˚F
		Low Rate	-10˚C to 45˚C	14˚F to 149˚F
	Discharge		-10˚C to 65˚C	14˚F to 113˚F
	Storage	< 1 year	-20˚C to 35˚C	-4˚F to 95˚F
		< 3 months	-20˚C to 35˚C	-4˚F to 95˚F
		< 1 month	-20˚C to 55˚C	-4˚F to 131˚F

[1] After charging at 0.1It for 16 hours, discharging at 0.2It.
[2] For reference only.
[3] Need specially designed control system
Control System:
dT/dt cut-off; 1 to 2°C/min
-△V cut-off; -△V per cell = 5 to 10 mV
T-control; T=65°C
Rapid charger timer; 2.4h (at 1.25a)
Trickle timer; within 2h
[4] With control system
Battery performance and cycle life are strongly affected by how they are used. In order to maximize battery safety, please consult Panasonic when determining charge / discharge specs, warning label contents and unit design.

Typical Charge Characteristics

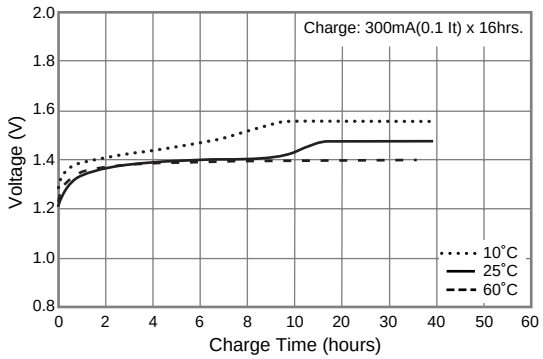

Typical Discharge Characteristics

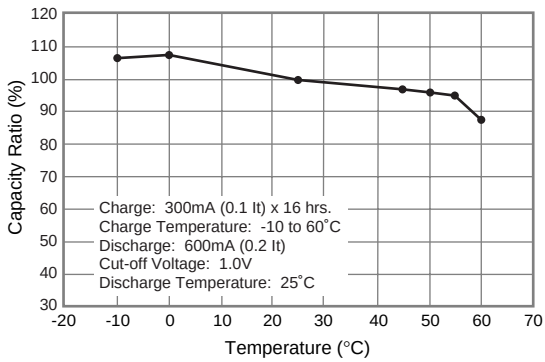

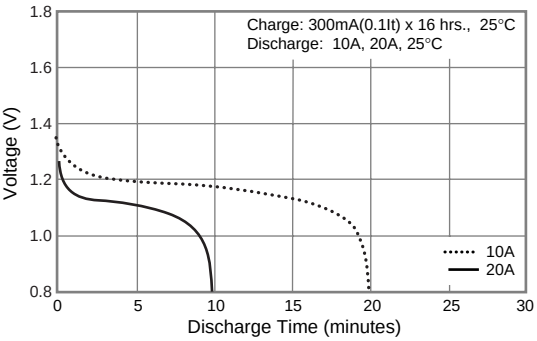

Note: [It] was previously expressed as [C]. [It] is an IEC standard expression for the amount of charge or discharge current and is expressed as: It(A) = Cn (Ah)/1h.
- [It] is the reference test current in ampres
- [Cn] is the rated capacity of the cell or battery in Ampere-hours. n = the time base [hours] for which the rated capacity is declared

This information is generally descriptive only and is not intended to make or imply any representation, guarantee or warranty with respect to any cells and batteries. Cell and battery designs/specifications are subject to modification without notice. Contact Panasonic for the latest information.

Мы молодая и активно развивающаяся компания в области поставок электронных компонентов. Мы поставляем электронные компоненты отечественного и импортного производства напрямую от производителей и с крупнейших складов мира.

Благодаря сотрудничеству с мировыми поставщиками мы осуществляем комплексные и плановые поставки широчайшего спектра электронных компонентов.

Собственная эффективная логистика и склад в обеспечивает надежную поставку продукции в точно указанные сроки по всей России.

Мы осуществляем техническую поддержку нашим клиентам и предпродажную проверку качества продукции. На все поставляемые продукты мы предоставляем гарантию .

Осуществляем поставки продукции под контролем ВП МО РФ на предприятия военно-промышленного комплекса России , а также работаем в рамках 275 ФЗ с открытием отдельных счетов в уполномоченном банке. Система менеджмента качества компании соответствует требованиям ГОСТ ISO 9001.

Минимальные сроки поставки, гибкие цены, неограниченный ассортимент и индивидуальный подход к клиентам являются основой для выстраивания долгосрочного и эффективного сотрудничества с предприятиями радиоэлектронной промышленности, предприятиями ВПК и научно-исследовательскими институтами России.

С нами вы становитесь еще успешнее!

Наши контакты:

Телефон: +7 812 627 14 35

Электронная почта: sales@st-electron.ru

Адрес: 198099, Санкт-Петербург, Промышленная ул, дом № 19, литера Н, помещение 100-Н Офис 331