PART NUMBER	ATTENUATION "X" dB	ITEM ① BODY	ITEM ② CONTACT JACK	ITEM ③ INSULATOR 2X	ITEM ④ CONTACT PLUG	ITEM ⑤ ATTENUATOR	ITEM ⑥ COUPLING NUT	ITEM ⑦ RETENTION SPRING	ITEM ⑧ GASKET
141-3901-801	1	STAINLESS STEEL PASSIVATED	BERYLLIUM COPPER GOLD PL .00003 MIN OVER NICKEL PL .00005 MIN OVER COPPER PL .00005 MIN	TEFLON	BRASS GOLD PL .00003 MIN OVER NICKEL PL .00005 MIN OVER COPPER PL .00005 MIN	THIN FILM TANTALUM NITRIDE ALUMINA SUBSTRATE Thick film oxide (RuO_2)	STAINLESS STEEL PASSIVATED	BERYLLIUM COPPER UNPLATED	SILICONE RUBBER
141-3901-802	2								
141-3901-803	3								
141-3901-804	4								
141-3901-805	5								
141-3901-806	6								
141-3901-807	7								
141-3901-808	8								
141-3901-809	9								
141-3901-810	10								

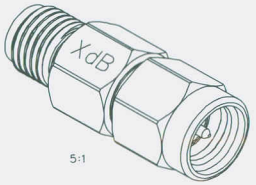

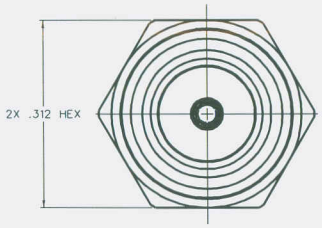

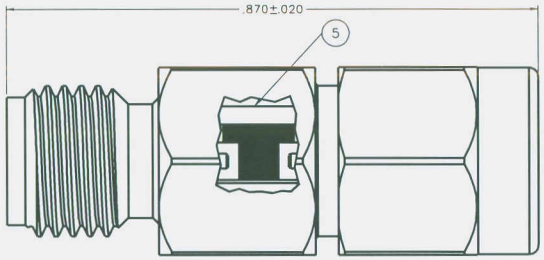

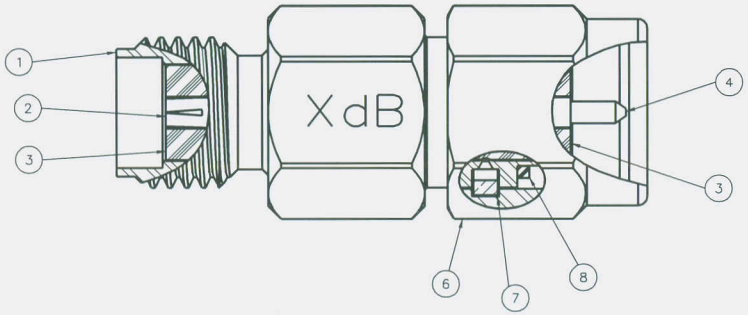

NOTES:

1. SPECIFICATIONS

ELECTRICAL:
IMPEDANCE: 50 OHMS NOMINAL
FREQUENCY RANGE: 0-6 GHz
ATTENUATION ACCURACY:

dB	DC-4 GHz	4-6 GHz
1-3	±0.3	±0.5
4-6	±0.4	±0.5
7-10	±0.5	±0.5

VSWR MAX:

dB	DC-2.5 GHz	2.5-4 GHz	4-6 GHz
1-3	1.15:1	1.20:1	1.25:1
4-6	1.15:1	1.20:1	1.25:1
7-10	1.15:1	1.25:1	1.30:1

AVERAGE INPUT POWER: 2W MAX AT +25°C
DERATED LINEARLY TO 0.5W MAX AT +125°C

MECHANICAL:
MATING ENGAGEMENT: MIL-STD-348A, SERIES SMA
ENGAGE/DISENGAGE FORCE: 2 IN-LBS MAX
MATING TORQUE: 8 IN-LBS MAX
COUPLING PROOF TORQUE: 15 IN-LBS MIN
COUPLING NUT RETENTION: 60 LBS MIN
DURABILITY: 500 CYCLES MIN

ENVIRONMENTAL:
OPERATING TEMPERATURE: -55°C TO +125°C
THERMAL SHOCK: MIL-STD-202, METHOD 107, CONDITION B
(EXCEPT HIGH TEMP +100°C)
SHOCK: MIL-STD-202, METHOD 213, CONDITION I
VIBRATION: MIL-STD-202, METHOD 204, CONDITION D

DRAWING NO. D-141-3901-801/810

0	REVISIONS
ENGINEERING RELEASE	
1	5-23-08 PAT MEB 5-27-08 ECN 51513

CUSTOMER DRAWING

THIS DRAWING TO BE INTERPRETED PER ASME Y 14.5M - 1994

"μSTATION"

COMPANY CONFIDENTIAL

TOLERANCE UNLESS OTHERWISE SPECIFIED		DRAWN BY PAT	DATE 5-9-08
DECIMALS	mm	CHECKED BY RB	DATE 5-27-08
.XX		APPROVED BY JRK	DATE 5-27-08
XXX REF		RELEASE DATE	5-27-08
MATL		U/M INCH	SCALE 10:1
FINISH			

EMERSON. Network Power
Connectivity Solutions
P.O. Box 1732
Waseca, MN 56093
1-800-247-8256

TITLE SMA 6 GHz ATTENUATOR, PLUG TO JACK HEX BODY

SHEET 2 OF 2

DRAWING NO. D-141-3901-801/810

Мы молодая и активно развивающаяся компания в области поставок электронных компонентов. Мы поставляем электронные компоненты отечественного и импортного производства напрямую от производителей и с крупнейших складов мира.

Благодаря сотрудничеству с мировыми поставщиками мы осуществляем комплексные и плановые поставки широчайшего спектра электронных компонентов.

Собственная эффективная логистика и склад в обеспечивает надежную поставку продукции в точно указанные сроки по всей России.

Мы осуществляем техническую поддержку нашим клиентам и предпродажную проверку качества продукции. На все поставляемые продукты мы предоставляем гарантию .

Осуществляем поставки продукции под контролем ВП МО РФ на предприятия военно-промышленного комплекса России , а также работаем в рамках 275 ФЗ с открытием отдельных счетов в уполномоченном банке. Система менеджмента качества компании соответствует требованиям ГОСТ ISO 9001.

Минимальные сроки поставки, гибкие цены, неограниченный ассортимент и индивидуальный подход к клиентам являются основой для выстраивания долгосрочного и эффективного сотрудничества с предприятиями радиоэлектронной промышленности, предприятиями ВПК и научно-исследовательскими институтами России.

С нами вы становитесь еще успешнее!

Наши контакты:

Телефон: +7 812 627 14 35

Электронная почта: sales@st-electron.ru

Адрес: 198099, Санкт-Петербург, Промышленная ул, дом № 19, литера Н, помещение 100-Н Офис 331