| PART NUMBER | ATTENUATION "X" dB | ITEM ① BODY | ITEM ② CONTACT JACK | ITEM ③ INSULATOR 2X | ITEM ④ CONTACT PLUG | ITEM ⑤ ATTENUATOR | ITEM ⑥ COUPLING NUT | ITEM ⑦ RETENTION SPRING | ITEM ⑧ GASKET |
|---|---|---|---|---|---|---|---|---|---|
| 141-3901-801 | 1 | STAINLESS STEEL PASSIVATED | BERYLLIUM COPPER GOLD PL .00003 MIN OVER NICKEL PL .00005 MIN OVER COPPER PL .00005 MIN | TEFLON | BRASS GOLD PL .00003 MIN OVER NICKEL PL .00005 MIN OVER COPPER PL .00005 MIN | THIN FILM TANTALUM NITRIDE ALUMINA SUBSTRATE Thick film oxide ($RuO_2$) | STAINLESS STEEL PASSIVATED | BERYLLIUM COPPER UNPLATED | SILICONE RUBBER |
| 141-3901-802 | 2 | | | | | | | | |
| 141-3901-803 | 3 | | | | | | | | |
| 141-3901-804 | 4 | | | | | | | | |
| 141-3901-805 | 5 | | | | | | | | |
| 141-3901-806 | 6 | | | | | | | | |
| 141-3901-807 | 7 | | | | | | | | |
| 141-3901-808 | 8 | | | | | | | | |
| 141-3901-809 | 9 | | | | | | | | |
| 141-3901-810 | 10 | | | | | | | | |

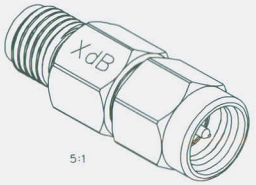


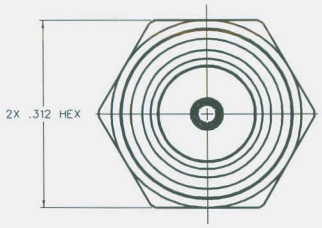


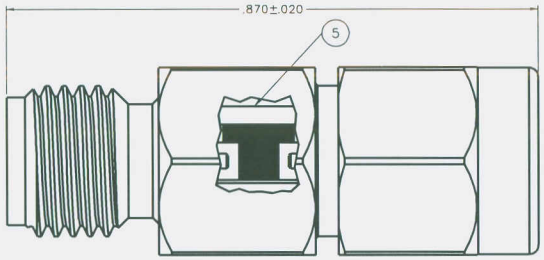


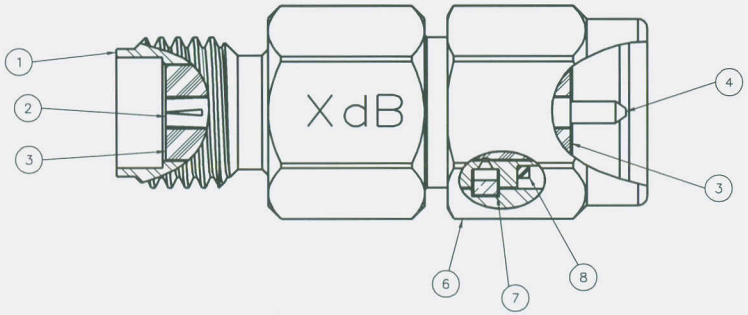


NOTES:

1. SPECIFICATIONS

ELECTRICAL:
IMPEDANCE: 50 OHMS NOMINAL
FREQUENCY RANGE: 0-6 GHz
ATTENUATION ACCURACY:

| dB | DC-4 GHz | 4-6 GHz |
|---|---|---|
| 1-3 | ±0.3 | ±0.5 |
| 4-6 | ±0.4 | ±0.5 |
| 7-10 | ±0.5 | ±0.5 |

VSWR MAX:

| dB | DC-2.5 GHz | 2.5-4 GHz | 4-6 GHz |
|---|---|---|---|
| 1-3 | 1.15:1 | 1.20:1 | 1.25:1 |
| 4-6 | 1.15:1 | 1.20:1 | 1.25:1 |
| 7-10 | 1.15:1 | 1.25:1 | 1.30:1 |

AVERAGE INPUT POWER: 2W MAX AT +25°C
DERATED LINEARLY TO 0.5W MAX AT +125°C

MECHANICAL:
MATING ENGAGEMENT: MIL-STD-348A, SERIES SMA
ENGAGE/DISENGAGE FORCE: 2 IN-LBS MAX
MATING TORQUE: 8 IN-LBS MAX
COUPLING PROOF TORQUE: 15 IN-LBS MIN
COUPLING NUT RETENTION: 60 LBS MIN
DURABILITY: 500 CYCLES MIN

ENVIRONMENTAL:
OPERATING TEMPERATURE: -55°C TO +125°C
THERMAL SHOCK: MIL-STD-202, METHOD 107, CONDITION B
(EXCEPT HIGH TEMP +100°C)
SHOCK: MIL-STD-202, METHOD 213, CONDITION I
VIBRATION: MIL-STD-202, METHOD 204, CONDITION D

DRAWING NO. D-141-3901-801/810

| 0 | REVISIONS |
|---|---|
| ENGINEERING RELEASE | |
| 1 | 5-23-08 PAT MEB 5-27-08 ECN 51513 |

CUSTOMER DRAWING

THIS DRAWING TO BE INTERPRETED PER ASME Y 14.5M - 1994

"μSTATION"

COMPANY CONFIDENTIAL

| TOLERANCE UNLESS OTHERWISE SPECIFIED | | DRAWN BY PAT | DATE 5-9-08 |
|---|---|---|---|
| DECIMALS | mm | CHECKED BY RB | DATE 5-27-08 |
| .XX | | APPROVED BY JRK | DATE 5-27-08 |
| XXX REF | | RELEASE DATE | 5-27-08 |
| MATL | | U/M INCH | SCALE 10:1 |
| FINISH | | | |

EMERSON. Network Power
Connectivity Solutions
P.O. Box 1732
Waseca, MN 56093
1-800-247-8256

TITLE SMA 6 GHz ATTENUATOR, PLUG TO JACK HEX BODY

SHEET 2 OF 2

DRAWING NO. D-141-3901-801/810

Мы молодая и активно развивающаяся компания в области поставок электронных компонентов. Мы поставляем электронные компоненты отечественного и импортного производства напрямую от производителей и с крупнейших складов мира.

Благодаря сотрудничеству с мировыми поставщиками мы осуществляем комплексные и плановые поставки широчайшего спектра электронных компонентов.

Собственная эффективная логистика и склад в обеспечивает надежную поставку продукции в точно указанные сроки по всей России.

Мы осуществляем техническую поддержку нашим клиентам и предпродажную проверку качества продукции. На все поставляемые продукты мы предоставляем гарантию .

Осуществляем поставки продукции под контролем ВП МО РФ на предприятия военно-промышленного комплекса России , а также работаем в рамках 275 ФЗ с открытием отдельных счетов в уполномоченном банке. Система менеджмента качества компании соответствует требованиям ГОСТ ISO 9001.

Минимальные сроки поставки, гибкие цены, неограниченный ассортимент и индивидуальный подход к клиентам являются основой для выстраивания долгосрочного и эффективного сотрудничества с предприятиями радиоэлектронной промышленности, предприятиями ВПК и научно-исследовательскими институтами России.

С нами вы становитесь еще успешнее!

**Наши контакты:**

**Телефон:** +7 812 627 14 35

**Электронная почта:** sales@st-electron.ru

**Адрес:** 198099, Санкт-Петербург, Промышленная ул, дом № 19, литера Н, помещение 100-Н Офис 331