THIS DRAWING IS UNPUBLISHED. RELEASED FOR PUBLICATION ,19 .
© COPYRIGHT 19 BY AMP INCORPORATED. ALL RIGHTS RESERVED.

LOC	DIST
AG	1

REVISIONS

P	LTR	DESCRIPTION	DATE	DWN	APVD
	L	OBSOLETE -2 PER 0030-0243-96	1-30-97	RT	JR

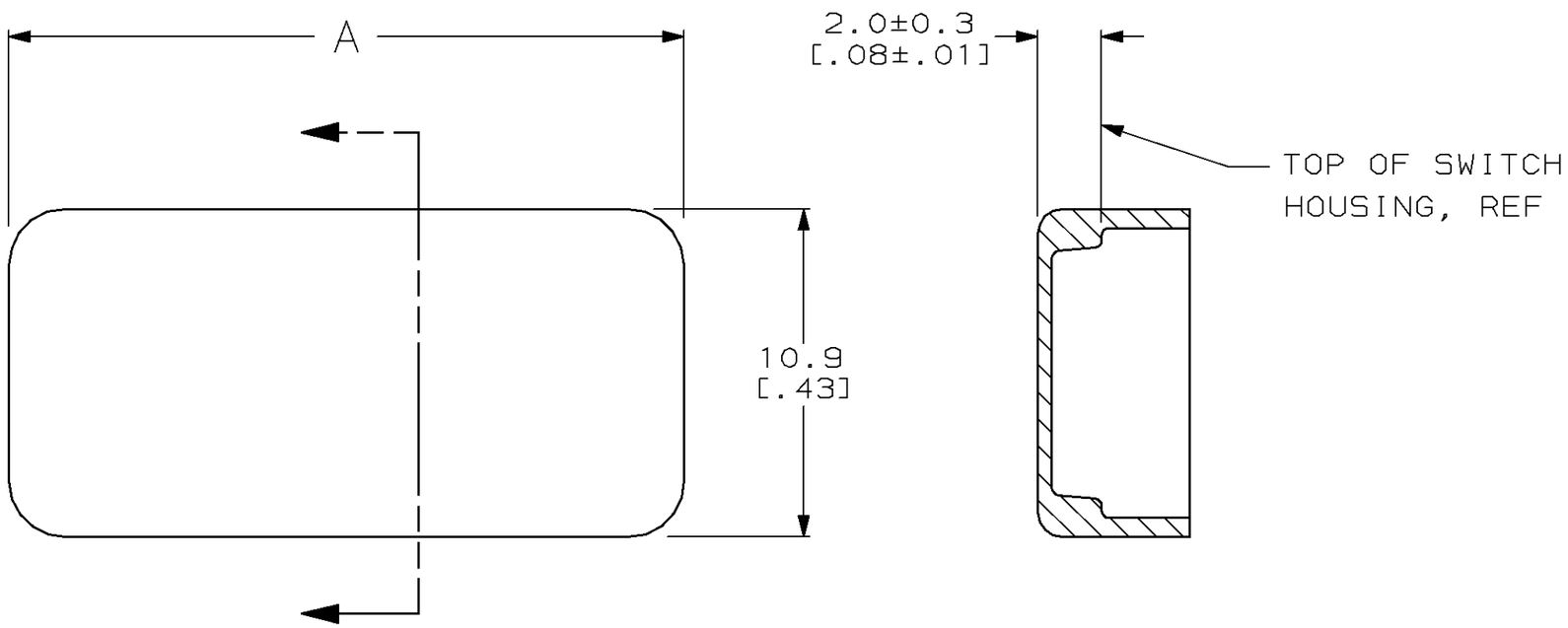

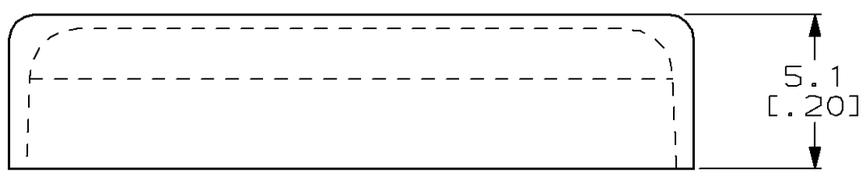

	A	NO. OF SWITCH POSITIONS	PART NO.
	22.6 [.89]	8	435238-5
OBSOLETE	15.0 [.59]	5	435238-2
	12.4 [.49]	4	435238-1

-5 SHOWN

THIS DRAWING IS A CONTROLLED DOCUMENT FOR AMP INCORPORATED. IT IS SUBJECT TO CHANGE AND THE CONTROLLING ENGINEERING ORGANIZATION SHOULD BE CONTACTED FOR THE LATEST REVISION.

DIMENSIONS: mm [INCHES]

TOLERANCES UNLESS OTHERWISE SPECIFIED:

0 PLC	±-
1 PLC	±0.5 [.02]
2 PLC	±-
3 PLC	±-
4 PLC	±-
ANGLES	±-

MATERIAL: POLYETHYLENE, NATURAL

FINISH: -

DWN	R.TALLEY	5-9-95
CHK	A.HOLT	5-9-95
APVD	T.SUDNIK	5-9-95
PRODUCT SPEC	-	
APPLICATION SPEC	-	
WEIGHT	-	

CUSTOMER DRAWING

AMP Incorporated
Harrisburg, PA 17105-3608

NAME: COVER, PROTECTIVE, DIP SWITCH, TYPE C

SIZE	CAGE CODE	DRAWING NO	SCALE	SHEET	REV
A3	00779	C-435238	5:1	1 OF 1	L

Мы молодая и активно развивающаяся компания в области поставок электронных компонентов. Мы поставляем электронные компоненты отечественного и импортного производства напрямую от производителей и с крупнейших складов мира.

Благодаря сотрудничеству с мировыми поставщиками мы осуществляем комплексные и плановые поставки широчайшего спектра электронных компонентов.

Собственная эффективная логистика и склад в обеспечивает надежную поставку продукции в точно указанные сроки по всей России.

Мы осуществляем техническую поддержку нашим клиентам и предпродажную проверку качества продукции. На все поставляемые продукты мы предоставляем гарантию .

Осуществляем поставки продукции под контролем ВП МО РФ на предприятия военно-промышленного комплекса России , а также работаем в рамках 275 ФЗ с открытием отдельных счетов в уполномоченном банке. Система менеджмента качества компании соответствует требованиям ГОСТ ISO 9001.

Минимальные сроки поставки, гибкие цены, неограниченный ассортимент и индивидуальный подход к клиентам являются основой для выстраивания долгосрочного и эффективного сотрудничества с предприятиями радиоэлектронной промышленности, предприятиями ВПК и научно-исследовательскими институтами России.

С нами вы становитесь еще успешнее!

Наши контакты:

Телефон: +7 812 627 14 35

Электронная почта: sales@st-electron.ru

Адрес: 198099, Санкт-Петербург, Промышленная ул, дом № 19, литера Н, помещение 100-Н Офис 331