TAMURA

REV. Status
REVISION – 11/29/01 RJ
REVISION A CHANGED A.6 AND DIMS. 04/01/02 RJ
REVISION B REVISED PLUG LOCATION. ADDED RoHS 05/30/06 MP

AC–DC UL/cUL ADAPTOR DC 12V 1000mA

A. Electrical specifications
1. Input voltage: AC 120V ±10% 60Hz ±0.5Hz
2. Output voltage and current: DC 12V at 1000mA

Vin	100% Load	No Load
108	9.5VDC MIN	–
120	11.5–12.5VDC	16.5VDC MAX
132	–	18.0VDC MAX

NOTE: Specification applies after 10 minutes warm–up with full load and at any operating temperature.

3. Operating temperature: –10°C to +40°C
4. Storage temperature: –20°C to +85°C
5. Operating and Storage Humidity: 0 to 95% without condensation
6. Withstand voltage: AC 1000Vrms 1 minute @ input to output

B. Typical performance data test Condition: Ta= +25°C measured after 10 minute warm–up with input at 120V 60Hz

C. Safety agencies
UL and cUL File No. E218172

D. Nameplate: Information is as follows: Metallic letters on a black background

TYPICAL PERFORMANCE CHART

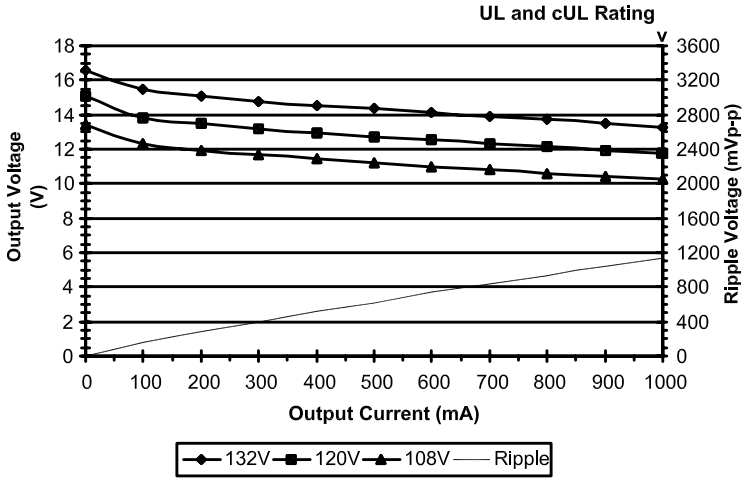

E. Mechanical Specifications
All dimensions shown are nominal unless otherwise specified

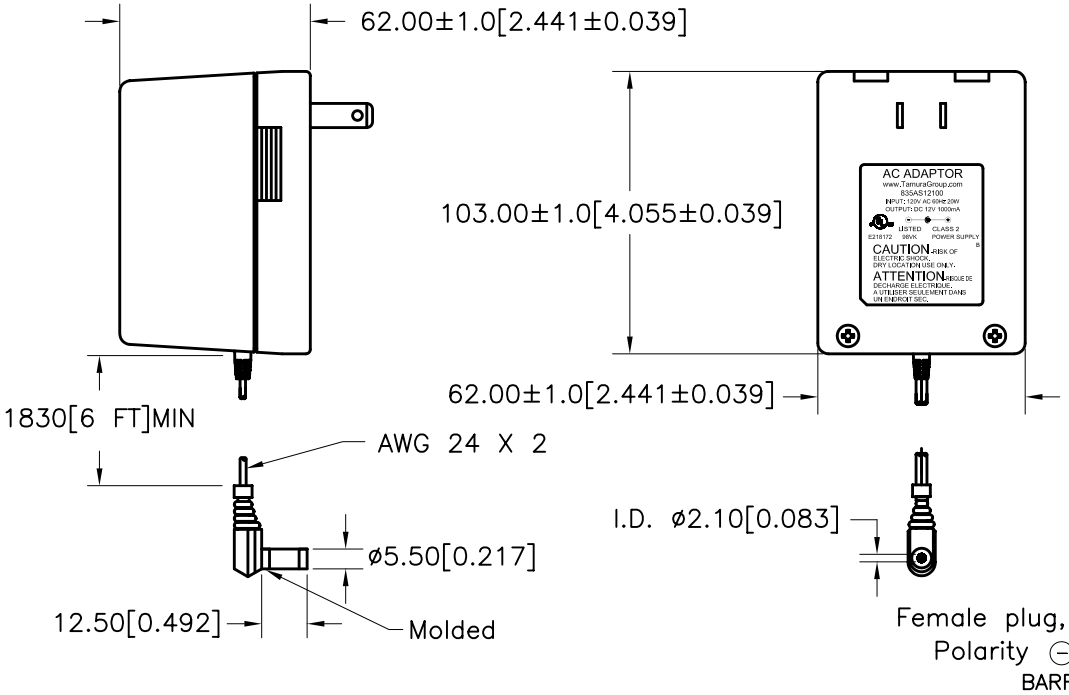

Female plug, nickel plated
Polarity
BARREL TIP

PREPARED BY: K. BRENNAN				
ENGINEER: M. PITCHAI	DWG CONTROL NO. P–A7–12779 ACAD\PS\A7127791.DWG	REV B	UL/cUL DC 12V 1000mA POWER SUPPLY	835AS12100 MODEL SPECIFICATION
QUALITY CONTROL: T. CLEM	CONTENTS OF THIS DRAWING ARE SUBJECT TO CHANGE WITHOUT PRIOR NOTICE		TAMURA CORPORATION OF AMERICA 43352 BUSINESS PARK DRIVE, TEMECULA, CA. 92590–6624 (951) 699–1270 FAX 9516769482	DIM: mm(In) SCL: NONE SH: 1 OF 1
APPROVED: Y. SEKIGUCHI				

PROPRIETARY NOTICE: THIS DRAWING PRINT OR DOCUMENT AND SUBJECT MATTER DISCLOSED HEREIN ARE PROPRIETARY ITEMS TO WHICH TAMURA RETAINS THE EXCLUSIVE RIGHT OF DISSEMINATION, REPRODUCTION, MANUFACTURE AND SALE. THIS DRAWING, PRINT OR DOCUMENT IS SUBMITTED IN CONFIDENCE FOR CONSIDERATION BY THE RECIPIENT ALONE UNLESS PERMISSION FOR FURTHER DISCLOSURE IS EXPRESSLY GRANTED IN WRITING.

Мы молодая и активно развивающаяся компания в области поставок электронных компонентов. Мы поставляем электронные компоненты отечественного и импортного производства напрямую от производителей и с крупнейших складов мира.

Благодаря сотрудничеству с мировыми поставщиками мы осуществляем комплексные и плановые поставки широчайшего спектра электронных компонентов.

Собственная эффективная логистика и склад в обеспечивает надежную поставку продукции в точно указанные сроки по всей России.

Мы осуществляем техническую поддержку нашим клиентам и предпродажную проверку качества продукции. На все поставляемые продукты мы предоставляем гарантию .

Осуществляем поставки продукции под контролем ВП МО РФ на предприятия военно-промышленного комплекса России , а также работаем в рамках 275 ФЗ с открытием отдельных счетов в уполномоченном банке. Система менеджмента качества компании соответствует требованиям ГОСТ ISO 9001.

Минимальные сроки поставки, гибкие цены, неограниченный ассортимент и индивидуальный подход к клиентам являются основой для выстраивания долгосрочного и эффективного сотрудничества с предприятиями радиоэлектронной промышленности, предприятиями ВПК и научно-исследовательскими институтами России.

С нами вы становитесь еще успешнее!

Наши контакты:

Телефон: +7 812 627 14 35

Электронная почта: sales@st-electron.ru

Адрес: 198099, Санкт-Петербург, Промышленная ул, дом № 19, литера Н, помещение 100-Н Офис 331