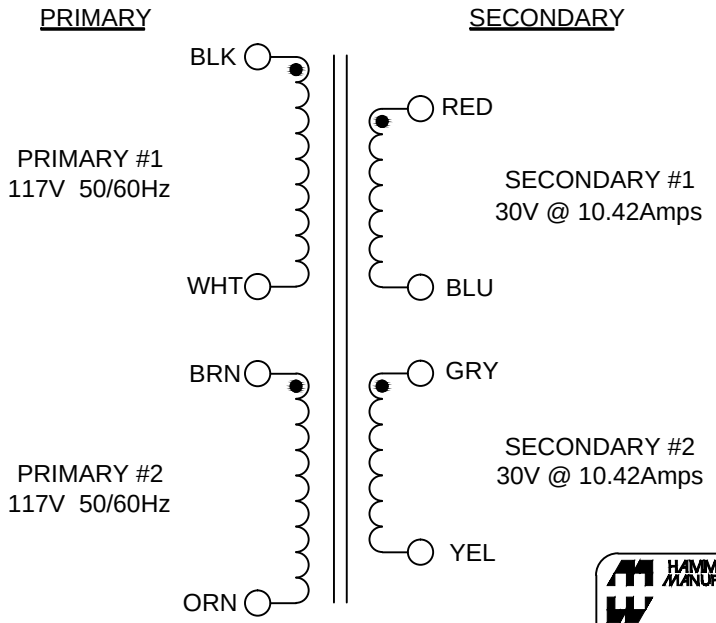


PRIMARY LEADS ARE #18 TEW

SECONDARY LEADS ARE #12 TEW

ALL LEADS OUT 8"-9" AND STRIPPED 0.5" MIN.

WEIGHT: 10.80Lbs +/- 4%

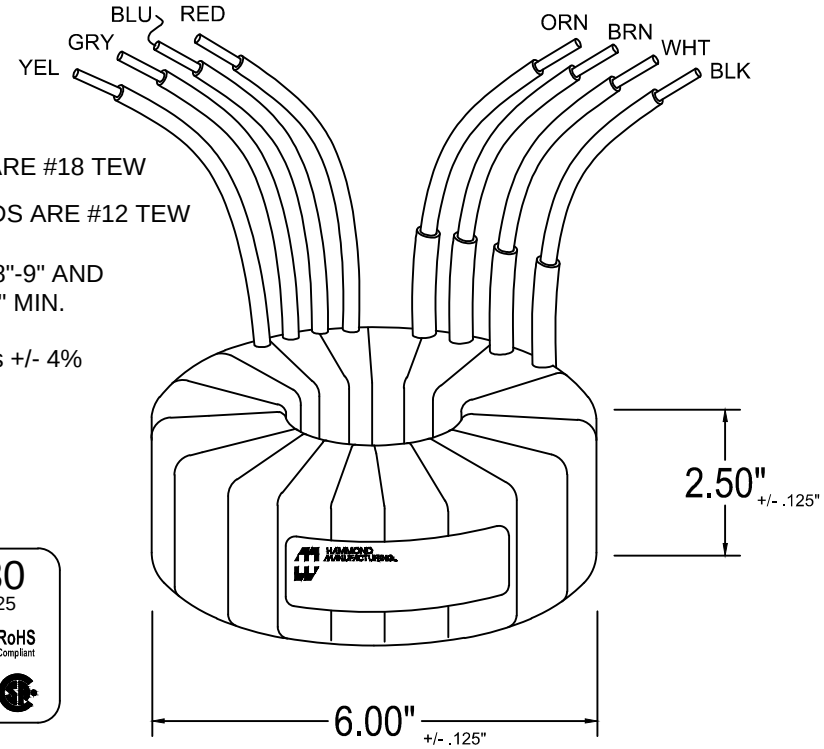


HAMMOND MANUFACTURING

1182S30

50/60Hz VA:625

PRI: 2x 117V BLK-WHT, BRN-ORN

SEC: 2x 30V @ 10.42A RED-BLU, GRY-YEL

RoHS Compliant

1A0625A000C030030

MADE IN CANADA DATE PB

**ELECTRICAL DATA:**

| TESTS | CONDITIONS | ACCEPTANCE CRITERIA |
|---|---|---|
| | | |
| Sec. N.L.V | @ 117V, 60Hz | |
| | BLK & BRN to WHT & ORN | |
| OR | @ 234V, 50Hz | |
| | BLK to ORN (Connect BRN & WHT) | |
| | RED - BLU | 31.23 V ±2% |
| | GRY - YEL | 31.23 V ±2% |
| | | |
| POLARITY | BLK, BRN, RED and GRY. | ADDITIVE |
| | | |
| DCR | BLK - WHT | 0.680 Ohms ±20% |
| IN OHMS | BRN - ORN | 0.680 Ohms ±20% |
| | RED - BLU | 0.060 Ohms ±20% |
| | GRY - YEL | 0.060 Ohms ±20% |
| | | |
| HIPOT | PRIMARY - SECONDARY | 4000V, 60Hz, 1 SEC |
| | PRIMARY - PRIMARY | 600V, 60Hz, 1 SEC |
| | SECONDARY - SECONDARY | 600V, 60Hz, 1 SEC |

SUPPLIED WITH: TWO 0.093" T X 4.75" OD RUBBER WASHERS.
ONE 16GA X 4.30" OD STEEL MOUNTING WASHER.
ONE 1/4-20 BOLT 3.00" LONG WITH A LOCK WASHER AND 1/4-20 HEX NUT.

PROPERTY AND COPYRIGHT NOTICE

THIS DRAWING AND THE INFORMATION IT CONVEYS ARE THE PROPERTY OF HAMMOND MANUFACTURING. IT MAY NOT BE REPRODUCED, TRANSMITTED OR USED IN ANY MANNER WHATSOEVER WITHOUT THE WRITTEN PERMISSION OF HAMMOND MANUFACTURING.

| REV | NOTES | BY | DATE |
|---|---|---|---|
| | | | |

HAMMOND MANUFACTURING
ELECTRONIC DIVISION
52 RANKIN PLACE,
WATERLOO, ONTARIO, N2J 3Z5
PHONE: 519.886.6181 FAX: 519.886.9540

TOROID POWER TRANSFORMER

| DRAWN | DATE | NUMBER |
|---|---|---|
| G. GRAY | 21/03/2014 | 1182S30 |
| APPROVED | DATE | |

Мы молодая и активно развивающаяся компания в области поставок электронных компонентов. Мы поставляем электронные компоненты отечественного и импортного производства напрямую от производителей и с крупнейших складов мира.

Благодаря сотрудничеству с мировыми поставщиками мы осуществляем комплексные и плановые поставки широчайшего спектра электронных компонентов.

Собственная эффективная логистика и склад в обеспечивает надежную поставку продукции в точно указанные сроки по всей России.

Мы осуществляем техническую поддержку нашим клиентам и предпродажную проверку качества продукции. На все поставляемые продукты мы предоставляем гарантию .

Осуществляем поставки продукции под контролем ВП МО РФ на предприятия военно-промышленного комплекса России , а также работаем в рамках 275 ФЗ с открытием отдельных счетов в уполномоченном банке. Система менеджмента качества компании соответствует требованиям ГОСТ ISO 9001.

Минимальные сроки поставки, гибкие цены, неограниченный ассортимент и индивидуальный подход к клиентам являются основой для выстраивания долгосрочного и эффективного сотрудничества с предприятиями радиоэлектронной промышленности, предприятиями ВПК и научно-исследовательскими институтами России.

С нами вы становитесь еще успешнее!

**Наши контакты:**

**Телефон:** +7 812 627 14 35

**Электронная почта:** sales@st-electron.ru

**Адрес:** 198099, Санкт-Петербург, Промышленная ул, дом № 19, литера Н, помещение 100-Н Офис 331