THIS DRAWING IS UNPUBLISHED. RELEASED FOR PUBLICATION -,- .
© COPYRIGHT - By - ALL RIGHTS RESERVED.

LOC	DIST
AD	00

REVISIONS

P	LTR	DESCRIPTION	DATE	DWN	APVD
	N2	REVISED PER ECO-11-004587	11MAR11	RK	HMR

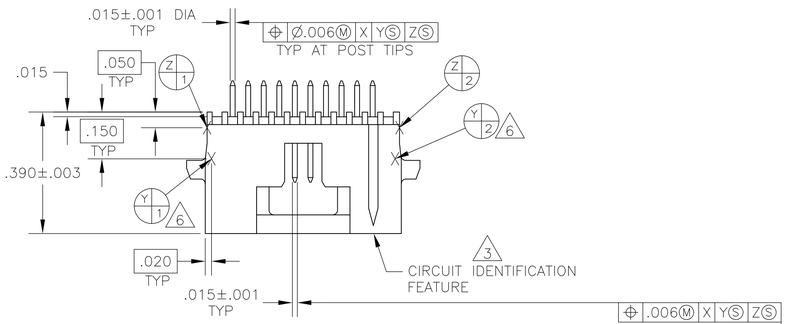

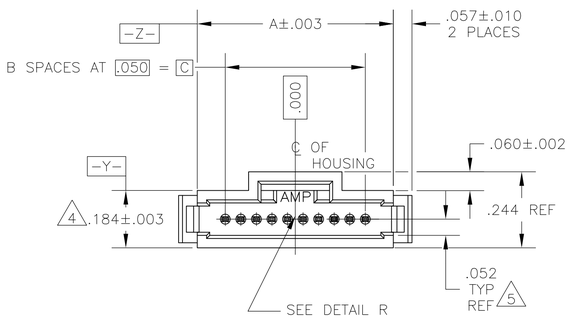

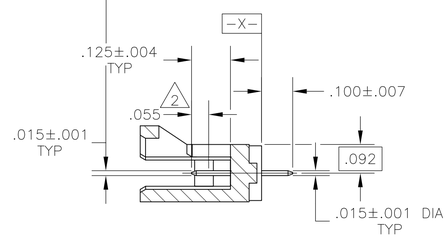

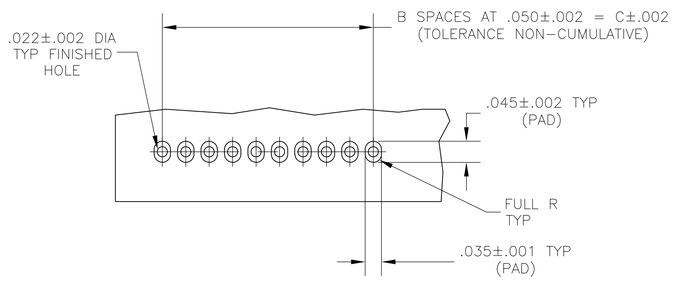

RECOMMENDED HOLE PATTERN

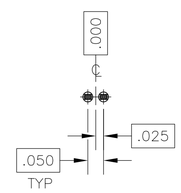

BASIC DIMENSIONS FOR ODD NO OF SPACES (SEE TABLE)

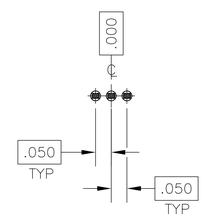

BASIC DIMENSIONS FOR EVEN NO OF SPACES (SEE TABLE)

1. CONTACT AREAS PLATED WITH .000030 GOLD,SOLDER TAILS PLATED WITH .000150 TIN-LEAD,ALL OVER .000050 NICKEL
2. POINT OF MEASUREMENT FOR GOLD THICKNESS
3. CIRCUIT IDENTIFICATION FEATURE OMITTED ON 4,5,6 AND 7 POSITION HEADER ASSEMBLIES
4. DIMENSION APPLIES AT BASE OF SHROUD
5. THE NOTED DIMENSIONS APPLY AT THE INTERSECTION OF THE POST & HOUSING
6. Y/3 Y/4 ARE LOCATED THE SAME AS Y/1 Y/2 EXCEPT ON OPPOSITE SIDE OF HOUSING.
7. CONTACT AREAS PLATED WITH .000030 GOLD,SOLDER TAILS PLATED WITH .000150 TIN,ALL OVER .000050 NICKEL
8. OBSOLETE PARTS: OBSOLETE CIS STREAMLINING PER D.RENAUD/D.SINISI

	C	B	A	NO OF POSN	PART NUMBER
7 OBSOLETE	1.250	25	1.430	26	7-104071-0
7	2.450	49	2.630	50	6-104071-9
7 OBSOLETE	2.200	44	2.380	45	6-104071-8
7	1.950	39	2.130	40	6-104071-7
7	1.750	35	1.930	36	6-104071-6
7 OBSOLETE	1.300	26	1.480	27	6-104071-5
7	1.050	21	1.230	22	6-104071-4
7	.800	16	.980	17	6-104071-3
7 8 OBSOLETE	.600	12	.780	13	~~6-104071-2~~
7	.550	11	.730	12	6-104071-1
7	.350	7	.530	8	6-104071-0
7 OBSOLETE	.300	6	.480	7	5-104071-9
7	.250	5	.430	6	5-104071-8
7	.150	3	.330	4	5-104071-7
7	1.450	29	1.630	30	5-104071-6
7	1.200	24	1.380	25	5-104071-5
7	.950	19	1.130	20	5-104071-4
7	.700	14	.880	15	5-104071-3
7	.200	4	.380	5	5-104071-2
7	.450	9	.630	10	5-104071-1
7 OBSOLETE	1.250	25	1.430	26	2-104071-0
1 8 SUPERSEDED BY 6-104071-9	2.450	49	2.630	50	~~1-104071-9~~
1 OBSOLETE	2.200	44	2.380	45	1-104071-8
1	1.950	39	2.130	40	1-104071-7
1	1.750	35	1.930	36	1-104071-6
1 OBSOLETE	1.300	26	1.480	27	1-104071-5
1	1.050	21	1.230	22	1-104071-4
1	.800	16	.980	17	1-104071-3
1 8 OBSOLETE	.600	12	.780	13	~~1-104071-2~~
1	.550	11	.730	12	1-104071-1
1	.350	7	.530	8	1-104071-0
1 OBSOLETE	.300	6	.480	7	104071-9
1	.250	5	.430	6	104071-8
1	.150	3	.330	4	104071-7
1	1.450	29	1.630	30	104071-6
1	1.200	24	1.380	25	104071-5
1	.950	19	1.130	20	104071-4
1	.700	14	.880	15	104071-3
1	.200	4	.380	5	104071-2
1	.450	9	.630	10	104071-1

THIS DRAWING IS A CONTROLLED DOCUMENT.

DIMENSIONS: INCHES

TOLERANCES UNLESS OTHERWISE SPECIFIED:
0 PLC ± -
1 PLC ± -
2 PLC ± -
3 PLC ± .005
4 PLC ± -
ANGLES ± -

MATERIAL: HOUSING:THERMOPLASTIC COLOR-BLACK CONTACT:COPPER ALLOY

FINISH: 1 2

DWN K. HELM 12-19-88
CHK H. MOLL 12-19-88
APVD R. DURBIN 12-19-88
PRODUCT SPEC 108-1093
APPLICATION SPEC 114-25031
WEIGHT -

TE Connectivity

NAME: HEADER ASSEMBLY,VERTICAL, SINGLE ROW, W/SIDE & END LATCHES, AMPMODU® System 50

SIZE A1 | CAGE CODE 00779 | DRAWING NO C-104071 | RESTRICTED TO -

CUSTOMER DRAWING | SCALE 4:1 | SHEET 1 OF 1 | REV N2

4805 (3/11)

Мы молодая и активно развивающаяся компания в области поставок электронных компонентов. Мы поставляем электронные компоненты отечественного и импортного производства напрямую от производителей и с крупнейших складов мира.

Благодаря сотрудничеству с мировыми поставщиками мы осуществляем комплексные и плановые поставки широчайшего спектра электронных компонентов.

Собственная эффективная логистика и склад в обеспечивает надежную поставку продукции в точно указанные сроки по всей России.

Мы осуществляем техническую поддержку нашим клиентам и предпродажную проверку качества продукции. На все поставляемые продукты мы предоставляем гарантию .

Осуществляем поставки продукции под контролем ВП МО РФ на предприятия военно-промышленного комплекса России , а также работаем в рамках 275 ФЗ с открытием отдельных счетов в уполномоченном банке. Система менеджмента качества компании соответствует требованиям ГОСТ ISO 9001.

Минимальные сроки поставки, гибкие цены, неограниченный ассортимент и индивидуальный подход к клиентам являются основой для выстраивания долгосрочного и эффективного сотрудничества с предприятиями радиоэлектронной промышленности, предприятиями ВПК и научно-исследовательскими институтами России.

С нами вы становитесь еще успешнее!

Наши контакты:

Телефон: +7 812 627 14 35

Электронная почта: sales@st-electron.ru

Адрес: 198099, Санкт-Петербург, Промышленная ул, дом № 19, литера Н, помещение 100-Н Офис 331