3M™ POWER BACKPLANE FEMALE CONNECTOR FOR CPCI APPLICATIONS, 47 POSITION

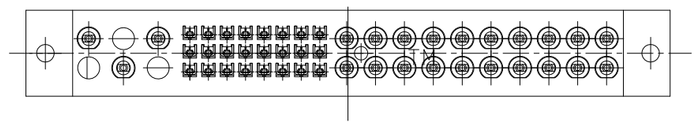

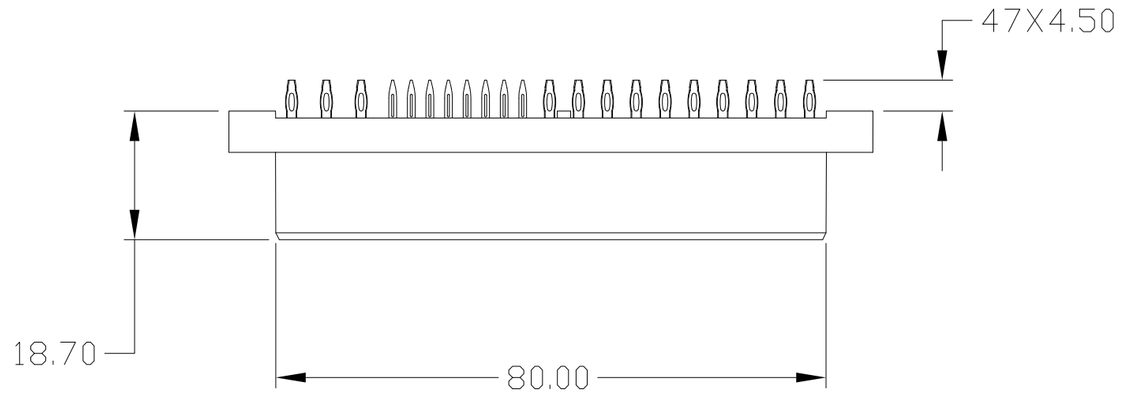

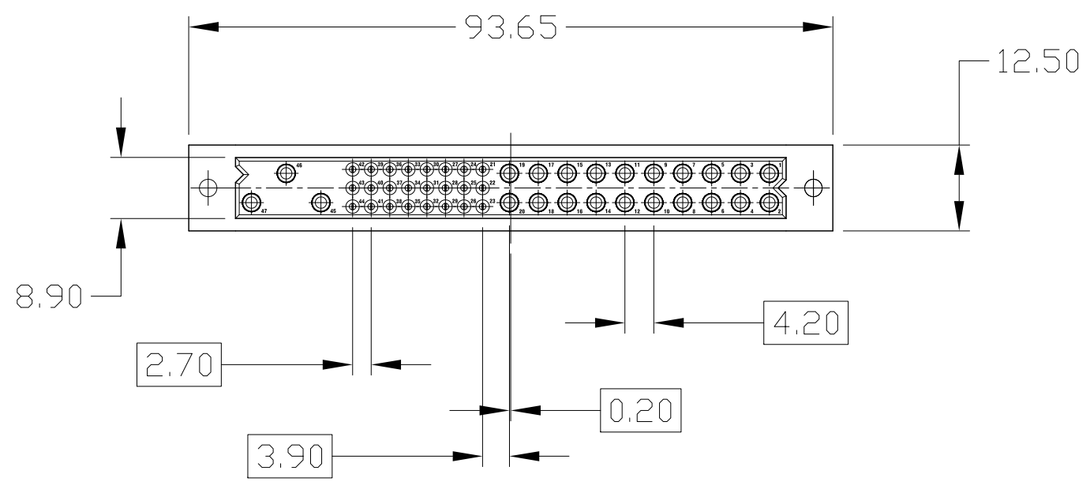

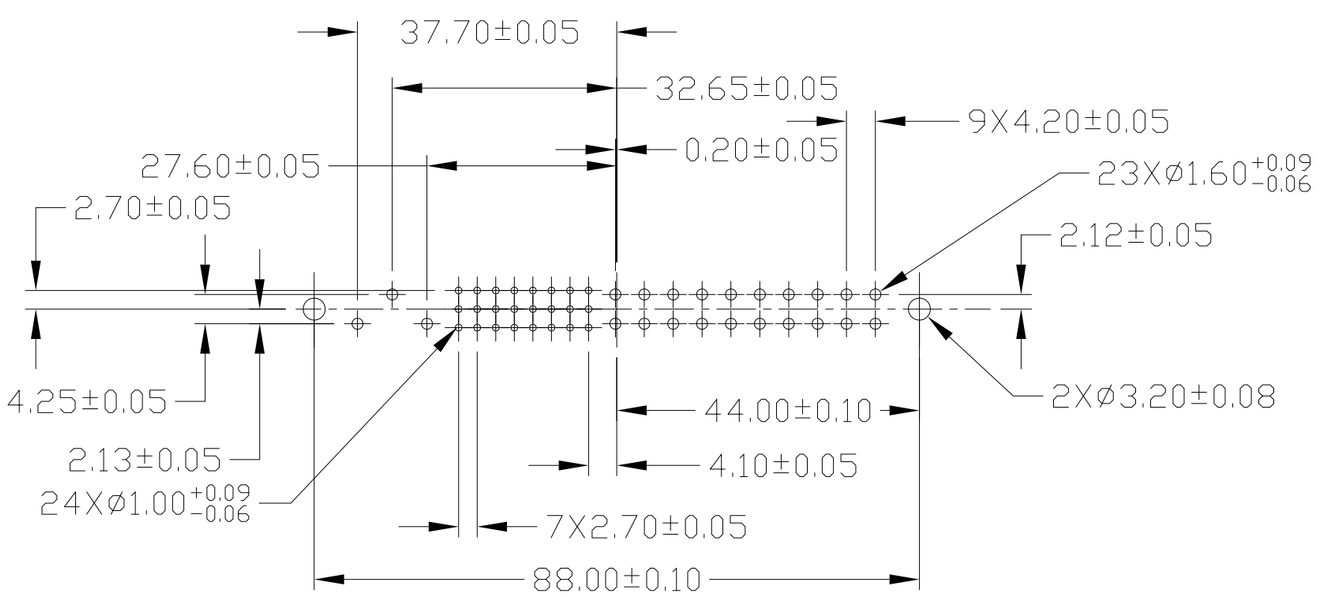

RECOMMENDED PC BOARD REQUIREMENTS
(COMPONENT SIDE OF BOARD SHOWN)

NOTES:

1. MATERIALS:
   A: HOUSING: GLASS FILLED POYESTER (PBT)
   B: CONTACT: COPPER ALLOY, GOLD PLATING

2. PLATING:
   -ES
   FINISH: 0.76um MIN Au
   UNDERCOAT: 1.27um MIN Ni

   -G
   FINISH: 0.25um MIN Au
   UNDERCOAT: 1.27um MIN Ni

   -DA
   FINISH: 0.08um MIN Au
   UNDERCOAT: 1.27um MIN Ni

3. ELECTRICAL CHARACTERISTICS
   ELECTRICAL FEATURES:
   INSULATION RESISTANCE ------ 10^{10} OHMS
   INITIAL CONTACT RESISTANCE:
   POWER CONTACT ------ 0.7 MILLIOHMS MAX
   SIGNAL CONTACT ------ 4.0 MILLIOHMS MAX
   VOLTAGE PROOF:
   POWER 1 THRU 20 ------ 1500 VRMS
   POWER 45,46,47 ------ 3000 VRMS
   POWER 21 THRU 44 ------ 1000 VRMS
   CURRENT RATING:
   DC OUTPUT POWER 1 THRU 20 ------ 16 AMPS
   INPUT POWER 45,46,47 ------ 23 AMPS
   SIZE 22 SIGNAL CONTACTS ------ 2 AMPS
   MINIMUM CREEPAGE DISTANCE [MM]
   POWER 47 TO 45 ------- 3.2
   POWER 46 TO 45 ------- 3.2
   POWER 47 TO SIGNAL ------- 6.4
   POWER 46 TO SIGNAL ------- 6.4
   POWER 47 TO 46 ------- 2.5
   POWER 45 TO SIGNAL ------- 2.0

4. SEE THE REGULATORY INFORMATION APPENDIX (RIA) IN THE "RoHS COMPLIANCE" SECTION OF: WWW.3MCONNECTOR.COM FOR COMPLIANCE INFORMATION (RIA E1 & C1 APPLY).

5. REFERENCE DOCUMENT: 78-9101-3345-9

6. IN THE EVENT OF CONFLICT BETWEEN THIS DATA AND THAT CONTAINED IN THE PRODUCT SPEC., THE PRODUCT SPEC. TAKES PRECEDENT.

7. PART No.:

PART DESCRIPTION	TAIL TYPE
3P02-2001-XX	PRESS-FIT
3P02-2002-XX	SOLDER TAIL

8. FOR MATING PRODUCT USE:
   3P01-200X-XX CPCI POWER RIGHT ANGLE MALE CONNECTOR 47 POSITIONS

REV	ECO	ISSUE DATE AND DESCRIPTION	DRFT	CHKD

DESIGN REFERENCE | NEXT ASSEMBLY

DISTRIBUTION CODES

DRFT ML DATE 12/8/10 MFG DATE

CHKD TS DATE 12/8/10 APPVL DATE

DIVISION | DIVISION CODE

DO NOT SCALE DRAWING | SCALE

TOLERANCES EXCEPT AS NOTED

INCHES
.0 ± *
.00 ± *
.000 ± *
.0000 ± *

THIRD ANGLE PROJECTION

INTERPRET PER ASME Y14.5 – 1994

MILLIMETERS
0 ± *
.0 ± 0.30
.00 ± 0.20
.000 ± 0.10

MAX SURFACE ROUGHNESS
☐ ALL SURFACES
☐ MARKED ONLY

ANGLES ± 1°

3M Center St. Paul, MN 55144

© 3M COPYRIGHT
This document is the copyrighted property of the 3M Company and may not be reproduced without 3M written permission or used for other than 3M authorized purposes.

TITLE
3P02-200X-XX CPCI POWER BACKPLANE FEMALE CONNECTOR 47 POSITIONS

CAGE NUMBER | SIZE C | DRAWING NO. 78-5100-2370-4 | REV. A

MODEL | DET. LISTS ☐ YES ☐ NO | SHT 1 OF 1

Мы молодая и активно развивающаяся компания в области поставок электронных компонентов. Мы поставляем электронные компоненты отечественного и импортного производства напрямую от производителей и с крупнейших складов мира.

Благодаря сотрудничеству с мировыми поставщиками мы осуществляем комплексные и плановые поставки широчайшего спектра электронных компонентов.

Собственная эффективная логистика и склад в обеспечивает надежную поставку продукции в точно указанные сроки по всей России.

Мы осуществляем техническую поддержку нашим клиентам и предпродажную проверку качества продукции. На все поставляемые продукты мы предоставляем гарантию .

Осуществляем поставки продукции под контролем ВП МО РФ на предприятия военно-промышленного комплекса России , а также работаем в рамках 275 ФЗ с открытием отдельных счетов в уполномоченном банке. Система менеджмента качества компании соответствует требованиям ГОСТ ISO 9001.

Минимальные сроки поставки, гибкие цены, неограниченный ассортимент и индивидуальный подход к клиентам являются основой для выстраивания долгосрочного и эффективного сотрудничества с предприятиями радиоэлектронной промышленности, предприятиями ВПК и научно-исследовательскими институтами России.

С нами вы становитесь еще успешнее!

Наши контакты:

Телефон: +7 812 627 14 35

Электронная почта: sales@st-electron.ru

Адрес: 198099, Санкт-Петербург, Промышленная ул, дом № 19, литера Н, помещение 100-Н Офис 331