THIS IS ISSUED IN STRICT CONFIDENCE THAT IT IS NOT USED AS A BASIS FOR MANUFACTURE OR SALE AND THAT IT IS NOT COPIED, REPRINTED OR DISCLOSED TO A THIRD PARTY EITHER WHOLLY OR IN PART WITHOUT THE PRIOR WRITTEN CONSENT OF CAL TEST ELECTRONICS, INC.

REVISIONS

REV.	DESCRIPTIONS	DATE	APPROVED
—	CLASS A RELEASED	7/11/99	

1. DO-IT-YOURSELF (DIY) 4mm IN-LINE PLUG, SOLDER ATTACHMENT.

2. SPECIFICATIONS:
   INSULATOR BODY: POLYAMIDE (NYLON)
   PLUG BODY: BRASS, NICKEL PLATED
   SPRING CONTACT: BRONZE-BERYLLIUM, NICKEL PLATED

3. RATING:
   VOLTAGE: 1,200V AC/DC
   CURRENT: 36A MAX.
   TEMPERATURE: -20° C TO +80° C.

4. MAXIMUM WIRE SIZES:
   CONDUCTOR: Ø.090 (12AWG)
   STRIP LENGTH: .25 (6.4)

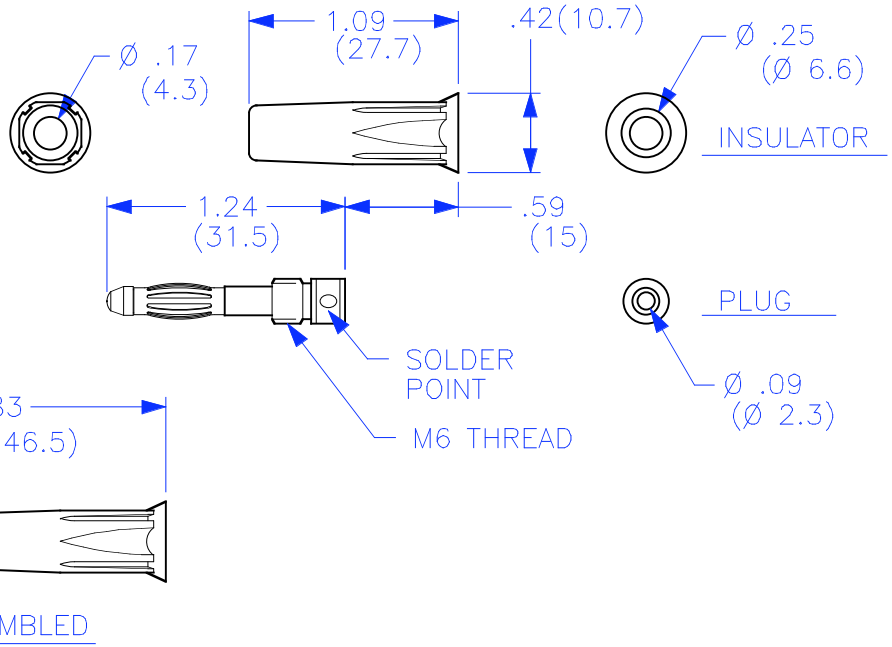

PART NUMBER

CT2002-#

COLOR:
0 – BLACK
2 – RED
4 – YELLOW
5 – GREEN
6 – BLUE
9 – WHITE

THIRD ANGLE PROJECTION		UNLESS OTHERWISE SPECIFIED DIMENSIONS ARE IN INCHES TOLERANCES ARE: FRACTIONS ± 1/32, DECIMALS .XX ± .02, .XXX ± .005, DO NOT SCALE DRAWING	CONTRACT NO.		Cal Test Electronics, 22820 Savi Ranch Parkway, Yorba Linda, CA 92887-4610		
		MATERIAL	APPROVALS	DATE	TITLE: DIY 4mm PLUG, SOLDER		
			DRAWN WDH	7/11/99			
		FINISH	CHECKED		SIZE A	CAGE CODE 43F45	DWG. NO. P200200	REV. —
NEXT ASSY	USED ON		ENGR.				
			DESIGN ACTIVITY		SCALE 1:1		SHEET 1 OF 1
APPLICATION							

Мы молодая и активно развивающаяся компания в области поставок электронных компонентов. Мы поставляем электронные компоненты отечественного и импортного производства напрямую от производителей и с крупнейших складов мира.

Благодаря сотрудничеству с мировыми поставщиками мы осуществляем комплексные и плановые поставки широчайшего спектра электронных компонентов.

Собственная эффективная логистика и склад в обеспечивает надежную поставку продукции в точно указанные сроки по всей России.

Мы осуществляем техническую поддержку нашим клиентам и предпродажную проверку качества продукции. На все поставляемые продукты мы предоставляем гарантию .

Осуществляем поставки продукции под контролем ВП МО РФ на предприятия военно-промышленного комплекса России , а также работаем в рамках 275 ФЗ с открытием отдельных счетов в уполномоченном банке. Система менеджмента качества компании соответствует требованиям ГОСТ ISO 9001.

Минимальные сроки поставки, гибкие цены, неограниченный ассортимент и индивидуальный подход к клиентам являются основой для выстраивания долгосрочного и эффективного сотрудничества с предприятиями радиоэлектронной промышленности, предприятиями ВПК и научно-исследовательскими институтами России.

С нами вы становитесь еще успешнее!

Наши контакты:

Телефон: +7 812 627 14 35

Электронная почта: sales@st-electron.ru

Адрес: 198099, Санкт-Петербург, Промышленная ул, дом № 19, литера Н, помещение 100-Н Офис 331