THIS DRAWING IS UNPUBLISHED. RELEASED FOR PUBLICATION -,- .
© COPYRIGHT - BY TYCO ELECTRONICS CORPORATION. ALL RIGHTS RESERVED.

LOC	DIST
J	—

REVISIONS 変更

P	LTR	DESCRIPTION	DATE	DWN	APVD
	01	REVISED ECR-08-015808	24JUN08	SF	KB

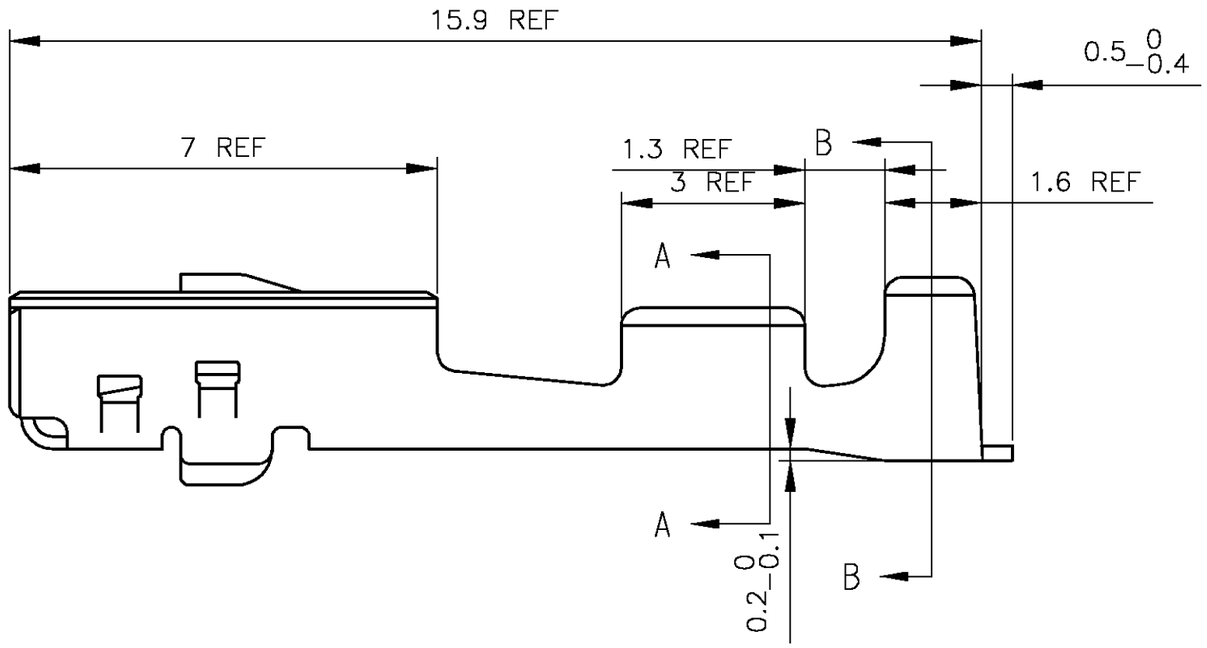

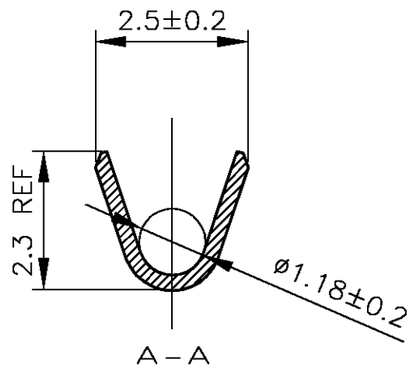

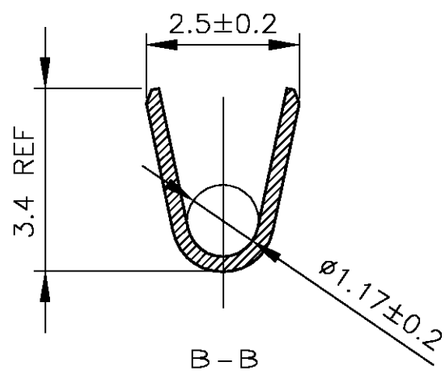

1.MUST MEET ALL SPECIFICATIONS
OF STRIP TERMINAL EXCEPT THOSE SHOWN

1.本図記載以外については、連鎖状端子の規格を満足すること。

連鎖状端子型番 STRIP PART NUMBER	FINISH (仕上げ)	PART NUMBER (型番)
1-316837-2	SELECTIVE-GOLD (金めっき済)	1376701-2
316837-2	SELECTIVE-GOLD (金めっき済)	1376701-1

一般公差 GENERAL TOLERANCE
10以下;±0.2
10を超え30以下;±0.25
30を超え100以下;±0.3
角度;±3°

THIS DRAWING IS A CONTROLLED DOCUMENT.

DIMENSIONS: 単位: 粍 mm

TOLERANCES UNLESS OTHERWISE SPECIFIED: 一般公差
0 PLC ±−
1 PLC ±−
2 PLC ±−
3 PLC ±−
4 PLC ±−
ANGLES ±−

MATERIAL 材料: Cu ALLOY
FINISH 仕上: SEE TABLE

DWN K.FURUYAMA 01AUG01
CHK N.SAI 01AUG01
APVD N.SAI 01AUG01
PRODUCT SPEC 製品規格
APPLICATION SPEC 取付適用規格: 114-5217
WEIGHT: 0.27g

CUSTOMER DRAWING

Tyco Electronics
Tyco Electronics Corporation
Kawasaki, Japan

NAME 名称: 040 III UNSEALED CONTACT RECEPTACLE (S) Au
LOOSE PIECE TYPE

SIZE	CAGE CODE	DRAWING NO 番号	RESTRICTED TO
A3	00779	C-1376701	—

SCALE 尺度 10:1 | SHEET 1 OF 1 | REV 01

Мы молодая и активно развивающаяся компания в области поставок электронных компонентов. Мы поставляем электронные компоненты отечественного и импортного производства напрямую от производителей и с крупнейших складов мира.

Благодаря сотрудничеству с мировыми поставщиками мы осуществляем комплексные и плановые поставки широчайшего спектра электронных компонентов.

Собственная эффективная логистика и склад в обеспечивает надежную поставку продукции в точно указанные сроки по всей России.

Мы осуществляем техническую поддержку нашим клиентам и предпродажную проверку качества продукции. На все поставляемые продукты мы предоставляем гарантию .

Осуществляем поставки продукции под контролем ВП МО РФ на предприятия военно-промышленного комплекса России , а также работаем в рамках 275 ФЗ с открытием отдельных счетов в уполномоченном банке. Система менеджмента качества компании соответствует требованиям ГОСТ ISO 9001.

Минимальные сроки поставки, гибкие цены, неограниченный ассортимент и индивидуальный подход к клиентам являются основой для выстраивания долгосрочного и эффективного сотрудничества с предприятиями радиоэлектронной промышленности, предприятиями ВПК и научно-исследовательскими институтами России.

С нами вы становитесь еще успешнее!

Наши контакты:

Телефон: +7 812 627 14 35

Электронная почта: sales@st-electron.ru

Адрес: 198099, Санкт-Петербург, Промышленная ул, дом № 19, литера Н, помещение 100-Н Офис 331